DAB
WATER•TECHNOLOGY

POMPE CENTRIFUGHE ELETTRONICHE

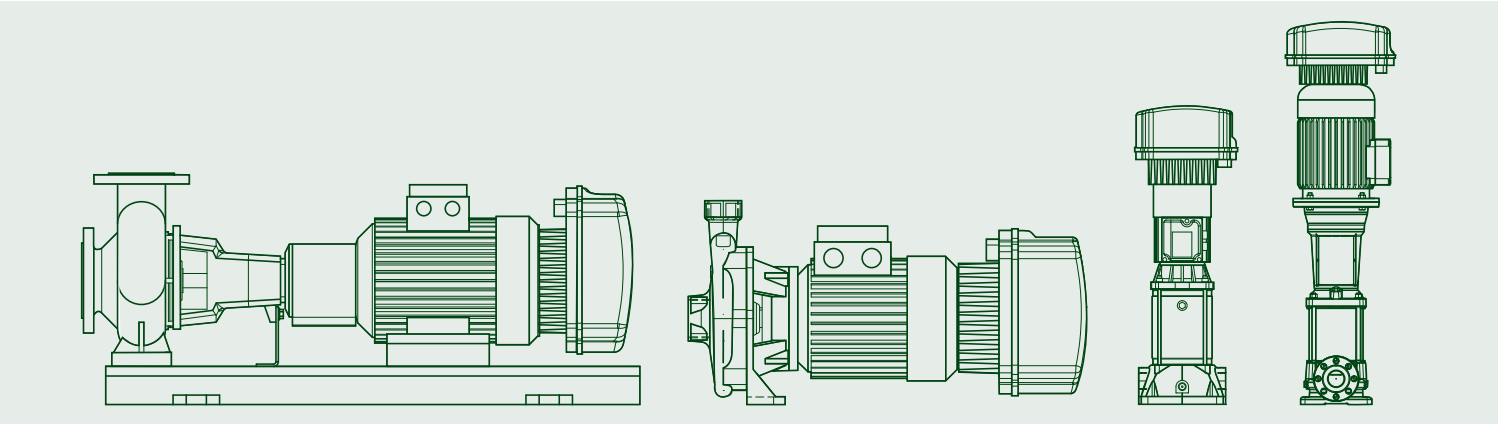

CATALOGO TECNICO

IQNet®

THE INTERNATIONAL CERTIFICATION NETWORK

CERTIFICATE

IQNet and its partner
CISQ/IMQ-CSQ
hereby certify that the organization

DWT HOLDING SPA
VIA MARCO POLO 14 - 35035 MESTRINO (PD)
BRENDOLA (VI) - CASTELLO DI GODEGO (TV) - BIENTINA (PI) -
SAN GERMANO DEI BERICI (VI) - PRC CHINA - HUNGARY

for the following field of activities

Design, production, sale and assistance of components and electronic controls for pumps, electropumps, and pump sets for cold and hot water for civil, industrial and agricultural use

Refer to quality manual for details of applications to ISO 9001:2008 requirements

has implemented and maintains a
Quality Management System
which fulfills the requirements of the following standard

ISO 9001:2008

Issued on: 2015 - 05 - 28 Expiry date: 2018 - 05 - 27

Registration Number: IT – 824

The status of validity of the certificate can be verified at http://www.cisq.com or by e-mail to fedcisq@cisq.com

Michael Drechsel
President of IQNET

Ing. Claudio Provetti
President of CISQ

IQNet Partners*:
AENOR *Spain* AFNOR Certification *France* AIB-Vinçotte International *Belgium* ANCE-SIGE *Mexico* APCER *Portugal* CCC *Cyprus* CISQ *Italy* CQC *China* CQM *China* CQS *Czech Republic* Cro Cert *Croatia* DQS Holding GmbH *Germany* FCAV *Brazil* FONDONORMA *Venezuela* ICONTEC *Colombia* IMNC *Mexico* Inspecta Certification *Finland* IRAM *Argentina* JQA *Japan* KFQ *Korea* MIRTEC *Greece* MSZT *Hungary* Nemko AS *Norway* NSAI *Ireland* PCBC *Poland* Quality Austria Austria RR Russia SII Israel SIQ Slovenia SIRIM QAS International Malaysia SQS *Switzerland* SRAC *Romania* TEST St Petersburg *Russia* TSE *Turkey* YUQS *Serbia*
IQNet is represented in the USA by: AFNOR Certification, CISQ, DQS Holding GmbH and NSAI Inc.
* The list of IQNet partners is valid at the time of issue of this certificate. Updated information is available under www.iqnet-certification.com

---

All. 1 di 1
Ann. 1 of 1

CSQ
www.imq.it

CISQ is a member of IQNet
www.iqnet-certification.com

IQNet, the association of the world's first class certification bodies, is the largest provider of management System Certification in the world. IQNet is composed of more than 30 bodies and counts over 150 subsidiaries all over the globe.

ALLEGATO CERTIFICATO n. **9101.COGE**
ANNEX CERTIFICATE

(*) Unità Operative:
(*) Operative Units:

DAB PUMPS SPA
VIA BONANNO PISANO 1 - 56031 BIENTINA (PI)

DAB PUMPS SPA
VIA DEL LAVORO 3 - 36040 SAN GERMANO DEI BERICI (VI)

DAB PUMPS QINGDAO CO. LTD
40 KAITUO ROAD, QINGDAO DEVELOPMENT ZONE - SHANGDONG PROVINCE, PRC CHINA

DAB PUMPS HUNGARY KFT
BUDA ERNO H - 8800 NAGYKANISZA HUNGARY

DATE:	PRIMA CERTIFICAZIONE *FIRST CERTIFICATION*	EMISSIONE CORRENTE *CURRENT ISSUE*	SCADENZA *EXPIRY*
	1995-07-17	2015-05-28	2018-05-27

IMQ S.p.A. - VIA QUINTILIANO, 43 - 20138 MILANO

CISQ è la Federazione Italiana di Organismi di Certificazione dei sistemi di gestione aziendale.
CISQ is the Italian Federation of management system Certification Bodies.

FEDERAZIONE CISQ
www.cisq.com

ACCREDIA
SSQ N°005A, SGA N°005, SCR N°005F
SSI N°006B, FSM N°005, SGE N°005R
EMAS N°009P, EMS N°0105, PRD N°0038
PRS N°065C, ISP N°065F, LAB N°0631
LAT N°021
Membro degli Accordi di Mutuo Riconoscimento EA, IAF e ILAC
Signatory of EA, IAF and ILAC Mutual Recognition Agreements

IAF: 18, 19, 29

La validità del certificato è subordinata a sorveglianza annuale e riesame completo del Sistema di Gestione con periodicità triennale
The validity of the certificate is submitted to annual audit and a reassessment of the entire Management System within three years

---

CSQ
www.imq.it

CISQ is a member of IQNet
www.iqnet-certification.com

IQNet, the association of the world's first class certification bodies, is the largest provider of management System Certification in the world. IQNet is composed of more than 30 bodies and counts over 150 subsidiaries all over the globe.

CERTIFICATO N.
CERTIFICATE N. **9101.COGE**

SI CERTIFICA CHE IL SISTEMA QUALITA' DI
WE HEREBY CERTIFY THAT THE QUALITY SYSTEM OPERATED BY

DWT HOLDING SPA
VIA MARCO POLO 14 - 35035 MESTRINO (PD)

UNITA' OPERATIVE
OPERATIVE UNITS
DAB PUMPS SPA
VIA MARCO POLO 14 - 35035 MESTRINO (PD)
DAB PUMPS SPA
VIA EINAUDI 2 - 36040 BRENDOLA (VI)
DAB PUMPS SPA
VIA E. FERMI 6-8-10 - 31030 CASTELLO DI GODEGO (TV)

Vedere gli Allegati per le altre Unità Operative (n° 1 pagina)
View the Annexes for the other Operative Units (n° 1 page)

E' CONFORME ALLA NORMA
IS IN COMPLIANCE WITH THE STANDARD
ISO 9001:2008

PER LE SEGUENTI ATTIVITA'
FOR THE FOLLOWING ACTIVITIES

Progettazione, produzione, commercializzazione e assistenza di componenti e controlli elettronici per pompe, elettropompe e gruppi di pompaggio per acqua fredda e calda ad uso civile, industriale ed agricolo

Design, production, sale and assistance of components and electronic controls for pumps, electropumps, and pump sets for cold and hot water for civil, industrial and agricultural use

Riferirsi al manuale della qualità per l'applicabilità dei requisiti della norma ISO 9001:2008
Refer to quality manual for details of applications to ISO 9001:2008 requirements

IL PRESENTE CERTIFICATO E' SOGGETTO AL RISPETTO DEL REGOLAMENTO PER LA CERTIFICAZIONE DEI SISTEMI DI GESTIONE
THE USE AND THE VALIDITY OF THE CERTIFICATE SHALL SATISFY THE REQUIREMENTS OF THE RULES FOR CERTIFICATION OF MANAGEMENT SYSTEMS

DATE:	PRIMA CERTIFICAZIONE *FIRST CERTIFICATION*	EMISSIONE CORRENTE *CURRENT ISSUE*	SCADENZA *EXPIRY*
	1995-07-17	2015-05-28	2018-05-27

IMQ S.p.A. - VIA QUINTILIANO, 43 - 20138 MILANO

CISQ è la Federazione Italiana di Organismi di Certificazione dei sistemi di gestione aziendale.
CISQ is the Italian Federation of management system Certification Bodies.

FEDERAZIONE CISQ
www.cisq.com

ACCREDIA
SSQ N°005A, SGA N°005, SCR N°005F
SSI N°006B, FSM N°005, SGE N°005R
EMAS N°009P, EMS N°0105, PRD N°0038
PRS N°065C, ISP N°065F, LAB N°0631
LAT N°021
Membro degli Accordi di Mutuo Riconoscimento EA, IAF e ILAC
Signatory of EA, IAF and ILAC Mutual Recognition Agreements

IAF: 18, 19, 29

La validità del certificato è subordinata a sorveglianza annuale e riesame completo del Sistema di Gestione con periodicità triennale
The validity of the certificate is submitted to annual audit and a reassessment of the entire Management System within three years

INDICE

POMPE CENTRIFUGHE ELETTRONICHE

KE MONOGIRANTE PAG. 3

KE BIGIRANTE PAG. 16

NKM-GE / NKP-GE PAG. 29

KDNE PAG. 110

KVCE 30 - 50 - 80 - 120 PAG. 206

KVE 3 - 6 - 10 PAG. 214

NKVE 10 - 15 - 20 - 32 - 45 - 65 - 95 PAG. 220

EFFICIENZA IDRAULICA

PAG. 241

ACCESSORI

PAG. 249

APPENDICE TECNICA

PAG. 253

DAB PUMPS si riserva il diritto di apportare modifiche senza obbligo di preavviso

KE MONOGIRANTE

ELETTROPOMPE CENTRIFUGHE MONOGIRANTE CON INVERTER MCE/P

DATI TECNICI

Campo di funzionamento:
da 6 a 100 m^3/h con prevalenza fino a 60 metri.
Campo di temperatura del liquido:
da -10°C a +50°C per KE 36/200, KE 40/200
da -15° C a +80°C per altre pompe.
Liquido pompato: pulito libero da sostanze solide o abrasive, non viscoso, non aggressivo, non cristallizzato e chimicamente neutro prossimo alle caratteristiche dell'acqua.
Massima temperatura ambiente: +40°C.
Massima pressione di esercizio:
KE 36/200, KE 40/200, KE 55/200:8 bar (800 kPa)
KE 40/400, KE 50/400, KE 30/800, KE 40/800, KE 50/800, KE 20/1200, KE 25/1200, KE 35/1200: 10 bar (1000 kPa)
Grado di protezione alla morsettiera: IP 55.
Grado di protezione: IP 44
Classe di isolamento: F.
Installazione: normalmente in posizione orizzontale o verticale purché il motore sia sempre sopra la pompa.

APPLICAZIONI

Pompa centrifuga monogirante idonea in impianti domestici, civili, industriali ed agricoli e per impieghi di travaso, miscelazione ed irrigazione.

CARATTERISTICHE COSTRUTTIVE DELLA POMPA

Corpo pompa e supporto motore in ghisa.
Girante in tecnopolimero o in ghisa come da tabelle DATI TECNICI.
Tenuta meccanica in carbone/ceramica.

CARATTERISTICHE COSTRUTTIVE DEL MOTORE

Di tipo asincrono chiuso e raffreddato a ventilazione esterna.
Rotore montato su cuscinetti a sfere sovradimensionati per garantire silenziosità e durata.
Costruzione secondo normative CEI 2-3.
Comandato da inverter MCE.
Tensione monofase di serie: 1x230 V / 50-60 Hz
Versione speciale a richiesta: trifase 3x400 V / 50 Hz o trifase 3x460 V / 60 Hz

Tensione trifase di serie: 3x400 V / 50 Hz
Versione speciale a richiesta: 3x460 V / 60 Hz

DAB PUMPS si riserva il diritto di apportare modifiche senza obbligo di preavviso

KE MONOGIRANTE

ELETTROPOMPE CENTRIFUGHE MONOGIRANTE CON INVERTER MCE/P

INVERTER MCE/P

MCE-P

CARATTERISTICHE COSTRUTTIVE PARTE ELETTRONICA: INVERTER MCE/P

L'Inverter regola in modo continuo la velocità di rotazione di una elettropompa, in modo da mantenere una pressione costante al variare della portata.
Le altre elettropompe, sempre a velocità variabile, vengono inserite in cascata, dopo che la prima ha raggiunto la massima velocità e, modulando, compensano le fluttuazioni di pressione nell'impianto.
Ad ogni ciclo di funzionamento è possibile impostare la commutazione di riavvio su una pompa diversa, in modo da garantire un utilizzo uniforme di tutte le elettropompe.
E' possibile anche impostare dei tempi di lavoro per singola pompa, con scambio di funzionamento dopo il tempo impostato.
La pressione "SP" è regolabile dall'utente tramite due tasti "+" e "-" posti sull'MCE/P (di regola tutte le pompe sono impostate allo stesso valore di pressione), con i nuovi MCE/P, è sufficiente impostare il dato in una delle apparecchiature, e automaticamente il dato viene propagato alle altre pompe del sistema.

MODI DI FUNZIONAMENTO

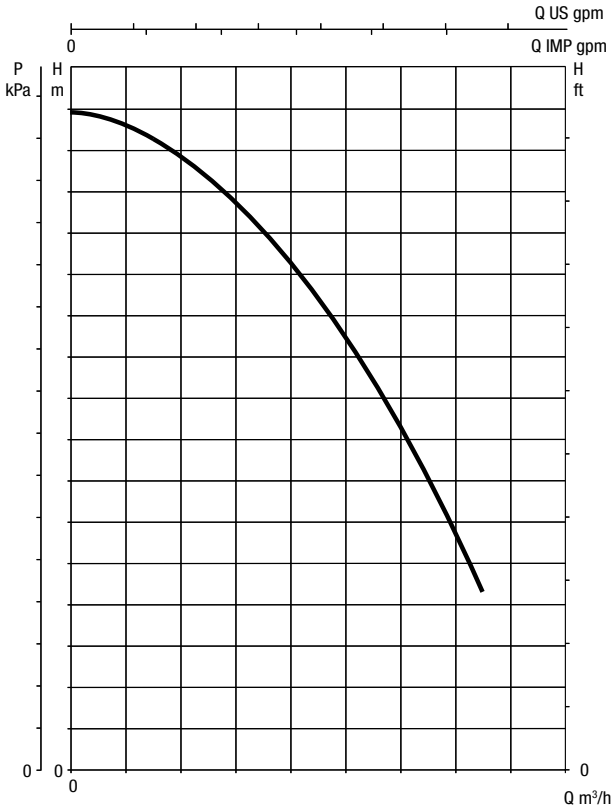

CURVE DELLE PRESTAZIONI SENZA INVERTER

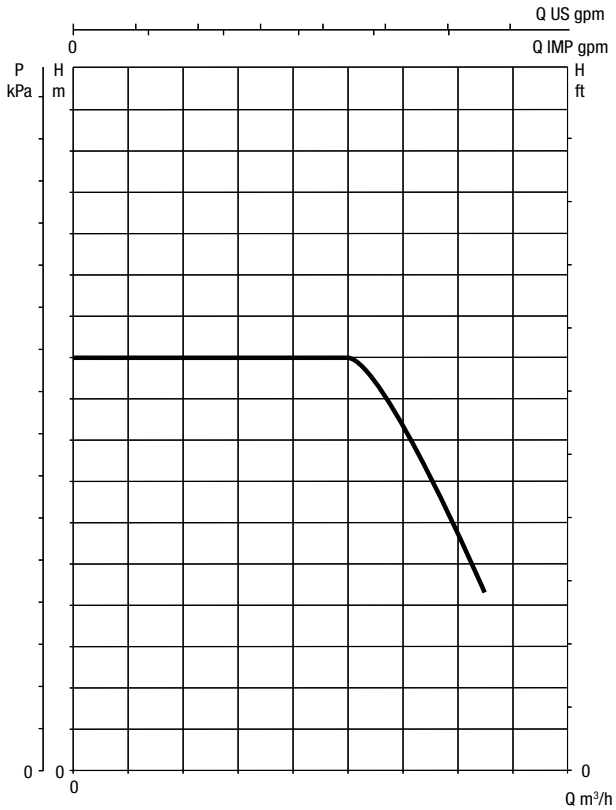

CURVE DELLE PRESTAZIONI CON INVERTER

L'inverter è capace di mantenere costante la pressione al variare della portata.
La pressione di esercizio è regolabile dall'utente.
Un buon set point di pressione è fra 1/3 e 2/3 della prevalenza massima dell'elettropompa. In questo modo si mantiene elevata l'efficienza della pompa e si ottiene il massimo risparmio.
Inoltre MCE/P non blocca la pompa se la pressione non è raggiunta, ma il flusso è presente, questo evita interruzioni di servizio in caso di flussi elevati.

Per maggiori dettagli consultare l'appendice tecnica

KE MONOGIRANTE

ELETTROPOMPE CENTRIFUGHE MONOGIRANTE CON INVERTER MCE/P

MATERIALI

N°	PARTICOLARI	MATERIALI	MODELLI
1	CORPO POMPA	GHISA 200 UNI ISO 185	
3	SUPPORTO	GHISA 200 UNI ISO 185	
4	GIRANTE	TECNOPOLIMERO A	K 36/200; K 40/200;
		TECNOPOLIMERO B	K 55/200
		GHISA 200 UNI ISO 185	K 40/400; K 50/400; K 30/800; K 40/800; K 50/800; K 25/1200; K 35/1200
7	ALBERO CON ROTORE	ACCIAIO INOSSIDABILE AISI 303 X10CRNIS 1089 UNI 6900/71	K 36/200; K 40/200; K 55/200
		ACCIAIO INOSSIDABILE AISI 304 X5CRNI 1810 UNI 6900/71	K 40/400; K 50/400; K 30/800; K 40/800; K 50/800; K 25/1200; K 35/1200
16	TENUTA MECCANICA	CARBONE/CERAMICA	
28	GUARNIZIONE OR	GOMMA NBR	

* A contatto con il liquido

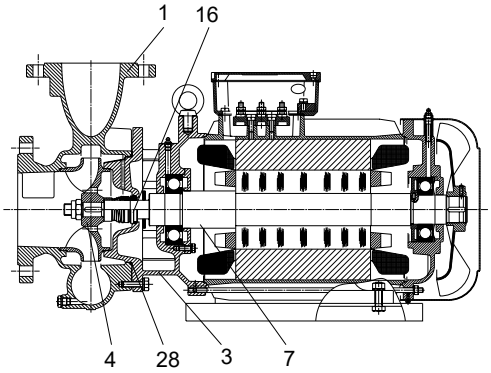

TABELLA DI SELEZIONE - KE MONOGIRANTE

MODELLO	Q= m³/h	0	4,8	6	7,2	9	9,6	10,8	12	15	18	24	30	36	42	60	72	84	96
	Q= l/min	0	80	100	120	150	160	180	200	250	300	400	500	600	700	1000	1200	1400	1600
KE 36/200 T MCE30/P	H (m)	36,6	36	35,5	35	34	33,3	32,5	31,5	28	23,5								
KE 40/200 T MCE30/P		41,3	41	40,5	40	39	38,8	38	37	33,5	29								
KE 55/200 T MCE55/P		54		54	53,9	53,2	53	52	51,5	48,5	45								
KE 40/400 T MCE55/P		50,5							49	48	45	37	24						
KE 50/400 T MCE110/P		62							61	60	59	54,5	46						
KE 30/800 T MCE110/P		44										42	40	38	35	21,5			
KE 40/800 T MCE110/P		51,5										50	48	47	43,5	32,5	21		
KE 50/800 T MCE110/P		58										56,5	55	53,5	51	41	31		
KE 25/1200 T MCE110/P		40,7										39	38,5	38	37	33,5	30	25	18
KE 35/1200 T MCE110/P		45												43	42,5	38,5	35	31,5	27

DAB PUMPS si riserva il diritto di apportare modifiche senza obbligo di preavviso

KE 36/200 - ELETTROPOMPE CENTRIFUGHE MONOGIRANTE CON INVERTER MCE/P PER APPROVVIGIONAMENTO IDRICO IN AMBIENTE DOMESTICO, CIVILE E INDUSTRIALE

Campo di temperatura del liquido pompato: da -10°C a +50°C - Massima temperatura ambiente: +40°C

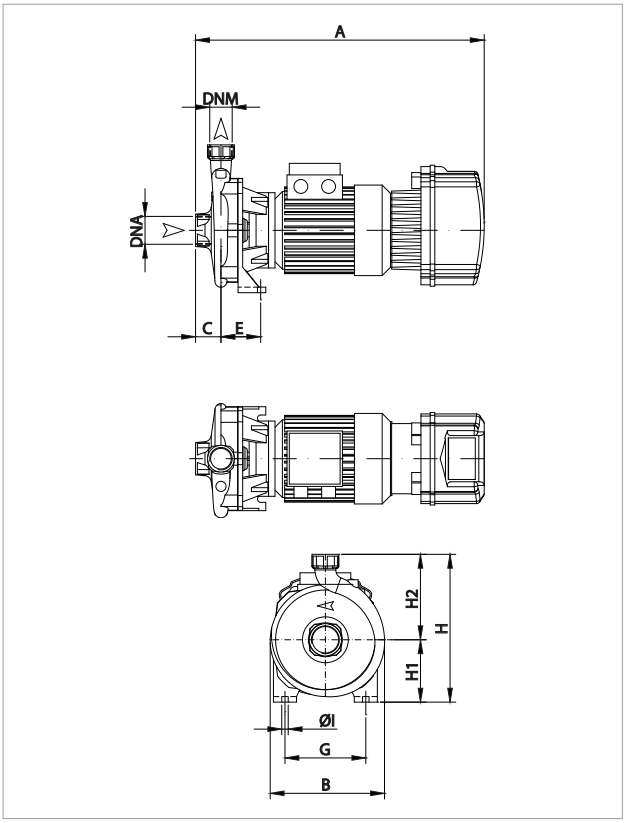

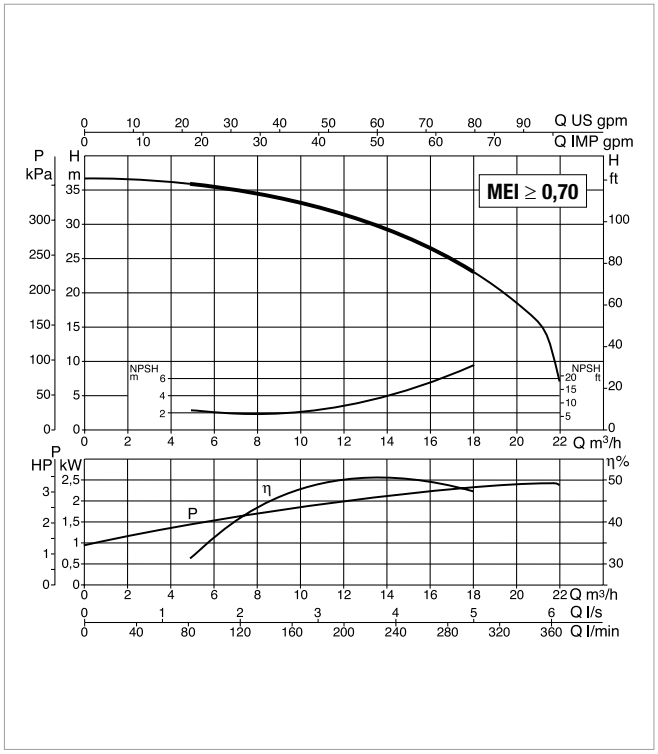

Vedi riferimenti efficienza idraulica a pag. 241

Le curve di prestazione sono basate su valori di viscosità cinematica = 1 mm²/s e densità pari a 1000 kg/m³. Tolleranza delle curve secondo ISO9906.

MODELLO	DATI ELETTRICI					
	ALIMENTAZ. 50 Hz	P1 MAX kW	P2 NOMINALE		In A	r.p.m.
			kW	HP		
KE 36/200 T MCE30/P	3 x 400V	3,2	2,2	3	6,96	2895

MODELLO	A	B	C	E	G	I	H	H1	H2	DNA				DNM				DIMENSIONI IMBALLO			VOLUME (mc)	PESO Kg
											X1	Y1	Z1		X2	Y2	Z2	L/A	L/B	H		
KE 36/200 T MCE30/P	625	267	55	86	175	14	357	135	185	G 2"	-	-	-	G 1" ¼	-	-	-	826	430	426	0,151	39,9

DAB PUMPS si riserva il diritto di apportare modifiche senza obbligo di preavviso

KE 40/200 - ELETTROPOMPE CENTRIFUGHE MONOGIRANTE CON INVERTER MCE/P PER APPROVVIGIONAMENTO IDRICO IN AMBIENTE DOMESTICO, CIVILE E INDUSTRIALE

Campo di temperatura del liquido pompato: da -10°C a +50°C - Massima temperatura ambiente: +40°C

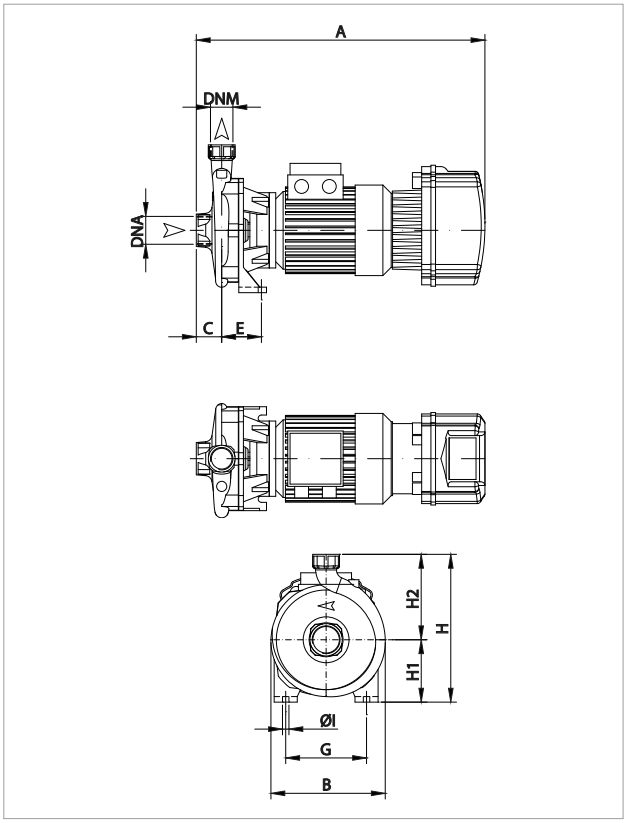

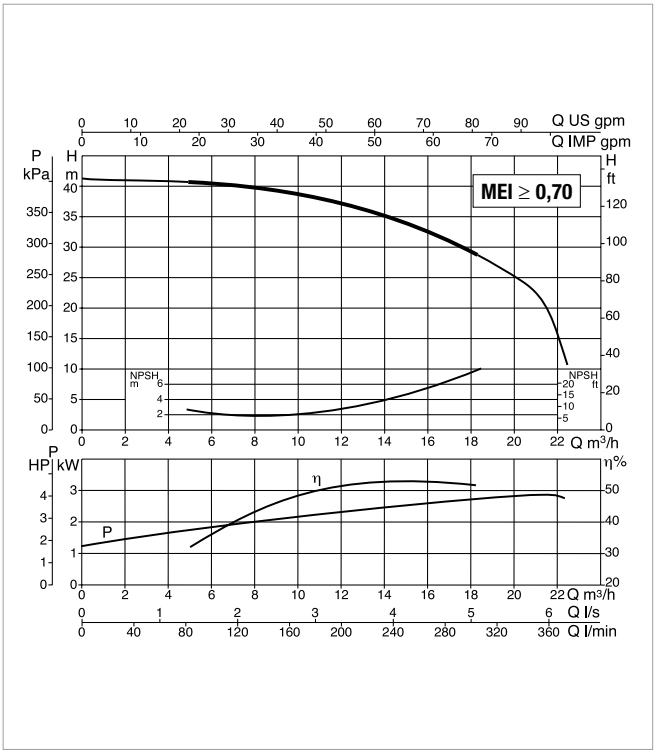

Vedi riferimenti efficienza idraulica a pag. 241

Le curve di prestazione sono basate su valori di viscosità cinematica = 1 mm²/s e densità pari a 1000 kg/m³. Tolleranza delle curve secondo ISO9906.

MODELLO	DATI ELETTRICI					
	ALIMENTAZ. 50 Hz	P1 MAX kW	P2 NOMINALE		In A	r.p.m.
			kW	HP		
KE 40/200 T MCE30/P	3 x 400V	3,8	3	4	8,93	2924

MODELLO	A	B	C	E	G	I	H	H1	H2	DNA				DNM				DIMENSIONI IMBALLO			VOLUME (mc)	PESO Kg
											X1	Y1	Z1		X2	Y2	Z2	L/A	L/B	H		
KE 40/200 T MCE30/P	625	267	55	86	175	14	357	135	185	G 2"	-	-	-	G 1" ¼	-	-	-	826	430	426	0,151	41,7

DAB PUMPS si riserva il diritto di apportare modifiche senza obbligo di preavviso

KE 55/200 - ELETTROPOMPE CENTRIFUGHE MONOGIRANTE CON INVERTER MCE/P PER APPROVVIGIONAMENTO IDRICO IN AMBIENTE DOMESTICO, CIVILE E INDUSTRIALE

Campo di temperatura del liquido pompato: da -15°C a +80°C - Massima temperatura ambiente: +40°C

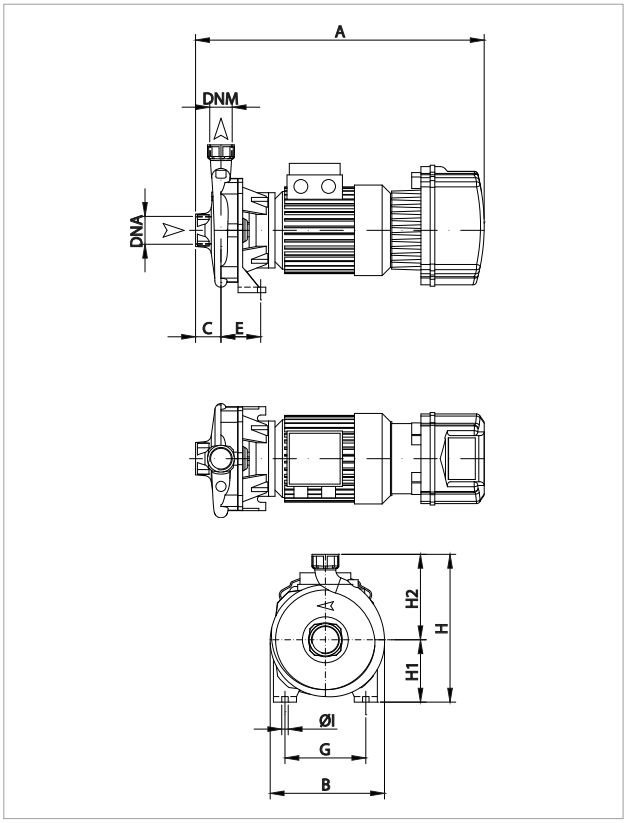

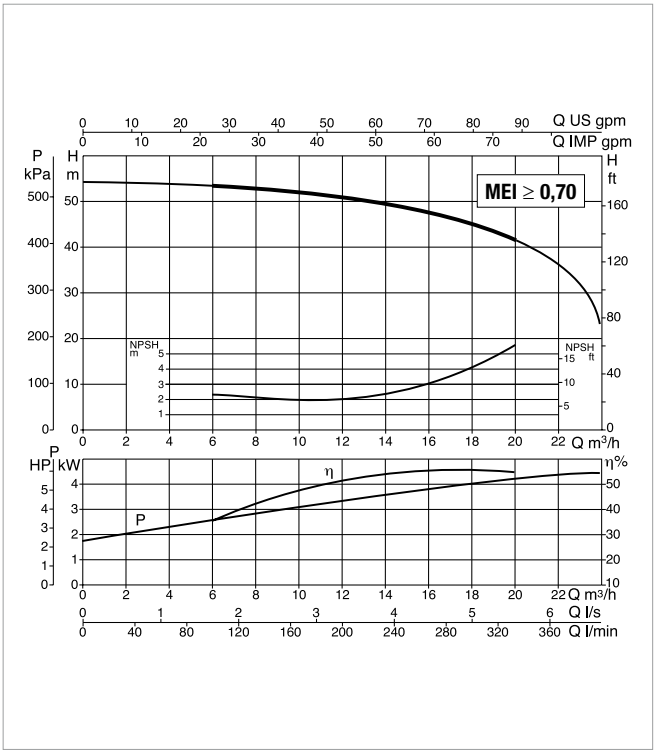

Vedi riferimenti efficienza idraulica a pag. 241

Le curve di prestazione sono basate su valori di viscosità cinematica = 1 mm²/s e densità pari a 1000 kg/m³. Tolleranza delle curve secondo ISO9906.

MODELLO	DATI ELETTRICI					
	ALIMENTAZ. 50 Hz	P1 MAX kW	P2 NOMINALE		In A	r.p.m.
			kW	HP		
KE 55/200 T MCE55/P	3 x 400V	5,3	4	5,5	10,90	2871

MODELLO	A	B	C	E	G	I	H	H1	H2	DNA				DNM				DIMENSIONI IMBALLO			VOLUME (mc)	PESO Kg
											X1	Y1	Z1		X2	Y2	Z2	L/A	L/B	H		
KE 55/200 T MCE55/P	625	267	55	86	175	14	357	135	185	G 2"	-	-	-	G 1" ¼	-	-	-	826	430	426	0,151	41,7

DAB PUMPS si riserva il diritto di apportare modifiche senza obbligo di preavviso

KE 40/400 - ELETTROPOMPE CENTRIFUGHE MONOGIRANTE CON INVERTER MCE/P PER APPROVVIGIONAMENTO IDRICO IN AMBIENTE DOMESTICO, CIVILE E INDUSTRIALE

Campo di temperatura del liquido pompato: da -15°C a +80°C - Massima temperatura ambiente: +40°C

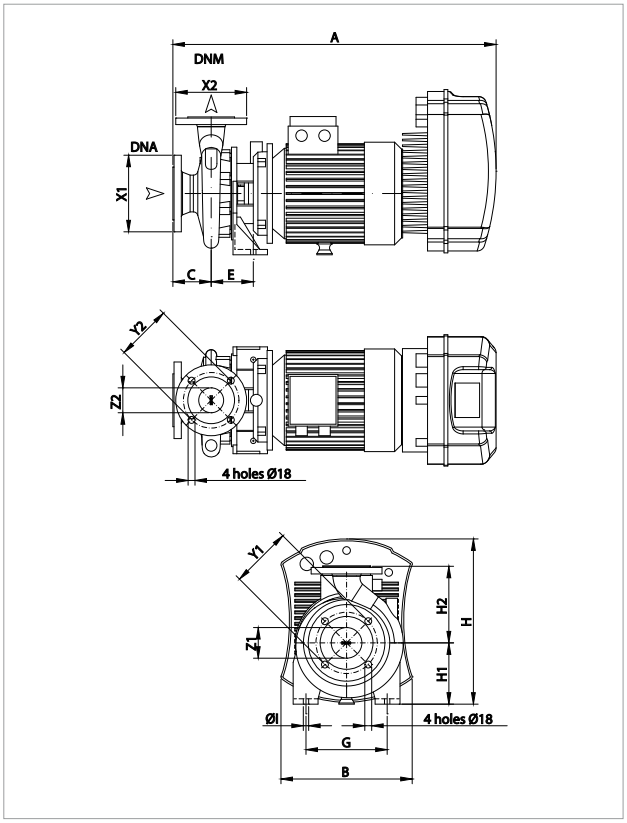

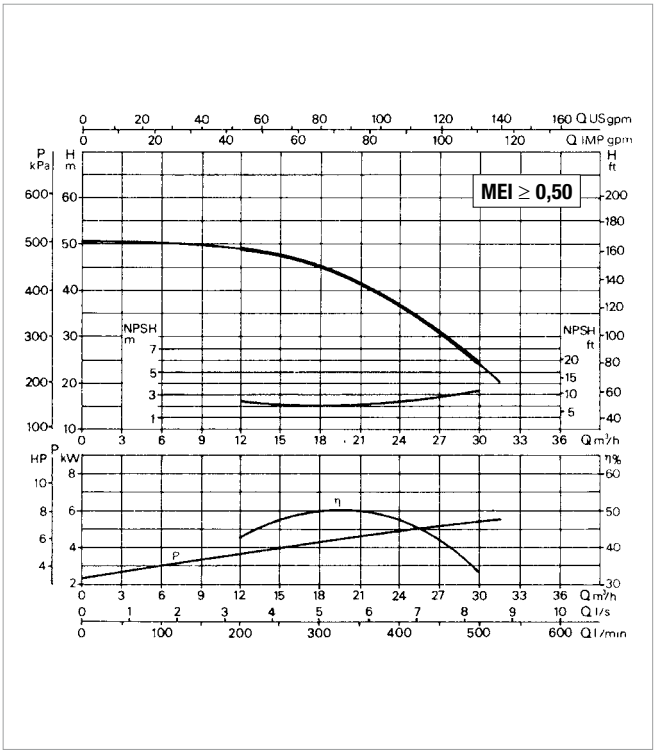

Vedi riferimenti efficienza idraulica a pag. 241

Le curve di prestazione sono basate su valori di viscosità cinematica = 1 mm²/s e densità pari a 1000 kg/m³. Tolleranza delle curve secondo ISO9906.

MODELLO	DATI ELETTRICI					
	ALIMENTAZ. 50 Hz	P1 MAX kW	P2 NOMINALE		In A	r.p.m.
			kW	HP		
KE 40/400 T MCE55/P	3 x 400V	6,7	5,5	7,5	14,67	2938

MODELLO	A	B	C	E	G	I	H	H1	H2	DNA				DNM				DIMENSIONI IMBALLO			VOLUME (mc)	PESO Kg
											X1	Y1	Z1		X2	Y2	Z2	L/A	L/B	H		
KE 40/400 T MCE55/P	768	273	100	110	212	14	360	160	200	-	185	145	65	-	165	125	50	826	430	426	0,151	86,6

DAB PUMPS si riserva il diritto di apportare modifiche senza obbligo di preavviso

KE 50/400 - ELETTROPOMPE CENTRIFUGHE MONOGIRANTE CON INVERTER MCE/P PER APPROVVIGIONAMENTO IDRICO IN AMBIENTE DOMESTICO, CIVILE E INDUSTRIALE

Campo di temperatura del liquido pompato: da -15°C a +80°C - **Massima temperatura ambiente:** +40°C

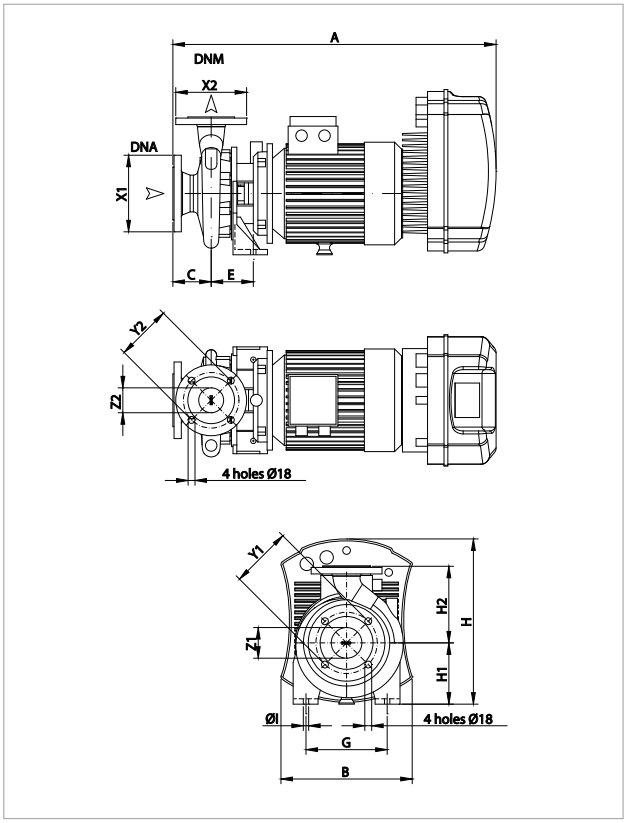

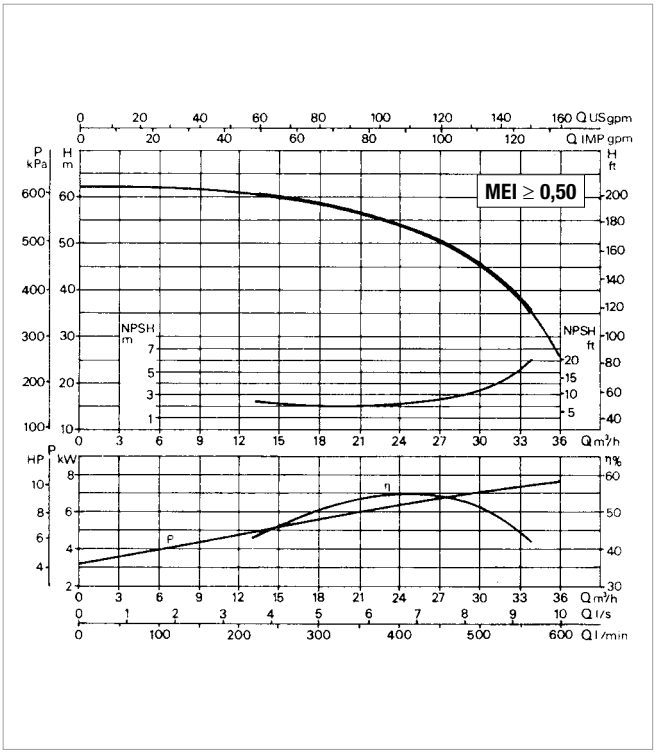

Vedi riferimenti efficienza idraulica a pag. 241

Le curve di prestazione sono basate su valori di viscosità cinematica = 1 mm²/s e densità pari a 1000 kg/m³. Tolleranza delle curve secondo ISO9906.

MODELLO	DATI ELETTRICI					
	ALIMENTAZ. 50 Hz	P1 MAX kW	P2 NOMINALE		In A	r.p.m.
			kW	HP		
KE 50/400 T MCE110/P	3 x 400V	8,9	7,5	10	18,74	2935

MODELLO	A	B	C	E	G	I	H	H1	H2	DNA				DNM				DIMENSIONI IMBALLO			VOLUME (mc)	PESO Kg
											X1	Y1	Z1		X2	Y2	Z2	L/A	L/B	H		
KE 50/400 T MCE110/P	818	341	100	110	212	14	428	160	200	-	185	145	65	-	165	125	50	1026	530	546	0,297	91,7

DAB PUMPS si riserva il diritto di apportare modifiche senza obbligo di preavviso

KE 30/800 - ELETTROPOMPE CENTRIFUGHE MONOGIRANTE CON INVERTER MCE/P PER APPROVVIGIONAMENTO IDRICO IN AMBIENTE DOMESTICO, CIVILE E INDUSTRIALE

Campo di temperatura del liquido pompato: da -15°C a +80°C - Massima temperatura ambiente: +40°C

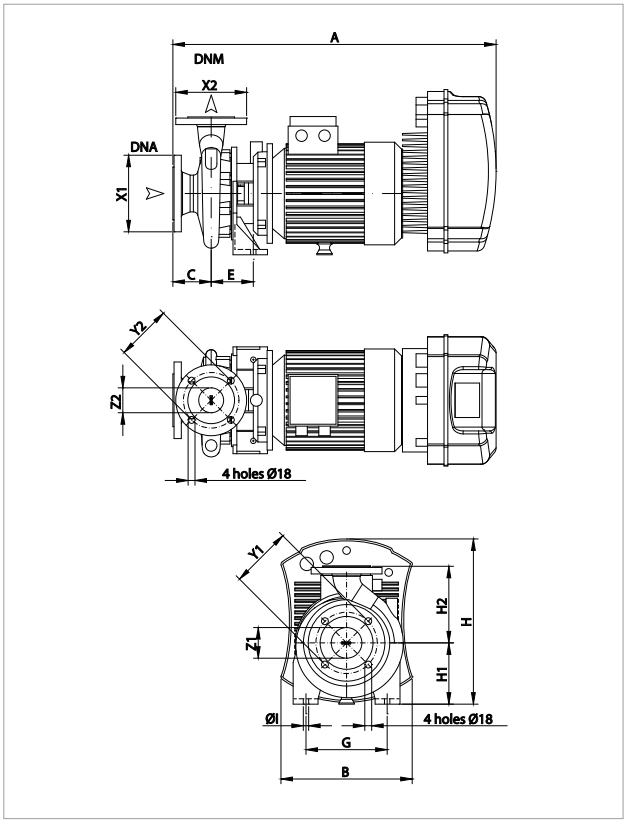

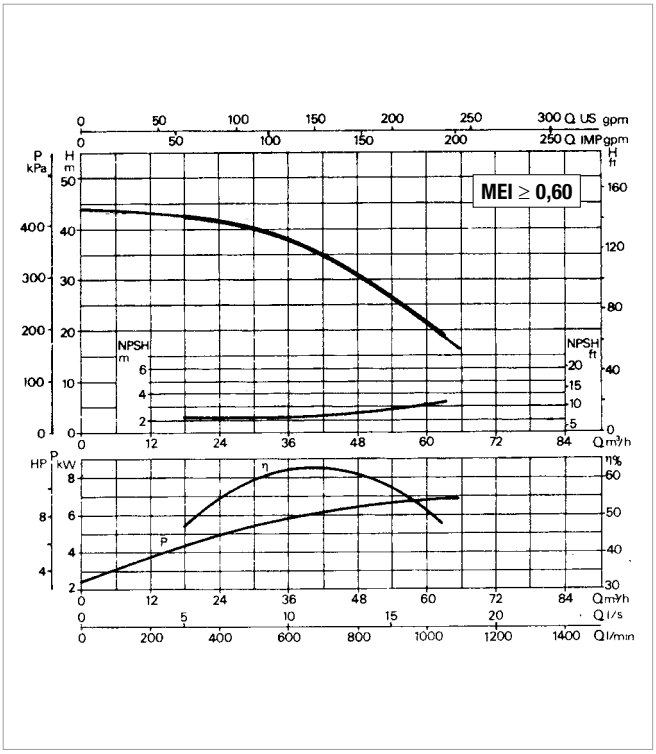

Vedi riferimenti efficienza idraulica a pag. 241

Le curve di prestazione sono basate su valori di viscosità cinematica = 1 mm²/s e densità pari a 1000 kg/m³. Tolleranza delle curve secondo ISO9906.

MODELLO	DATI ELETTRICI					
	ALIMENTAZ. 50 Hz	P1 MAX kW	P2 NOMINALE		In A	r.p.m.
			kW	HP		
KE 30/800 T MCE110/P	3 x 400V	8,5	7,5	10	18,19	2936

MODELLO	A	B	C	E	G	I	H	H1	H2	DNA				DNM				DIMENSIONI IMBALLO			VOLUME (mc)	PESO Kg
											X1	Y1	Z1		X2	Y2	Z2	L/A	L/B	H		
KE 30/800 T MCE110/P	858	341	100	110	212	14	428	160	225	-	200	160	80	-	185	145	65	1026	530	546	0,297	103,1

KE 40/800 - ELETTROPOMPE CENTRIFUGHE MONOGIRANTE CON INVERTER MCE/P PER APPROVVIGIONAMENTO IDRICO IN AMBIENTE DOMESTICO, CIVILE E INDUSTRIALE

Campo di temperatura del liquido pompato: da -15°C a +80°C - **Massima temperatura ambiente:** +40°C

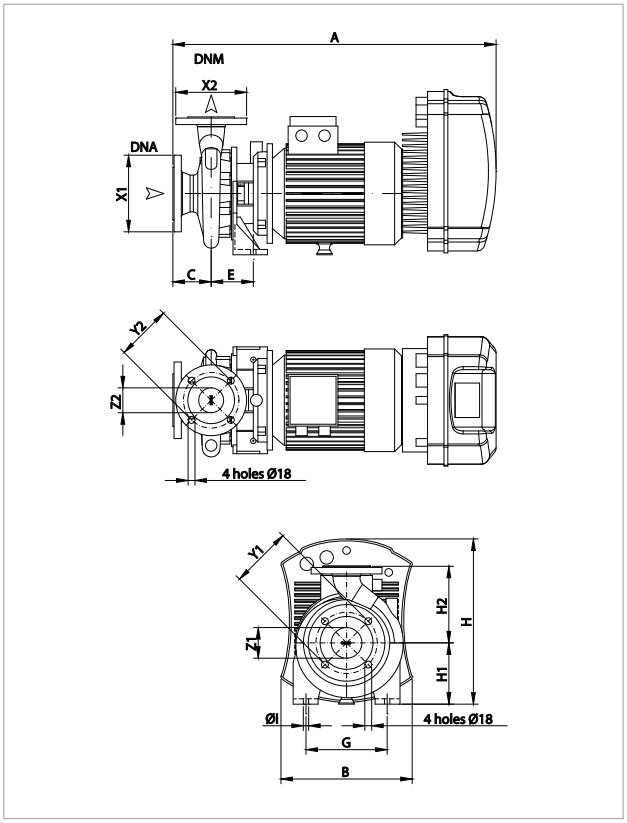

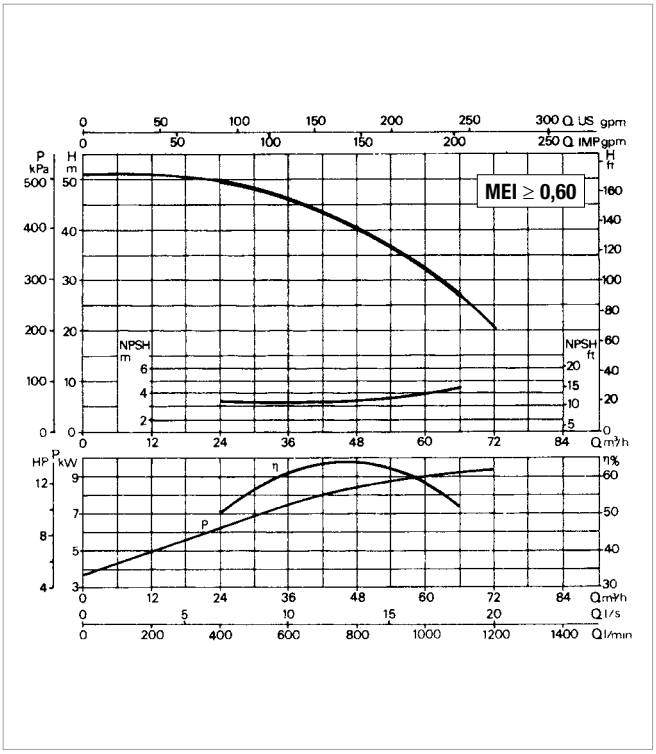

Vedi riferimenti efficienza idraulica a pag. 241

Le curve di prestazione sono basate su valori di viscosità cinematica = 1 mm²/s e densità pari a 1000 kg/m³. Tolleranza delle curve secondo ISO9906.

MODELLO	DATI ELETTRICI					
	ALIMENTAZ. 50 Hz	P1 MAX kW	P2 NOMINALE		In A	r.p.m.
			kW	HP		
KE 40/800 T MCE110/P	3 x 400V	10,4	9,2	12,5	21,48	2941

MODELLO	A	B	C	E	G	I	H	H1	H2	DNA				DNM				DIMENSIONI IMBALLO			VOLUME (mc)	PESO Kg
											X1	Y1	Z1		X2	Y2	Z2	L/A	L/B	H		
KE 40/800 T MCE110/P	858	341	100	110	212	14	428	160	225	-	200	160	80	-	185	145	65	1026	530	546	0,297	107,9

DAB PUMPS si riserva il diritto di apportare modifiche senza obbligo di preavviso

KE 50/800 - ELETTROPOMPE CENTRIFUGHE MONOGIRANTE CON INVERTER MCE/P PER APPROVVIGIONAMENTO IDRICO IN AMBIENTE DOMESTICO, CIVILE E INDUSTRIALE

Campo di temperatura del liquido pompato: da -15°C a +80°C - Massima temperatura ambiente: +40°C

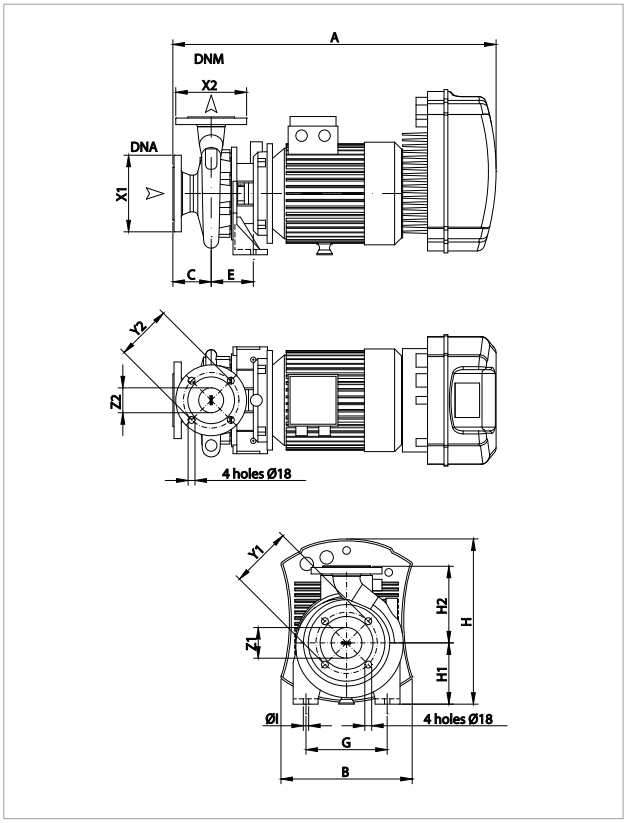

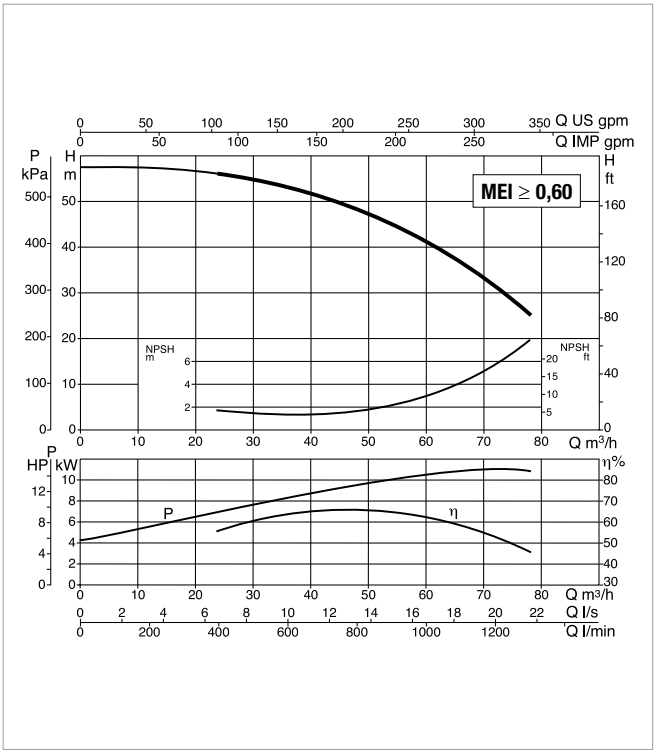

Vedi riferimenti efficienza idraulica a pag. 241

Le curve di prestazione sono basate su valori di viscosità cinematica = 1 mm²/s e densità pari a 1000 kg/m³. Tolleranza delle curve secondo ISO9906.

MODELLO	DATI ELETTRICI					
	ALIMENTAZ. 50 Hz	P1 MAX kW	P2 NOMINALE		In A	r.p.m.
			kW	HP		
KE 50/800 T MCE110/P	3 x 400V	13,5	11	15	27,49	2937

MODELLO	A	B	C	E	G	I	H	H1	H2	DNA				DNM				DIMENSIONI IMBALLO			VOLUME (mc)	PESO Kg
											X1	Y1	Z1		X2	Y2	Z2	L/A	L/B	H		
KE 50/800 T MCE110/P	858	341	100	110	212	14	428	160	225	-	200	160	80	-	185	145	65	1026	530	546	0,297	117,2

DAB PUMPS si riserva il diritto di apportare modifiche senza obbligo di preavviso

KE 25/1200 - ELETTROPOMPE CENTRIFUGHE MONOGIRANTE CON INVERTER MCE/P PER APPROVVIGIONAMENTO IDRICO IN AMBIENTE DOMESTICO, CIVILE E INDUSTRIALE

Campo di temperatura del liquido pompato: da -15°C a +80°C - Massima temperatura ambiente: +40°C

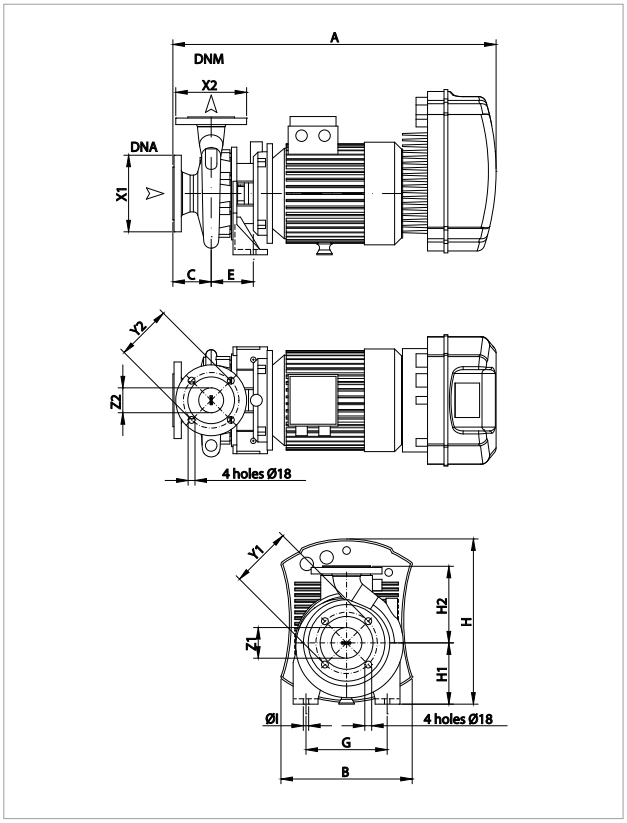

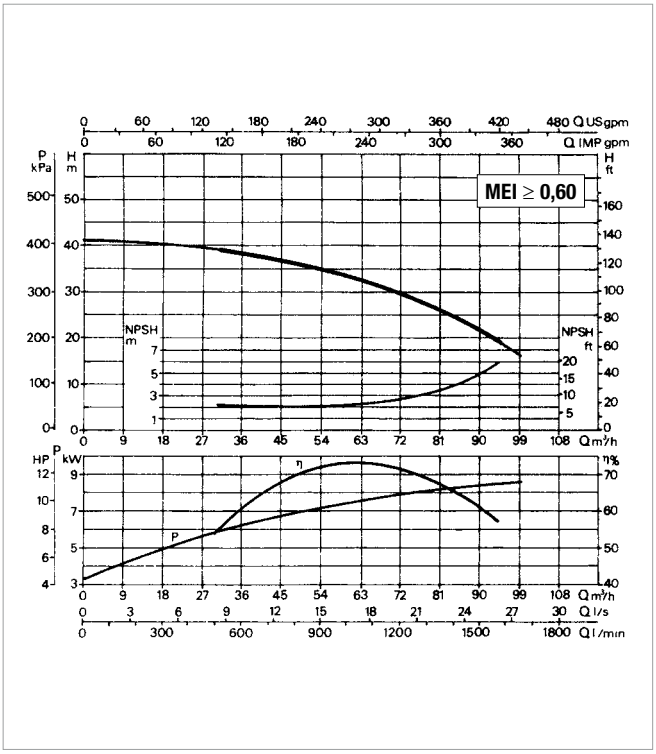

Vedi riferimenti efficienza idraulica a pag. 241

Le curve di prestazione sono basate su valori di viscosità cinematica = 1 mm²/s e densità pari a 1000 kg/m³. Tolleranza delle curve secondo ISO9906.

MODELLO	DATI ELETTRICI					
	ALIMENTAZ. 50 Hz	P1 MAX kW	P2 NOMINALE		In A	r.p.m.
			kW	HP		
KE 25/1200 T MCE110/P	3 x 400V	12,0	10	12,5	20,92	2944

MODELLO	A	B	C	E	G	I	H	H1	H2	DNA				DNM				DIMENSIONI IMBALLO			VOLUME (mc)	PESO Kg
											X1	Y1	Z1		X2	Y2	Z2	L/A	L/B	H		
KE 25/1200 T MCE110/P	858	341	100	110	212	14	428	160	225	-	200	160	80	-	185	145	65	1026	530	546	0,297	106,9

KE 35/1200 - ELETTROPOMPE CENTRIFUGHE MONOGIRANTE CON INVERTER MCE/P PER APPROVVIGIONAMENTO IDRICO IN AMBIENTE DOMESTICO, CIVILE E INDUSTRIALE

Campo di temperatura del liquido pompato: da -15°C a +80°C - Massima temperatura ambiente: +40°C

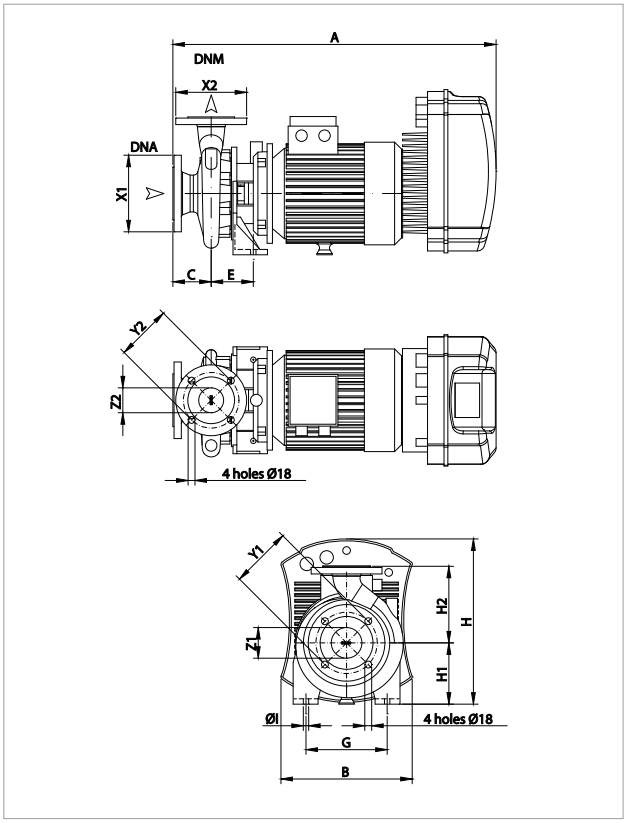

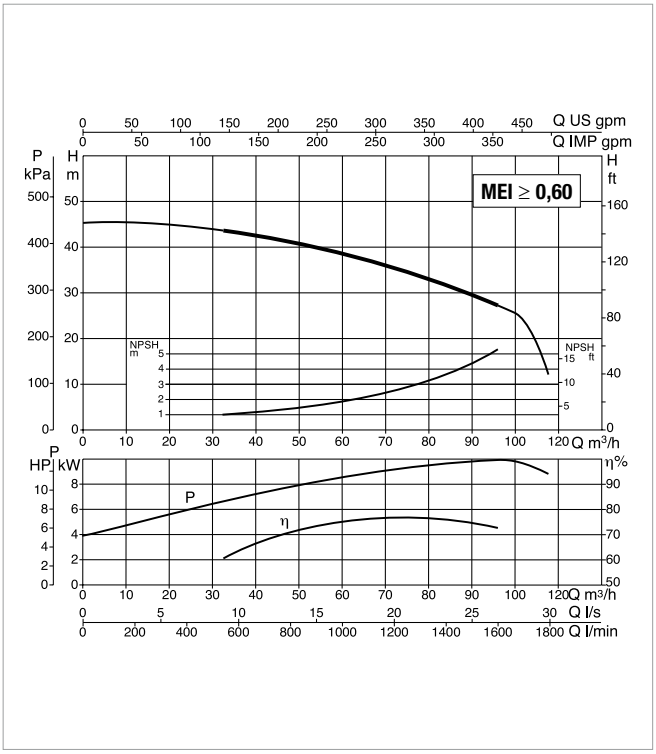

Vedi riferimenti efficienza idraulica a pag. 241

Le curve di prestazione sono basate su valori di viscosità cinematica = 1 mm²/s e densità pari a 1000 kg/m³. Tolleranza delle curve secondo ISO9906.

MODELLO	DATI ELETTRICI					
	ALIMENTAZ. 50 Hz	P1 MAX kW	P2 NOMINALE		In A	r.p.m.
			kW	HP		
KE 35/1200 T MCE110/P	3 x 400V	11,4	12	15	25,10	2946

MODELLO	A	B	C	E	G	I	H	H1	H2	DNA				DNM				DIMENSIONI IMBALLO			VOLUME (mc)	PESO Kg
											X1	Y1	Z1		X2	Y2	Z2	L/A	L/B	H		
KE 35/1200 T MCE110/P	858	341	100	110	212	14	428	160	225	-	200	160	80	-	185	145	65	1026	530	546	0,297	112,9

DAB PUMPS si riserva il diritto di apportare modifiche senza obbligo di preavviso

KE BIGIRANTE

ELETTROPOMPE CENTRIFUGHE BIGIRANTE CON INVERTER MCE/P

DATI TECNICI

Campo di funzionamento: da 2 a 30m^3/h con prevalenza fino a 95 metri.
Campo di temperatura del liquido:
da -10°C a +50°C: per KE 35/40, KE 45/50, KE 55/100
da -15°C a +80°C: per KE 55/50, KE 66/100, KE 90/100, KE 70/300, KE 80/300, KE 70/400, KE 80/400.
Liquido pompato: pulito libero da sostanze solide o abrasive, non viscoso, non aggressivo, non cristallizzato e chimicamente neutro prossimo alle caratteristiche dell'acqua.
Massima temperatura ambiente: +40°C.
Massima pressione di esercizio:
KE 35/40: 6 bar (600 kPa)
KE 45/50, KE 55/50: 8 bar (800 kPa)
KE 55/100, KE 66/100: 10 bar (1000 kPa)
KE 90/100, KE 70/300, KE 80/300 KE 70/400, KE 80/400: 12 bar (1200 kPa).
Grado di protezione alla morsettiera: IP 55.
Grado di protezione: IP 44
Classe di isolamento: F
Installazione: normalmente in posizione orizzontale o verticale purché il motore sia sempre sopra la pompa.

APPLICAZIONI

Pompa centrifuga bigirante progettata per la realizzazione di gruppi di pressurizzazione in impianti idrici e alimentazione di autoclavi.
Idonea per irrigazioni a pioggia e altri impieghi di approvvigionamento idrico in generale.

CARATTERISTICHE COSTRUTTIVE DELLA POMPA

Corpo pompa e supporto motore in ghisa.
Giranti contrapposte in tecnopolimero.
Tenuta meccanica in carbone/ceramica.

CARATTERISTICHE COSTRUTTIVE DEL MOTORE

Di tipo asincrono chiuso e raffreddato a ventilazione esterna.
Rotore montato su cuscinetti a sfere ingrassati a vita e sovradimensionati per garantire silenziosità e durata.
Costruzione secondo normative CEI 2-3.
Comandato da inverter MCE.
Tensione monofase di serie: 1x230 V / 50-60 Hz
Versione speciale a richiesta: trifase 3x400 V / 50 Hz o trifase 3x460 V / 60 Hz

Tensione trifase di serie: 3x400 V / 50 Hz
Versione speciale a richiesta: 3x460 V / 60 Hz

DAB PUMPS si riserva il diritto di apportare modifiche senza obbligo di preavviso

INVERTER MCE/P

MCE-P

CARATTERISTICHE COSTRUTTIVE PARTE ELETTRONICA: INVERTER MCE/P

L'Inverter regola in modo continuo la velocità di rotazione di una elettropompa, in modo da mantenere una pressione costante al variare della portata.
Le altre elettropompe, sempre a velocità variabile, vengono inserite in cascata, dopo che la prima ha raggiunto la massima velocità e, modulando, compensano le fluttuazioni di pressione nell'impianto.
Ad ogni ciclo di funzionamento è possibile impostare la commutazione di riavvio su una pompa diversa, in modo da garantire un utilizzo uniforme di tutte le elettropompe.
E' possibile anche impostare dei tempi di lavoro per singola pompa, con scambio di funzionamento dopo il tempo impostato.
La pressione "SP" è regolabile dall'utente tramite due tasti "+" e "-" posti sull'MCE/P (di regola tutte le pompe sono impostate allo stesso valore di pressione), con i nuovi MCE/P, è sufficiente impostare il dato in una delle apparecchiature, e automaticamente il dato viene propagato alle altre pompe del sistema.

MODI DI FUNZIONAMENTO

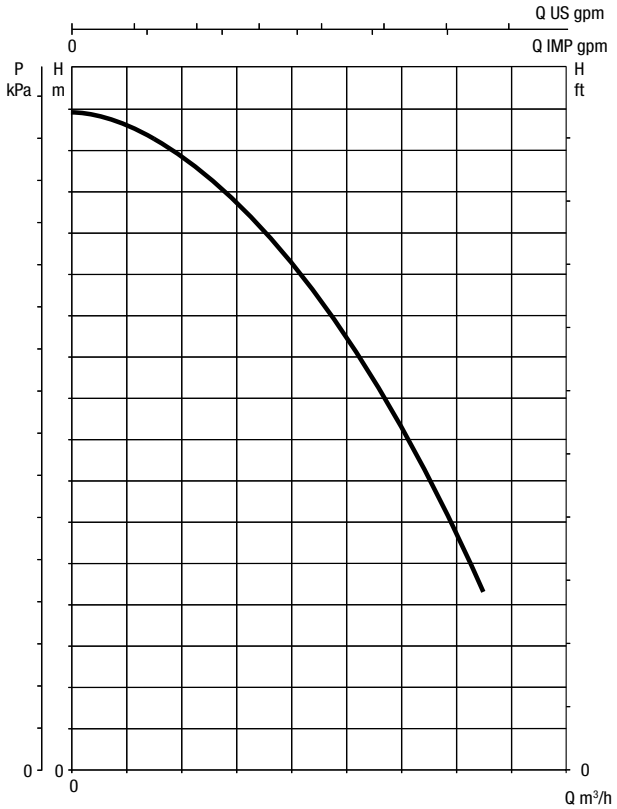

CURVE DELLE PRESTAZIONI SENZA INVERTER

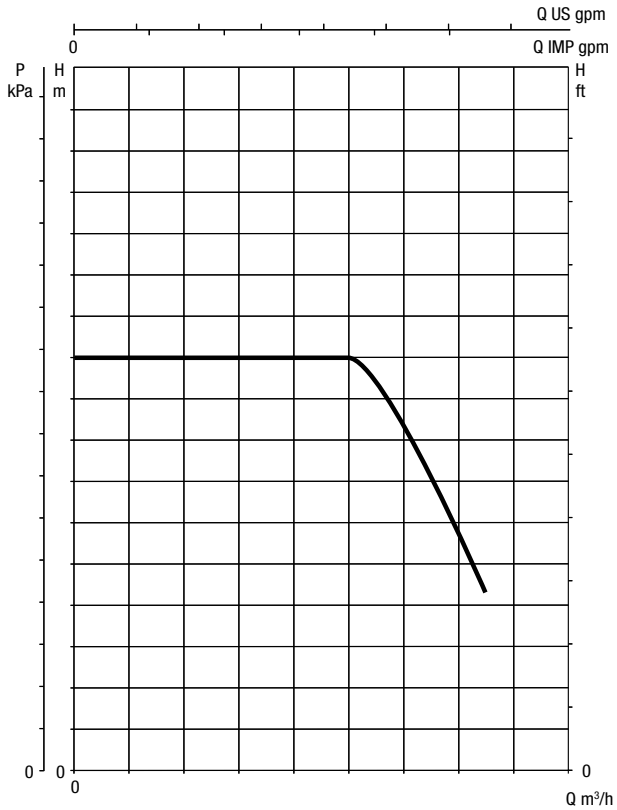

CURVE DELLE PRESTAZIONI CON INVERTER

L'inverter è capace di mantenere costante la pressione al variare della portata.
La pressione di esercizio è regolabile dall'utente.
Un buon set point di pressione è fra 1/3 e 2/3 della prevalenza massima dell'elettropompa. In questo modo si mantiene elevata l'efficienza della pompa e si ottiene il massimo risparmio.
Inoltre MCE/P non blocca la pompa se la pressione non è raggiunta, ma il flusso è presente, questo evita interruzioni di servizio in caso di flussi elevati.

Per maggiori dettagli consultare l'appendice tecnica

DAB PUMPS si riserva il diritto di apportare modifiche senza obbligo di preavviso

KE BIGIRANTE

ELETTROPOMPE CENTRIFUGHE BIGIRANTE CON INVERTER MCE/P

MATERIALI

N°	PARTICOLARI	MATERIALI	MODELLI
1	CORPO POMPA	GHISA 200 UNI ISO 185	
3	SUPPORTO	GHISA 200 UNI ISO 185	
4	GIRANTE	TECNOPOLIMERO A	K 35/40; K 45/50; K 55/100
		TECNOPOLIMERO B	K 55/50; K 66/100; K 90/100; K 70/300; K 80/300; K 70/400; K 80/400
7	ALBERO CON ROTORE	ACCIAIO INOSSIDABILE AISI 416 X12CRS13 UNI 6900/71	K 35/40
		ACCIAIO INOSSIDABILE AISI 303 X10CRNIS 1089 UNI 6900/71	K 45/50; K 55/50; K 55/100; K66/100; K 90/100
		ACCIAIO INOSSIDABILE AISI 304 X5 NI 1810 UNI 6900/71	K 70/300; K 80/300; K 70/400; K 80/400
16	TENUTA MECCANICA	CARBONE/CERAMICA	
28	GUARNIZIONE	GOMMA NBR	K 35/40; K 45/50; K 55/50; K 55/100
34	DISCO INTERMEDIO	GHISA 200 UNI ISO 185	K 35/40; K 45/50; K 55/50; K 55/100; K 66/100; K 90/100; K 70/300; K 70/400; K 80/300; K 80/400

* A contatto con il liquido

K 35/40

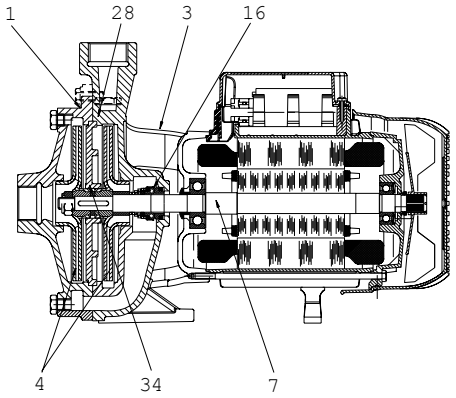

K 45/50 - K 55/50

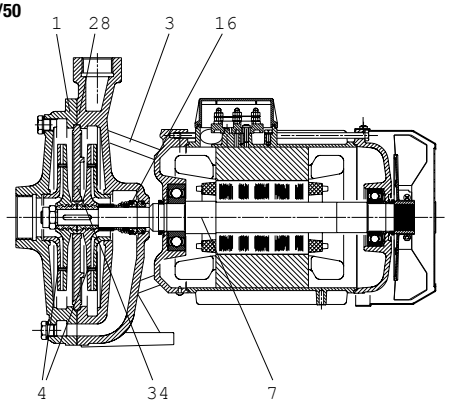

K 55/100 - K 66/100 - K 90/100 - K 70/300 - K 80/300 - K 70/400 - K 80/400

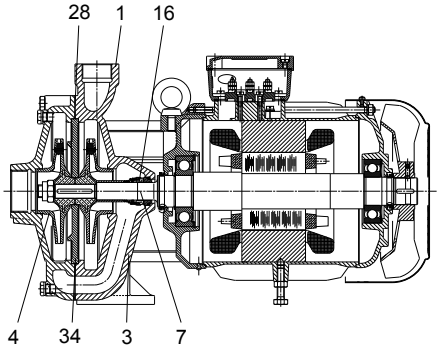

TABELLA DI SELEZIONE - KE BIGIRANTE

MODELLO	Q= m³/h	0	1,2	1,8	2,4	3,6	4,8	6	7,2	9	9,6	10,8	12	15	18	24	30
	Q= l/min	0	20	30	40	60	80	100	120	150	160	180	200	250	300	400	500
KE 35/40 M MCE11/P	H (m)	43,5	41,5	40	38	33	23,5										
KE 45/50 M MCE15/P		51	49	47,5	46	42	37	30									
KE 55/50 M MCE15/P		62	60	58	57	52	45	34									
KE 55/100 T MCE30/P		62			59,5	57	54,5	51	47	39	36						
KE 66/100 T MCE30/P		73			70	67,5	64	60,5	57	49	47						
KE 90/100 T MCE55/P		83,5			82	79,5	76,5	72,5	68	61	58						
KE 70/300 T MCE55/P		76						74	73	72	71,5	70	69	65	60,5	43,5	
KE 80/300 T MCE110/P		95						93	92,2	91	90,5	90	89,5	87	82	68	
KE 70/400 T MCE110/P		86								84	83,2	82,5	82	79	76	65	47
KE 80/400 T MCE110/P		97									95	94,5	94	92	89	80	64

DAB PUMPS si riserva il diritto di apportare modifiche senza obbligo di preavviso

KE 35/40 - ELETTROPOMPE CENTRIFUGHE BIGIRANTE CON INVERTER MCE/P PER APPROVVIGIONAMENTO IDRICO IN AMBIENTE DOMESTICO, CIVILE E INDUSTRIALE

Campo di temperatura del liquido pompato: da -10°C a +50°C - **Massima temperatura ambiente:** +40°C

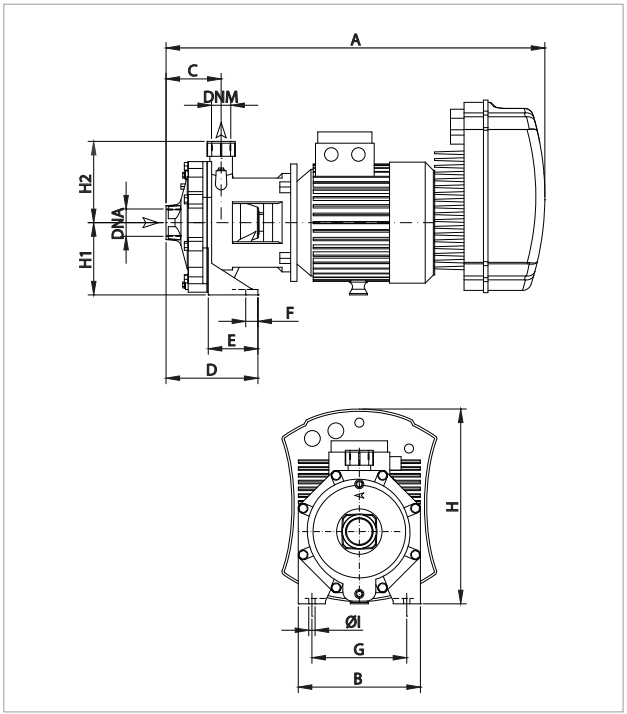

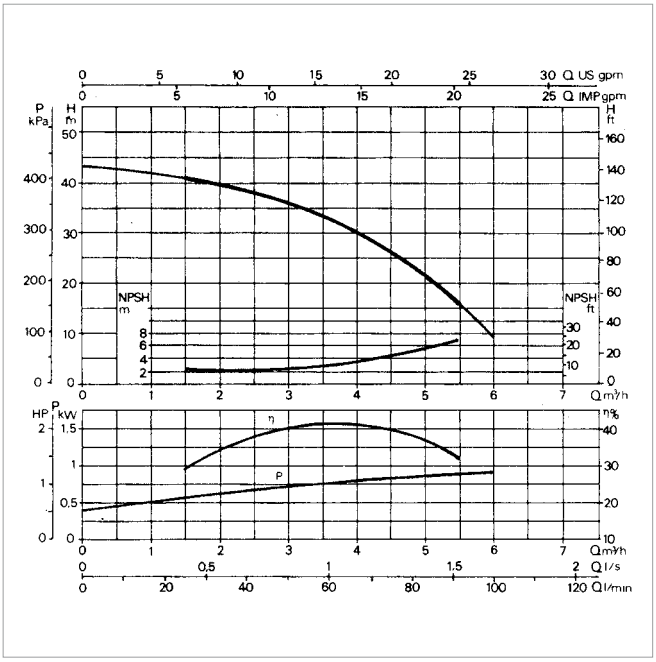

Le curve di prestazione sono basate su valori di viscosità cinematica = 1 mm^2/s e densità pari a 1000 kg/m^3. Tolleranza delle curve secondo ISO9906.

MODELLO	DATI ELETTRICI					
	ALIMENTAZ. 50 Hz	P1 MAX kW	P2 NOMINALE		In A	r.p.m.
			kW	HP		
KE 35/40 M MCE11/P	1 x 230V	1,3	0,75	1,0	10,3	2838

MODELLO	A	B	C	D	E	F	G	I	H	H1	H2	DNA	DNM	DIMENSIONI IMBALLO			VOLUME (mc)	PESO Kg
														L/A	L/B	H		
KE 35/40 M MCE11/P	563	200	76	148	72	15	148	9,5	271	100	135	G 1"	G 1"	826	430	426	0,151	20,5

DAB PUMPS si riserva il diritto di apportare modifiche senza obbligo di preavviso

KE 45/50 - ELETTROPOMPE CENTRIFUGHE BIGIRANTE CON INVERTER MCE/P PER APPROVVIGIONAMENTO IDRICO IN AMBIENTE DOMESTICO, CIVILE E INDUSTRIALE

Campo di temperatura del liquido pompato: da -10°C a +50°C - **Massima temperatura ambiente:** +40°C

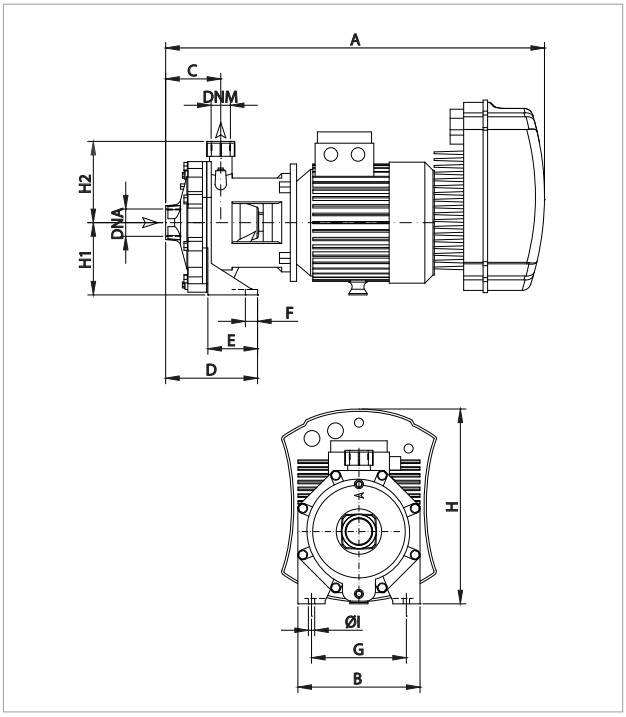

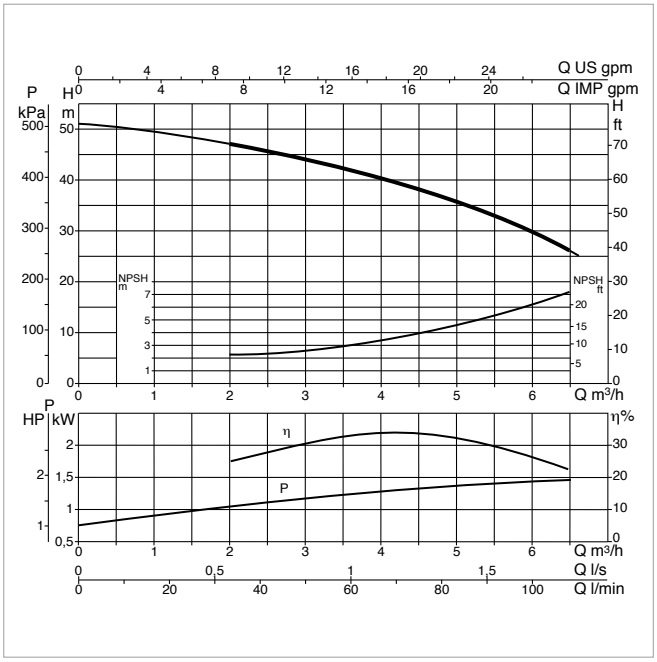

Le curve di prestazione sono basate su valori di viscosità cinematica = 1 mm^2/s e densità pari a 1000 kg/m^3. Tolleranza delle curve secondo ISO9906.

MODELLO	DATI ELETTRICI					
	ALIMENTAZ. 50 Hz	P1 MAX kW	P2 NOMINALE		In A	r.p.m.
			kW	HP		
KE 45/50 M MCE15/P	1 x 230V	2	1,6	2,2	14,7	2866

MODELLO	A	B	C	D	E	F	G	I	H	H1	H2	DNA	DNM	DIMENSIONI IMBALLO			VOLUME (mc)	PESO Kg
														L/A	L/B	H		
KE 45/50 M MCE15/P	570	210	75	144	69	15	165	11,5	289	118	150	G 1" ¼	G 1"	826	430	426	0,151	27,7

DAB PUMPS si riserva il diritto di apportare modifiche senza obbligo di preavviso

KE 55/50 - ELETTROPOMPE CENTRIFUGHE BIGIRANTE CON INVERTER MCE/P PER APPROVVIGIONAMENTO IDRICO IN AMBIENTE DOMESTICO, CIVILE E INDUSTRIALE

Campo di temperatura del liquido pompato: da -15°C a +80°C - **Massima temperatura ambiente:** +40°C

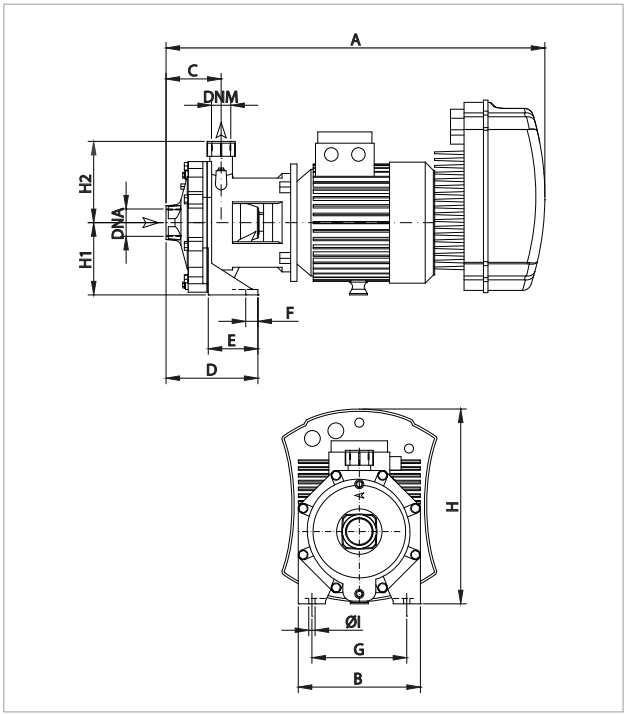

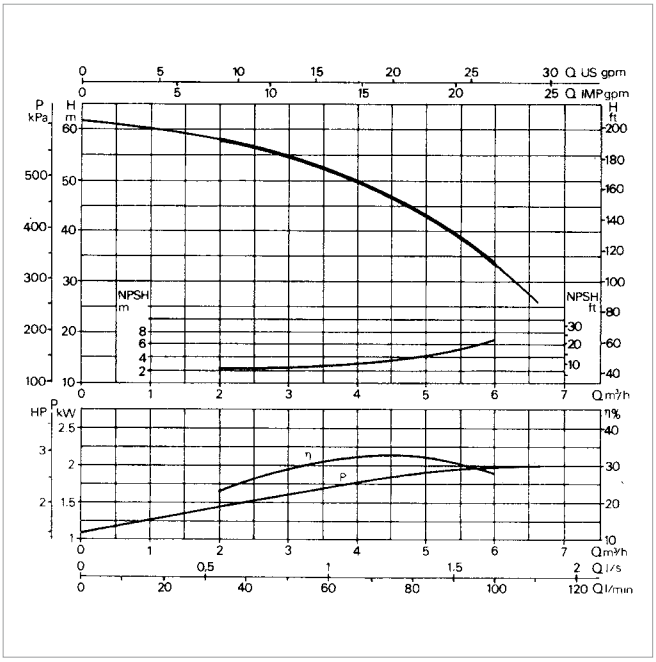

Le curve di prestazione sono basate su valori di viscosità cinematica = 1 mm^2/s e densità pari a 1000 kg/m^3. Tolleranza delle curve secondo ISO9906.

MODELLO	DATI ELETTRICI					
	ALIMENTAZ. 50 Hz	P1 MAX kW	P2 NOMINALE		In A	r.p.m.
			kW	HP		
KE 55/50 M MCE15/P	1 x 230V	2,53	1,6	2,2	18,1	2828

MODELLO	A	B	C	D	E	F	G	I	H	H1	H2	DNA	DNM	DIMENSIONI IMBALLO			VOLUME (mc)	PESO Kg
														L/A	L/B	H		
KE 55/50 M MCE15/P	570	210	75	144	69	15	165	11,5	289	118	150	G 1" ¼	G 1"	826	430	426	0,151	28,2

DAB PUMPS si riserva il diritto di apportare modifiche senza obbligo di preavviso

KE 55/100 - ELETTROPOMPE CENTRIFUGHE BIGIRANTE CON INVERTER MCE/P PER APPROVVIGIONAMENTO IDRICO IN AMBIENTE DOMESTICO, CIVILE E INDUSTRIALE

Campo di temperatura del liquido pompato: da -10°C a +50°C - **Massima temperatura ambiente:** +40°C

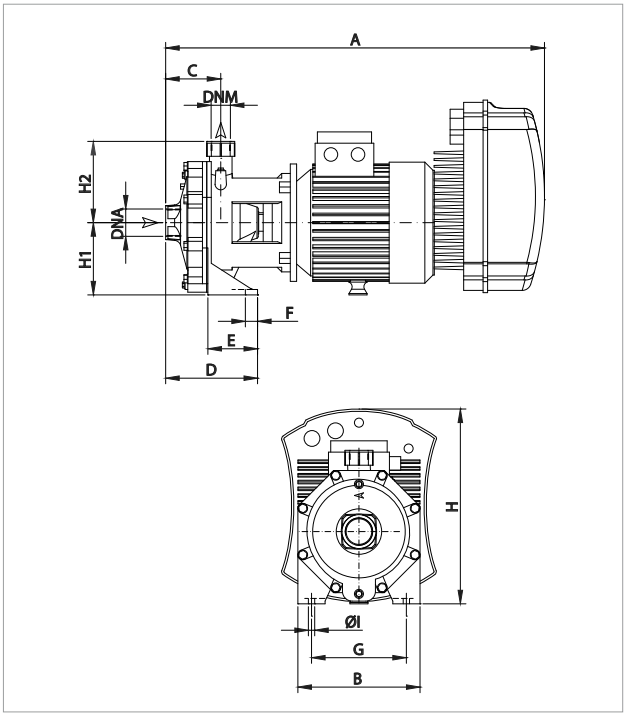

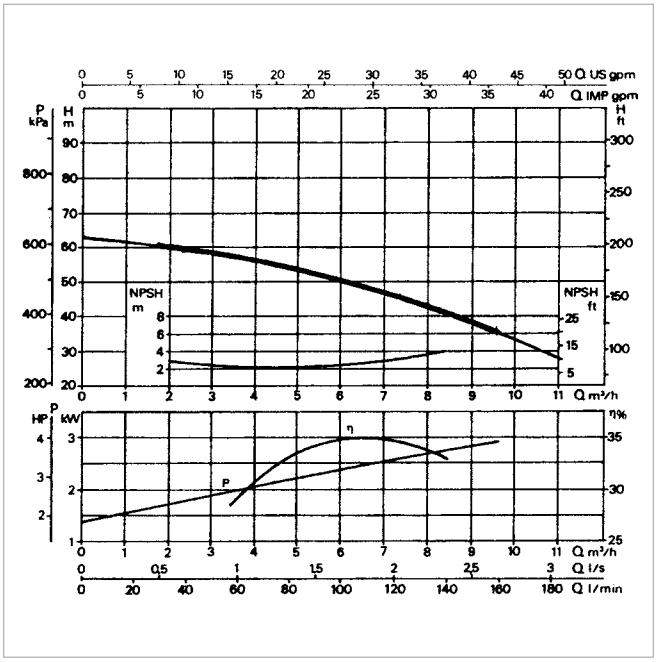

Le curve di prestazione sono basate su valori di viscosità cinematica = 1 mm^2/s e densità pari a 1000 kg/m^3. Tolleranza delle curve secondo ISO9906.

MODELLO	DATI ELETTRICI					
	ALIMENTAZ. 50 Hz	P1 MAX kW	P2 NOMINALE		In A	r.p.m.
			kW	HP		
KE 55/100 T MCE30/P	3 x 400V	3,66	2,2	3,0	8,93	2929

MODELLO	A	B	C	D	E	F	G	I	H	H1	H2	DNA	DNM	DIMENSIONI IMBALLO			VOLUME (mc)	PESO Kg
														L/A	L/B	H		
KE 55/100 T MCE30/P	650	267	88	160	72	18	200	14	362	140	172,5	G 1" ½	G 1"	826	430	426	0,151	44,9

DAB PUMPS si riserva il diritto di apportare modifiche senza obbligo di preavviso

KE 66/100 - ELETTROPOMPE CENTRIFUGHE BIGIRANTE CON INVERTER MCE/P PER APPROVVIGIONAMENTO IDRICO IN AMBIENTE DOMESTICO, CIVILE E INDUSTRIALE

Campo di temperatura del liquido pompato: da -15°C a +80°C - **Massima temperatura ambiente:** +40°C

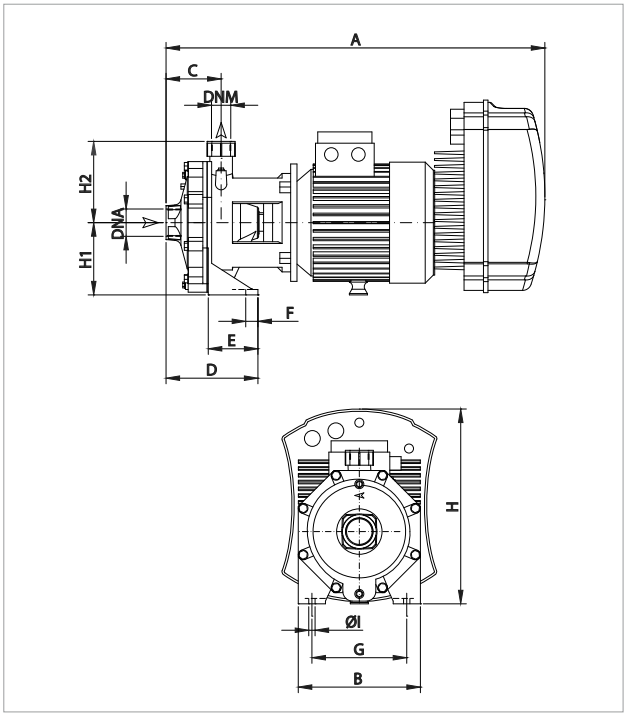

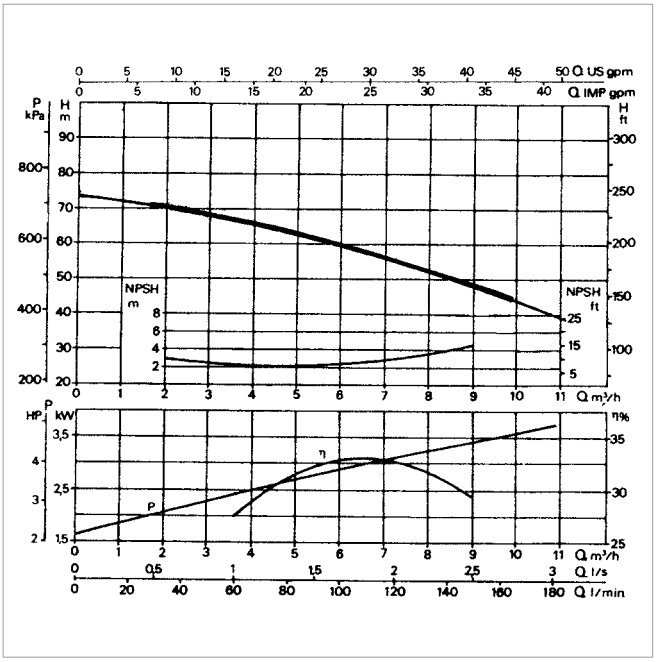

Le curve di prestazione sono basate su valori di viscosità cinematica = 1 mm^2/s e densità pari a 1000 kg/m^3. Tolleranza delle curve secondo ISO9906.

MODELLO	DATI ELETTRICI					
	ALIMENTAZ. 50 Hz	P1 MAX kW	P2 NOMINALE		In A	r.p.m.
			kW	HP		
KE 66/100 T MCE30/P	3 x 400V	4,32	3,0	4,0	9,64	2878

MODELLO	A	B	C	D	E	F	G	I	H	H1	H2	DNA	DNM	DIMENSIONI IMBALLO			VOLUME (mc)	PESO Kg
														L/A	L/B	H		
KE 66/100 T MCE30/P	650	267	88	160	72	18	200	14	362	140	172,5	G 1" ½	G 1"	826	430	426	0,151	47,5

DAB PUMPS si riserva il diritto di apportare modifiche senza obbligo di preavviso

KE 90/100 - ELETTROPOMPE CENTRIFUGHE BIGIRANTE CON INVERTER MCE/P PER APPROVVIGIONAMENTO IDRICO IN AMBIENTE DOMESTICO, CIVILE E INDUSTRIALE

Campo di temperatura del liquido pompato: da -15°C a +80°C - **Massima temperatura ambiente:** +40°C

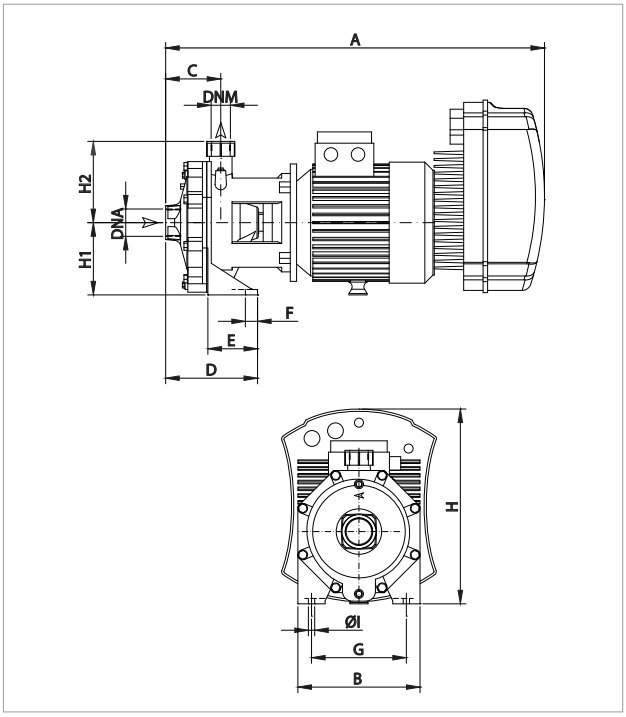

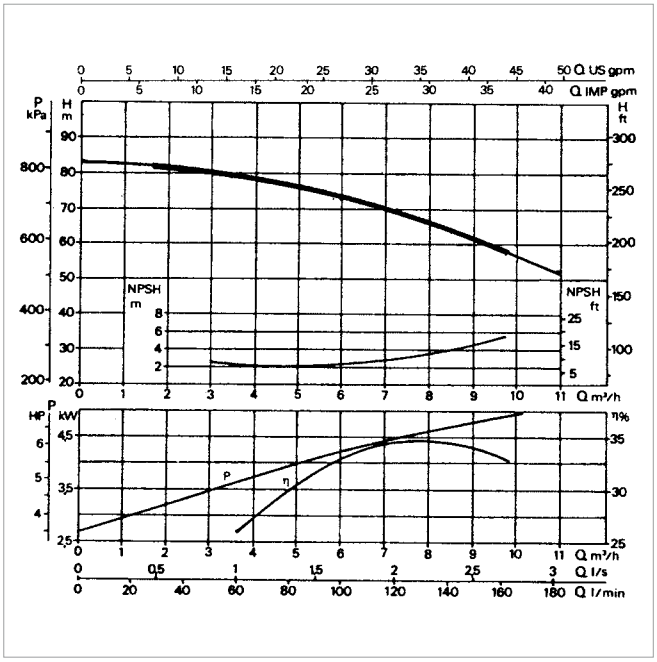

Le curve di prestazione sono basate su valori di viscosità cinematica = 1 mm^2/s e densità pari a 1000 kg/m^3. Tolleranza delle curve secondo ISO9906.

MODELLO	DATI ELETTRICI					
	ALIMENTAZ. 50 Hz	P1 MAX kW	P2 NOMINALE		In A	r.p.m.
			kW	HP		
KE 90/100 T MCE55/P	3 x 400V	5,23	3,0	4,0	10,8	2871

MODELLO	A	B	C	D	E	F	G	I	H	H1	H2	DNA	DNM	DIMENSIONI IMBALLO			VOLUME (mc)	PESO Kg
														L/A	L/B	H		
KE 90/100 T MCE55/P	650	267	88	160	72	18	200	14	362	140	172,5	G 1" ½	G 1"	826	430	426	0,151	50,8

DAB PUMPS si riserva il diritto di apportare modifiche senza obbligo di preavviso

KE 70/300 - ELETTROPOMPE CENTRIFUGHE BIGIRANTE CON INVERTER MCE/P PER APPROVVIGIONAMENTO IDRICO IN AMBIENTE DOMESTICO, CIVILE E INDUSTRIALE

Campo di temperatura del liquido pompato: da -15°C a +80°C - **Massima temperatura ambiente:** +40°C

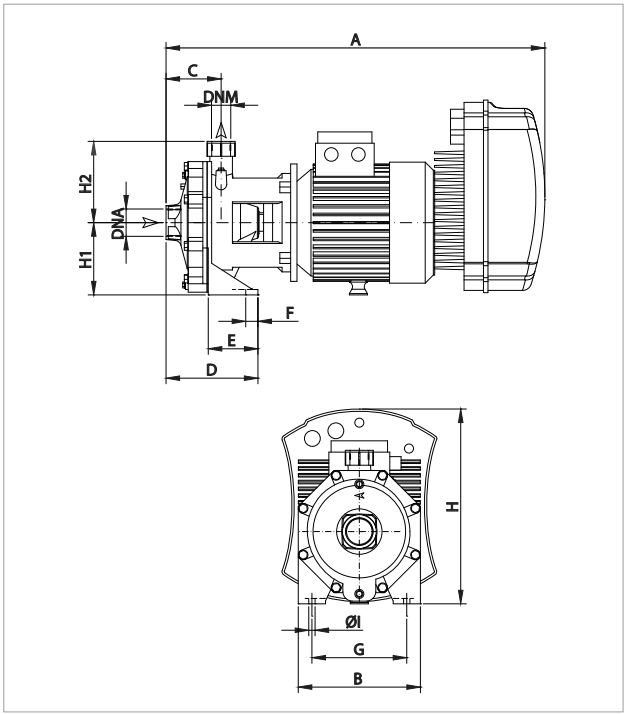

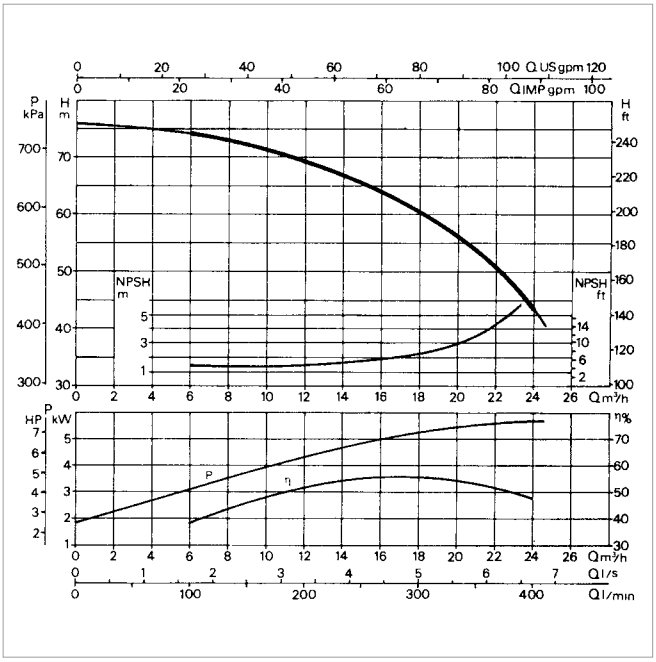

Le curve di prestazione sono basate su valori di viscosità cinematica = 1 mm^2/s e densità pari a 1000 kg/m^3. Tolleranza delle curve secondo ISO9906.

MODELLO	DATI ELETTRICI					
	ALIMENTAZ. 50 Hz	P1 MAX kW	P2 NOMINALE		In A	r.p.m.
			kW	HP		
KE 70/300 T MCE55/P	3 x 400V	6,73	5,5	7,5	14,1	2934

MODELLO	A	B	C	D	E	F	G	I	H	H1	H2	DNA	DNM	DIMENSIONI IMBALLO			VOLUME (mc)	PESO Kg
														L/A	L/B	H		
KE 70/300 T MCE55/P	803	270	122	182	60	20	210	14	382	160	180	G 2"	G 1" ¼	1026	530	546	0,297	79,8

DAB PUMPS si riserva il diritto di apportare modifiche senza obbligo di preavviso

KE 80/300 - ELETTROPOMPE CENTRIFUGHE BIGIRANTE CON INVERTER MCE/P PER APPROVVIGIONAMENTO IDRICO IN AMBIENTE DOMESTICO, CIVILE E INDUSTRIALE

Campo di temperatura del liquido pompato: da -15°C a +80°C - **Massima temperatura ambiente:** +40°C

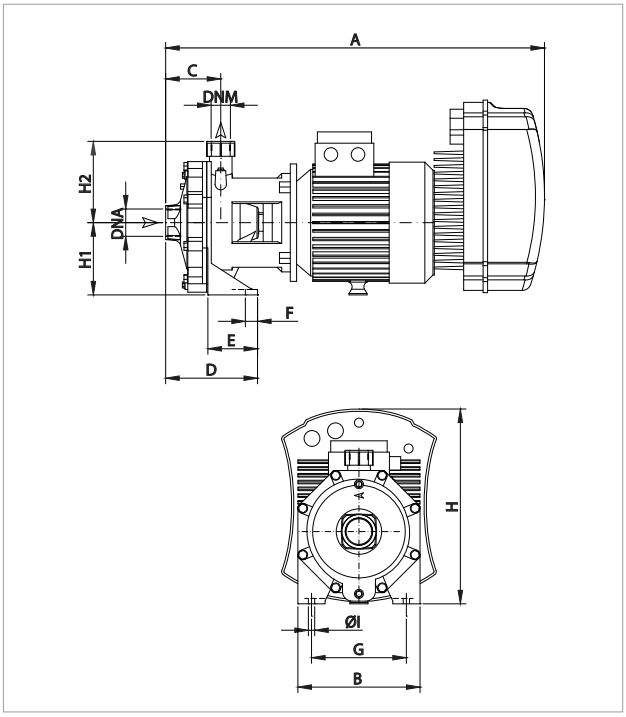

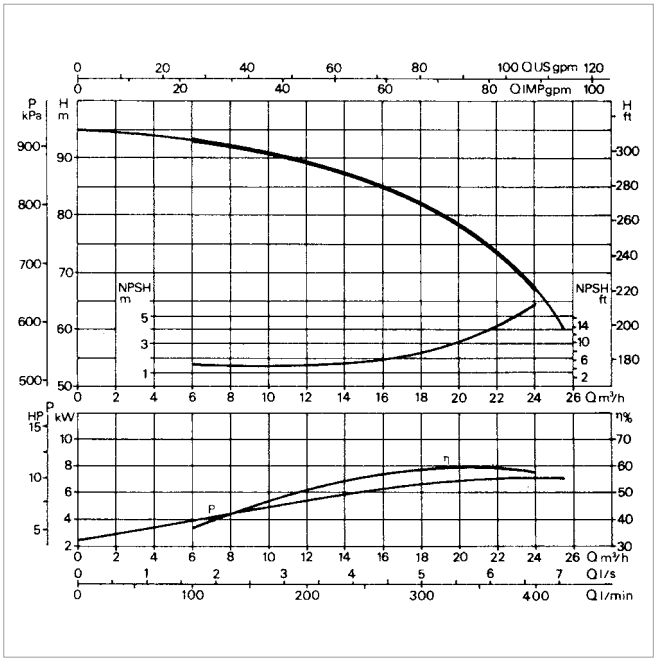

Le curve di prestazione sono basate su valori di viscosità cinematica = 1 mm^2/s e densità pari a 1000 kg/m^3. Tolleranza delle curve secondo ISO9906.

MODELLO	DATI ELETTRICI					
	ALIMENTAZ. 50 Hz	P1 MAX kW	P2 NOMINALE		In A	r.p.m.
			kW	HP		
KE 80/300 T MCE110/P	3 x 400V	9,83	7,5	10,0	19,4	2926

MODELLO	A	B	C	D	E	F	G	I	H	H1	H2	DNA	DNM	DIMENSIONI IMBALLO			VOLUME (mc)	PESO Kg
														L/A	L/B	H		
KE 80/300 T MCE110/P	853	341	122	182	60	20	210	14	382	160	180	G 2"	G 1" ¼	1026	530	546	0,297	86,6

KE 70/400 - ELETTROPOMPE CENTRIFUGHE BIGIRANTE CON INVERTER MCE/P PER APPROVVIGIONAMENTO IDRICO IN AMBIENTE DOMESTICO, CIVILE E INDUSTRIALE

Campo di temperatura del liquido pompato: da -15°C a +80°C - **Massima temperatura ambiente:** +40°C

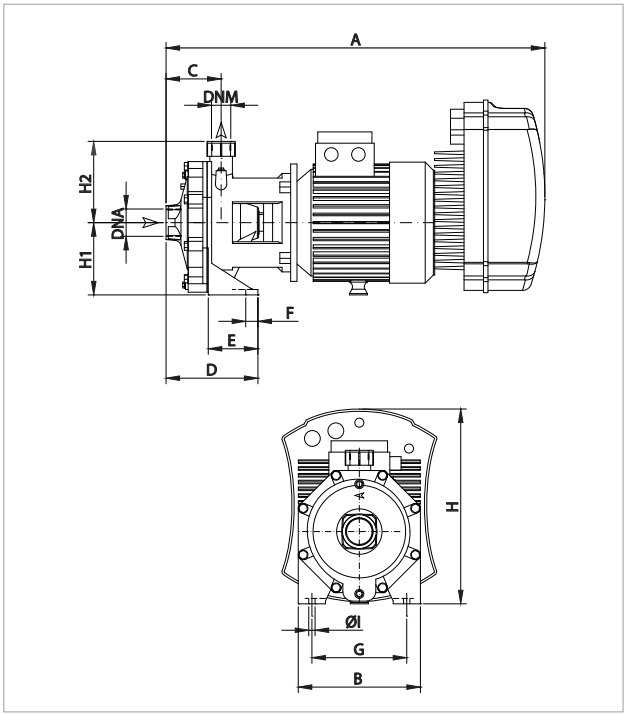

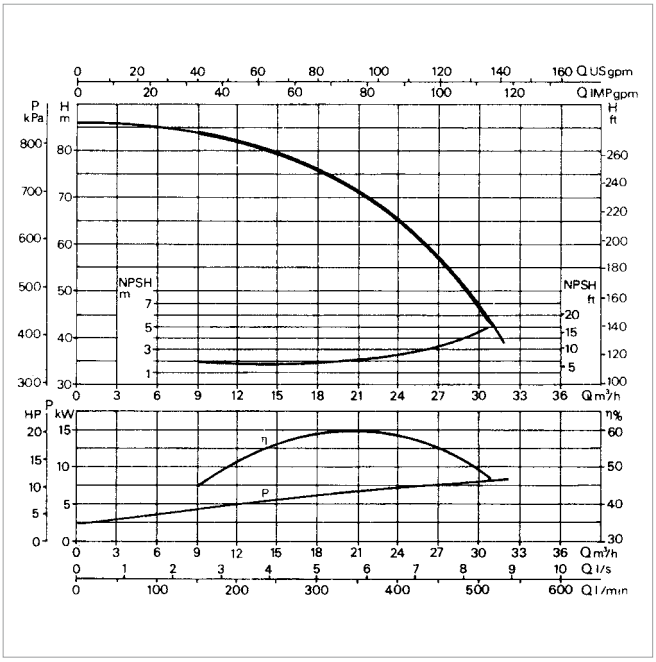

Le curve di prestazione sono basate su valori di viscosità cinematica = 1 mm²/s e densità pari a 1000 kg/m³. Tolleranza delle curve secondo ISO9906.

MODELLO	DATI ELETTRICI					
	ALIMENTAZ. 50 Hz	P1 MAX kW	P2 NOMINALE		In A	r.p.m.
			kW	HP		
KE 70/400 T MCE110/P	3 x 400V	9,57	9,2	12,5	20,4	2948

MODELLO	A	B	C	D	E	F	G	I	H	H1	H2	DNA	DNM	DIMENSIONI IMBALLO			VOLUME (mc)	PESO Kg
														L/A	L/B	H		
KE 70/400 T MCE110/P	893	341	122	182	60	20	210	14	382	160	180	G 2"	G 1" ¼	1026	530	546	0,297	86,9

DAB PUMPS si riserva il diritto di apportare modifiche senza obbligo di preavviso

KE 80/400 - ELETTROPOMPE CENTRIFUGHE BIGIRANTE CON INVERTER MCE/P PER APPROVVIGIONAMENTO IDRICO IN AMBIENTE DOMESTICO, CIVILE E INDUSTRIALE

Campo di temperatura del liquido pompato: da -15°C a +80°C - **Massima temperatura ambiente:** +40°C

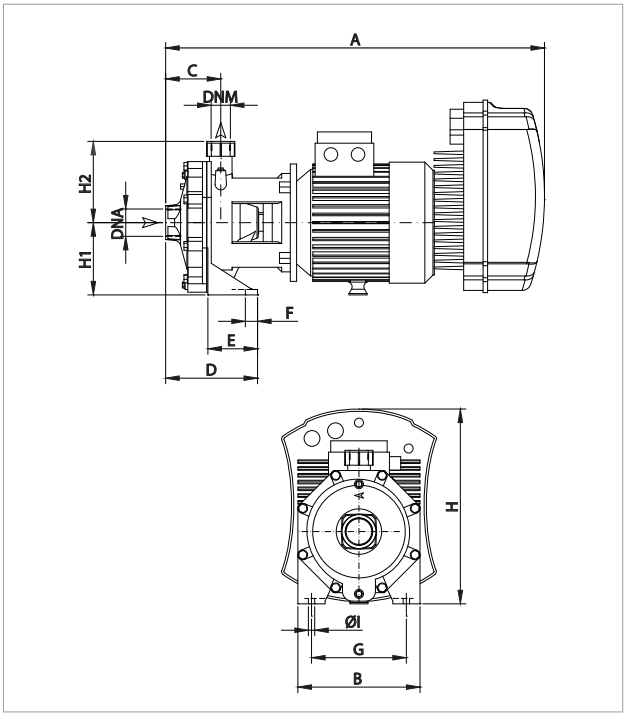

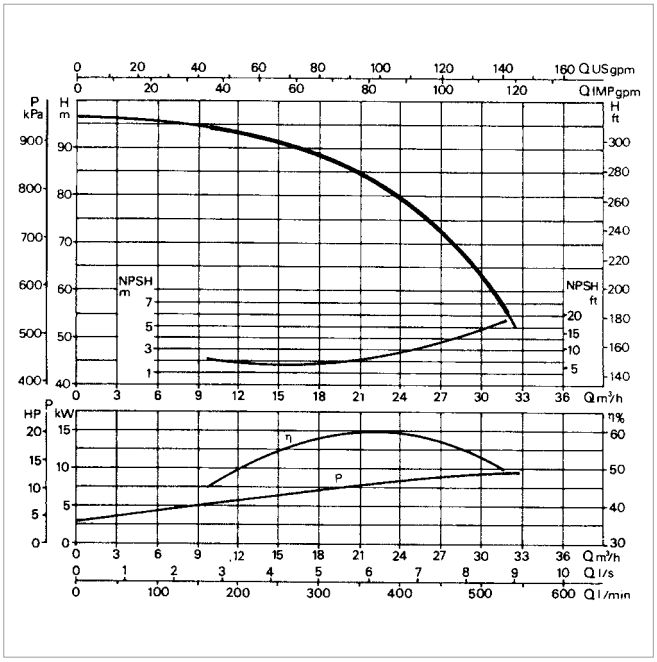

Le curve di prestazione sono basate su valori di viscosità cinematica = 1 mm^2/s e densità pari a 1000 kg/m^3. Tolleranza delle curve secondo ISO9906.

MODELLO	DATI ELETTRICI					
	ALIMENTAZ. 50 Hz	P1 MAX kW	P2 NOMINALE		In A	r.p.m.
			kW	HP		
KE 80/400 T MCE110/P	3 x 400V	11,2	11,0	15,0	22,7	2953

MODELLO	A	B	C	D	E	F	G	I	H	H1	H2	DNA	DNM	DIMENSIONI IMBALLO			VOLUME (mc)	PESO Kg
														L/A	L/B	H		
KE 80/400 T MCE110/P	893	341	122	182	60	20	210	14	382	160	180	G 2"	G 1" ¼	1026	530	546	0,297	90,9

NKM-GE / NKP-GE

ELETTROPOMPE CENTRIFUGHE NORMALIZZATE MONOBLOCCO CON INVERTER

MCE-C
PER IMPIANTI DI CIRCOLAZIONE

MCE-P
PER IMPIANTI DI PRESSURIZZAZIONE

DATI TECNICI

Velocità di rotazione: 1450 - 2900 1/min.
Campo di funzionamento:
da 1 a 470 m^3/h con prevalenza fino a 72 metri.
Campo di temperatura del liquido:
da -10°C a +140°C (MCE/C)
da -10°C a +80°C (MCE/P)
Liquido pompato: pulito libero da sostanze solide o abrasive, non viscoso, non aggressivo, non cristallizzato e chimicamente neutro prossimo alle caratteristiche dell'acqua.
Installazione: normalmente in posizione orizzontale o verticale purché il motore sia sempre sopra la pompa.
Massima temperatura ambiente: +40°C.
Massima pressione di esercizio:
16 bar - 1600 kPa (per il DN 200 max 10 bar).
Classe di isolamento: F.
Flangiatura: PN 16 DIN 2533.

APPLICAZIONI

Pompe centrifughe normalizzate su basamento con giunto elastico, elettroniche progettate per un'ampia gamma di applicazioni, quali:
MCE/C: La circolazione di acqua calda per riscaldamento, acqua fredda per condizionamento e per refrigerazione.
MCE/P: Aumento pressione, approvvigionamento di acqua potabile e sistemi di irrigazione a pioggia e di irrorazione.

CARATTERISTICHE COSTRUTTIVE DELLA POMPA

Corpo a spirale monostadio in ghisa conforme alla DIN-EN 733 (ex DIN 24255), supporto in ghisa, flange conformi alla DIN 2533 e DIN 2532 per il DN 200. Girante in ghisa, chiusa ed equilibrata dinamicamente con compensazione della spinta assiale tramite fori di equilibrio, funzionante (a richiesta) su anelli di usura intercambiabili. Albero pompa in acciaio inossidabile AISI 304. Dispositivo di tenuta: tenuta meccanica normalizzata secondo la DIN 24960 in carbone/carburo di silicio con anelli OR in EPDM.

CARATTERISTICHE COSTRUTTIVE DEL MOTORE

Motore asincrono di tipo chiuso a ventilazione esterna, forma costruttiva B3/B5, a due poli per NKP-GE e a quattro poli per NKM-GE. Rotore montato su cuscinetti a sfere ampiamente dimensionati per garantire silenziosità e durata. In presenza di liquidi con densità maggiore dell'acqua i motori devono essere in proporzione di potenza superiore.
Costruzione secondo la normativa CEI 2-3.
Comandato da inverter MCE.
Grado di protezione: IP 55
Tensione monofase di serie: 1x230 V / 50-60 Hz
Versione speciale a richiesta: trifase 3x400 V / 50 Hz o trifase 3x460 V / 60 Hz

Tensione trifase di serie: 3x400 V / 50 Hz
Versione speciale a richiesta: 3x460 V / 60 Hz

DAB PUMPS si riserva il diritto di apportare modifiche senza obbligo di preavviso

INVERTER MCE/C

MCE-C

CARATTERISTICHE COSTRUTTIVE PARTE ELETTRONICA: INVERTER MCE/C

Gli inverter MCE /C sono concepiti per la gestione di pompe di circolazione e consentendo una semplice regolazione della pressione differenziale, permettono di adattare le prestazioni della pompa di circolazione alle effettive richieste dell'impianto. Sono montati sul copriventola del motore. Questo rende l'installazione della pompa con MCE/C particolarmente semplice e veloce. Il grado di protezione dell'apparecchiatura MCE/C è IP55. La facilità di programmazione è garantita dall'utilizzo di una interfaccia semplice ed intuitivo simile ai circolatori elettronici Dialogue e da un display grafico. Gli inverter MCE/C dispongono di una architettura a doppio microprocessore che garantisce il massimo dell'efficienza ed affidabilità.
Gli inverter MCE/C proteggono il motore e la pompa e ne incrementano la vita perché eliminano i colpi di ariete e fanno girare la pompa al numero di giri minimo capace di soddisfare le richieste dell'utente. Inoltre le elettropompe comandate dall' inverter MCE/C sono rispettose dell'ambiente in quanto facendo consumare alla pompa la potenza strettamente necessaria per soddisfare le richieste dell'utenza, riducono notevolmente il consumo elettrico rispetto a quelle a velocità fissa. È possibile la creazione di gruppi gemellari utilizzando un apposito cavo per il collegamento degli inverter MCE/C.

MODI DI FUNZIONAMENTO

Tutte funzionalità a seguito elencate sono consultabili da tutti gli utenti (anche i meno qualificati) semplicemente scorrendo il menù MCE/C. La taratura e la modifica dei parametri è protetta e riservata solo ad un'utenza esperta.

1 - Modo di regolazione a pressione differenziale costante ΔP-c

La modalità di regolazione ΔP-c mantiene costante la pressione differenziale dell'impianto
al valore impostato di H (setp) al variare della portata. Questa è la regolazione standard da utilizzare. Impostabile direttamente dal pannello di controllo dell'MCE/C. L'inverter si occupa di mantenere la pressione differenziale (H setp) costante al variare del flusso.

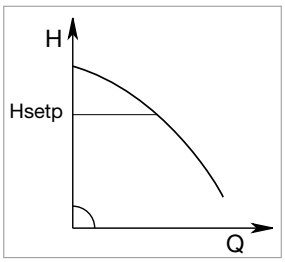

Questa regolazione è particolarmente indicata nei seguenti impianti:
a. Impianti di riscaldamento a due tubi con valvole termostatiche
b. Impianti di riscaldamento a pavimento con valvole termostatiche
c. Impianti di riscaldamento mono-tubo con valvole termostatiche e valvole di taratura
d. Impianti con pompe di circuiti primari

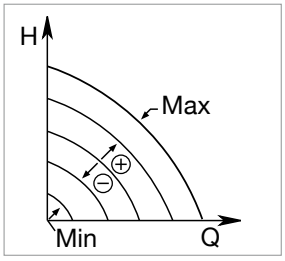

2 - Modalità di regolazione a curva costante
2.1 - Regolazione a Curva Costante

La velocità di rotazione è mantenuta ad un numero di giri costante. Tale velocità di rotazione può essere impostata fra un valore minimo e la frequenza nominale della pompa di circolazione (ad es. fra 15 Hz e 50 Hz). Questa modalità può essere impostata per mezzo del pannello di controllo posto sul coperchio dell'MCE.

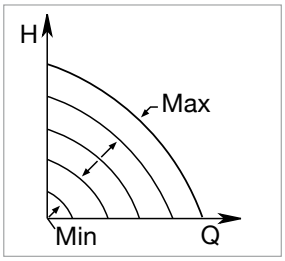

2.2 - Regolazione a Curva Costante con Segnale Analogico Esterno

La velocità di rotazione è mantenuta ad un numero di giri costante proporzionalmente alla tensione del segnale analogico esterno.
La velocità di rotazione varia in modo lineare fra la frequenza nominale della pompa quando Vin = 10V e la frequenza minima quando Vin = 0V.
Questa modalità può essere impostata per mezzo del pannello di controllo posto sul coperchio dell'MCE

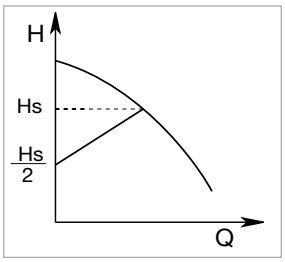

3 - Modo di regolazione a pressione differenziale proporzionale ΔP-v *

La modalità di regolazione ΔP-v al variare della portata, varia linearmente il valore di consegna della prevalenza da Hsetp a Hsetp/2.

* per conoscere la disponibilità della funzione su un modello specifico contattare il nostro servizio clienti.

Per maggiori dettagli consultare l'appendice tecnica

INVERTER MCE/P

MCE-P

CARATTERISTICHE COSTRUTTIVE PARTE ELETTRONICA: INVERTER MCE/P

L'Inverter regola in modo continuo la velocità di rotazione di una elettropompa, in modo da mantenere una pressione costante al variare della portata.
Le altre elettropompe, sempre a velocità variabile, vengono inserite in cascata, dopo che la prima ha raggiunto la massima velocità e, modulando, compensano le fluttuazioni di pressione nell'impianto.
Ad ogni ciclo di funzionamento è possibile impostare la commutazione di riavvio su una pompa diversa, in modo da garantire un utilizzo uniforme di tutte le elettropompe.
E' possibile anche impostare dei tempi di lavoro per singola pompa, con scambio di funzionamento dopo il tempo impostato.
La pressione "SP" è regolabile dall'utente tramite due tasti "+" e "-" posti sull'MCE/P (di regola tutte le pompe sono impostate allo stesso valore di pressione), con i nuovi MCE/P, è sufficiente impostare il dato in una delle apparecchiature, e automaticamente il dato viene propagato alle altre pompe del sistema.

MODI DI FUNZIONAMENTO

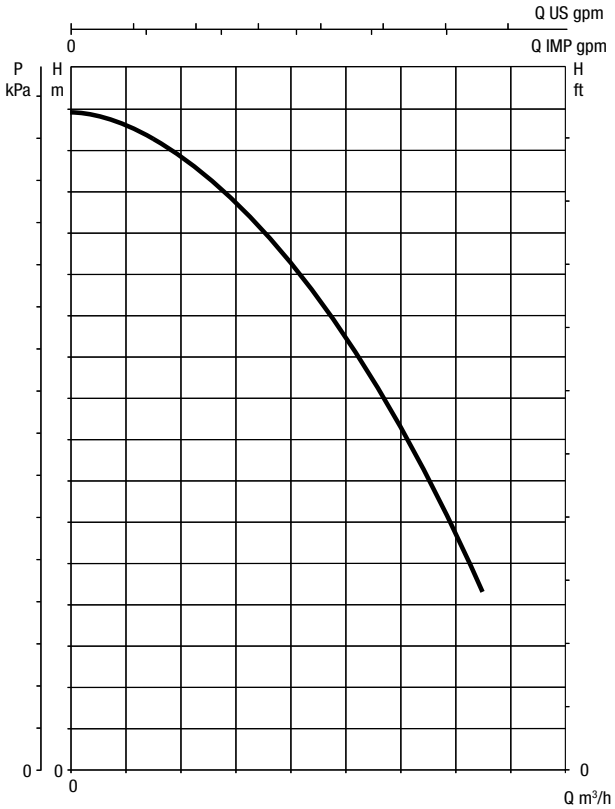

CURVE DELLE PRESTAZIONI SENZA INVERTER

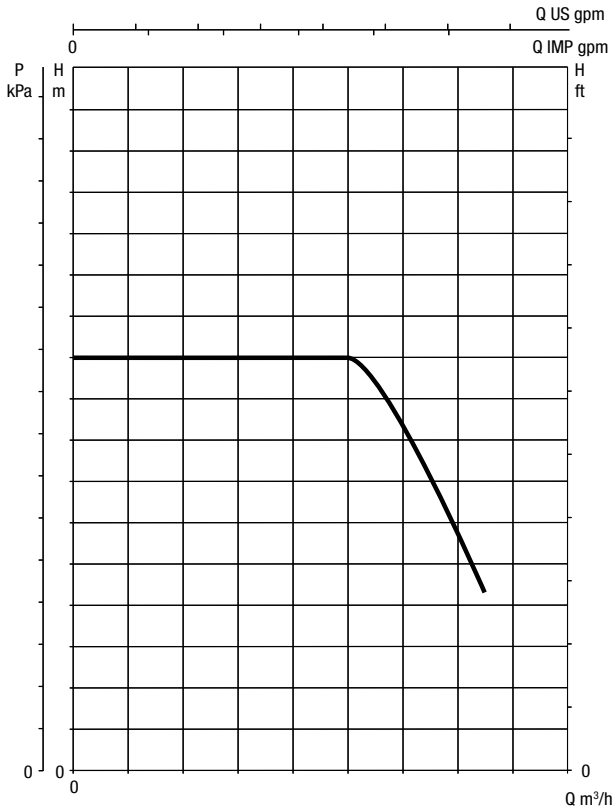

CURVE DELLE PRESTAZIONI CON INVERTER

L'inverter è capace di mantenere costante la pressione al variare della portata.
La pressione di esercizio è regolabile dall'utente.
Un buon set point di pressione è fra 1/3 e 2/3 della prevalenza massima dell'elettropompa. In questo modo si mantiene elevata l'efficienza della pompa e si ottiene il massimo risparmio.
Inoltre MCE/P non blocca la pompa se la pressione non è raggiunta, ma il flusso è presente, questo evita interruzioni di servizio in caso di flussi elevati.

Per maggiori dettagli consultare l'appendice tecnica

DAB PUMPS si riserva il diritto di apportare modifiche senza obbligo di preavviso

NKM-GE / NKP-GE

ELETTROPOMPE CENTRIFUGHE NORMALIZZATE MONOBLOCCO CON INVERTER

MATERIALI

N°	PARTICOLARI	MATERIALI (versione di serie)
1	CORPO POMPA	GHISA 250 UNI ISO 185
3	SUPPORTO	GHISA 250 UNI ISO 185
4	GIRANTE	GHISA 250 UNI ISO 185
7A	ALBERO POMPA	ACCIAIO INOSSIDABILE AISI 304 - UNI 6900/71
16	TENUTA MECCANICA	CARBONE/CARBURO DI SILICIO - EPDM
28	GUARNIZIONE OR	EPDM
31	DISTANZIALE DI TENUTA	ACCIAIO INOX AISI 304 - UNI 6900/71
36	DISCO PORTATENUTA	GHISA 250 UNI ISO 185
37	RUBINETTO DI SFIATO	ACCIAIO INOX AISI 304 - UNI 6900/71

N°	PARTICOLARI	MATERIALI (versione a richiesta)
4	GIRANTE	BRONZO GCuSn5Zn5Pb5 UNI 7013/8a-72
16	TENUTA MECCANICA	CARBURO DI SILICIO/CARBURO DI SILICIO-EPDM CARBURO DI SILICIO/CARBURO DI SILICIO-VITON CARBONE/CARBURO DI SILICIO - VITON

VERSIONE CON MOTORE FINO A 7,5 KW COMPRESO

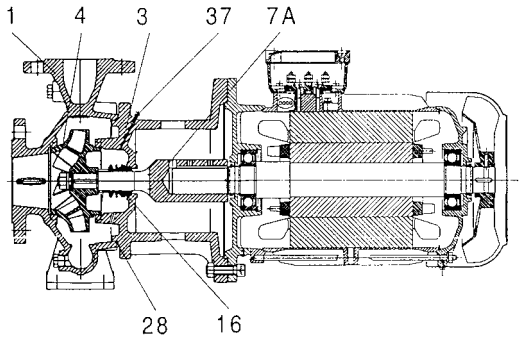

VERSIONE CON MOTORE OLTRE 7,5 KW

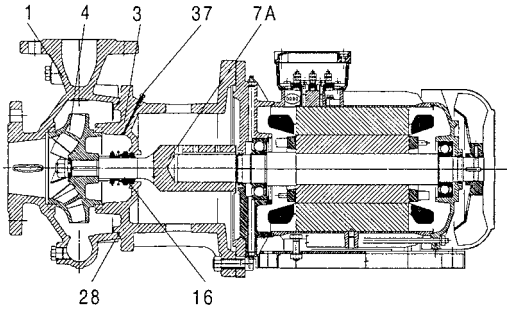

VERSIONE PER MODELLI:
NKM-G 65-315/309/11/4, NKM-G125-250/243/15/4,
NKM-G 80-250/270/11/4, NKM-G 80-315/305/15/4,
NKM-G 80-315/334/22/4, NKM-G 100-250/250/11/4,
NKM-G 150-200/218/11/4

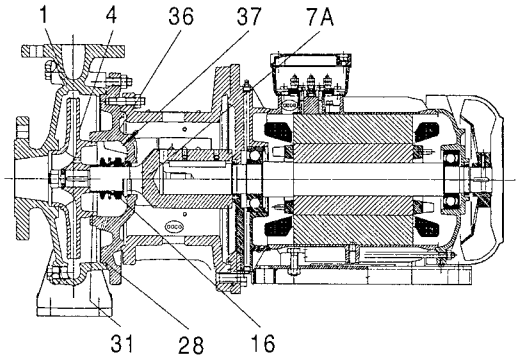

NKM-GE - 4 POLI

ELETTROPOMPE CENTRIFUGHE NORMALIZZATE MONOBLOCCO CON INVERTER

TABELLA DI SELEZIONE - NKM-GE 32

MODELLO	Q= m³/h	0	6	12	18	24	30	36	42	48	54	60	66	72	78	84	90	102	114
	Q= l/min	0	100	200	300	400	500	600	700	800	900	1000	1100	1200	1300	1400	1500	1700	1900
NKM-GE 32-125.1/140/0.25/4	H (m)	6.2	5.8	4.2															
NKM-GE 32-125/142/ 0.37/4		7	6.75	5.85	4.2														
NKM-GE 32-160.1/169/0.37/4		8.9	8.2	4.6															
NKM-GE 32-160/169/0,55/4		9.4	9	7.9	5.6														
NKM-GE 32-200.1/200/0,55/4		12.7	11.2	7.2															
NKM-GE 32-200/219/ 1,1 /4		16	15.4	14.3	12.2														

TABELLA DI SELEZIONE - NKM-GE 40

MODELLO	Q= m³/h	0	6	12	18	24	30	36	42	48	54	60	66	72	78	84	90	102	114
	Q= l/min	0	100	200	300	400	500	600	700	800	900	1000	1100	1200	1300	1400	1500	1700	1900
NKM-GE 40-125/142/ 0.55/4	H (m)	6.6	6.5	6.2	5.7	4.8													
NKM-GE 40-160/166/ 0.75/4		9.2	9.2	9	8.4	7.4	5.7												
NKM-GE 40-200/219/ 1,5 /4		15.6	15.6	15.3	14.7	13.4	11.8	9.8											
NKM-GE 40-250/245/ 2,2 /4		20.6	20.5	20.1	19.2	17.8	16												
NKM-GE 40-250/260/ 3 /4		23.3	23.1	22.8	22.2	20.8	19												

TABELLA DI SELEZIONE - NKM-GE 50

MODELLO	Q= m³/h	0	6	12	18	24	30	36	42	48	54	60	66	72	78	84	90	102	114
	Q= l/min	0	100	200	300	400	500	600	700	800	900	1000	1100	1200	1300	1400	1500	1700	1900
NKM-GE 50-125/141/ 0.75/4	H (m)	6.5		6.3	6.1	5.8	5.5	5	4.5	3.9									
NKM-GE 50-160/177/ 1,5 /4		10.7		10.7	10.7	10.5	10.2	9.8	9.2	8.3									
NKM-GE 50-200/219/ 3 /4		16.8		16.8	16.5	16.1	15.5	14.6	13.6	12.4	10.9								
NKM-GE 50-250/263/ 4 /4		23.8		23.8	23.8	23.4	22.7	21.6	20.4	19	17.1								

TABELLA DI SELEZIONE - NKM-GE 65

MODELLO	Q= m³/h	0	6	12	18	24	30	36	42	48	54	60	66	72	78	84	90	102	114
	Q= l/min	0	100	200	300	400	500	600	700	800	900	1000	1100	1200	1300	1400	1500	1700	1900
NKM-GE 65-125/144/ 1.1 /4	H (m)	6.5		6.4	6.4	6.3	6.2	6	5.75	5.5	5.1	4.65	4.2	3.75					
NKM-GE 65-160/153/ 1,1 /4		7.4		7.4	7.3	7.15	6.9	6.65	6.25	5.8	5.3	4.4							
NKM-GE 65-160/177/ 2,2 /4		10.5				10.4	10.3	10.2	9.9	9.6	9.2	8.75	8.2	7.4	6.6				
NKM-GE 65-200/210/ 3 /4		15.3				15.2	15.2	15.1	14.6	14.1	13.5	12.9	12.2	11.3					
NKM-GE 65-200/219/ 4 /4		17				17	16.9	16.8	16.4	16.2	15.8	15.2	14.3	13.8	12.6				
NKM-GE 65-250/263/ 5,5 /4		24.1				23.8	23.6	23.3	22.8	22.3	21.5	20.8	19.7	18.6	17.3				
NKM-GE 65-315/279/ 7,5 /4		27							26	25.5	25	24.5	23.6	22.7	21.5	20.2	19		
NKM-GE 65-315/309/11 /4		34.2							33.2	33	32.5	32	31.5	30.7	29.8	29	28	25	21.7

DAB PUMPS si riserva il diritto di apportare modifiche senza obbligo di preavviso

NKM-GE - 4 POLI

ELETTROPOMPE CENTRIFUGHE NORMALIZZATE MONOBLOCCO CON INVERTER

TABELLA DI SELEZIONE - NKM-GE 80

MODELLO	Q= m³/h	0	30	36	42	48	54	60	66	72	78	84	90	102	114	120	150	180	210	240	270	300	330	360	390	420
	Q= l/min	0	500	600	700	800	900	1000	1100	1200	1300	1400	1500	1700	1900	2000	2500	3000	3500	4000	4500	5000	5500	6000	6500	7000
NKM-GE 80-160/163/ 2,2 /4	H (m)	8.65	8.5	8.45	8.3	8.15	7.9	7.7	7.4	7.2	6.9	6.65	6.3	5.7	4.9	4.6										
NKM-GE 80-160/177/ 3 /4		10.2	10.2	10.1	10	9.9	9.75	9.65	9.5	9.25	9	8.8	8.6	7.9	7.2	6.7										
NKM-GE 80-200/222/ 5,5 /4		16.6			16.5	16.5	16.4	16.2	16.1	16	15.7	15.4	15	14.3	13.3	12.7										
NKM-GE 80-250/240/ 7,5 /4		20.4			20.3	20.3	20.2	20.1	20	19.9	19.8	19.5	19	18	16.7	16										
NKM-GE 80-250/270/11 /4		25.6			25.5	25.5	25.4	25.1	25	24.8	24.6	24.2	24	23	21.5	21										
NKM-GE 80-315/305/15 /4		32.9					32.7	32.6	32.6	32.5	32.4	32	31.6	30.5	29.5	28.9	24									

TABELLA DI SELEZIONE - NKM-GE 100

MODELLO	Q= m³/h	0	30	36	42	48	54	60	66	72	78	84	90	102	114	120	150	180	210	240	270	300	330	360	390	420
	Q= l/min	0	500	600	700	800	900	1000	1100	1200	1300	1400	1500	1700	1900	2000	2500	3000	3500	4000	4500	5000	5500	6000	6500	7000
NKM-GE 100-200/200/ 5.5 /4	H (m)	12.7						12.6	12.6	12.5	12.5	12.4	12.3	12	11.5	11.4	10.1	8.5								
NKM-GE 100-200/214/ 7.5 /4		15.6						15.4	15.4	15.3	15.2	15.1	15	14.7	14.5	14.3	13.3	11.6	9.8							
NKM-GE 100-250/250/11 /4		21.1						21	21	21	21	21	21	20.9	20	19.8	18	16								
NKM-GE 100-250/270/15 /4		25.5						25.5	25.5	25.5	25.3	25.1	25.1	25	24.5	24	22.5	20.5	17.5							

TABELLA DI SELEZIONE - NKM-GE 125

MODELLO	Q= m³/h	0	30	36	42	48	54	60	66	72	78	84	90	102	114	120	150	180	210	240	270	300	330	360	390	420
	Q= l/min	0	500	600	700	800	900	1000	1100	1200	1300	1400	1500	1700	1900	2000	2500	3000	3500	4000	4500	5000	5500	6000	6500	7000
NKM-GE 125-250/243/15 /4	H (m)	19.5												19.3	19.3	19.2	19.2	18.7	17.8	16.8	15.5	14.1	12.5	10.9		

TABELLA DI SELEZIONE - NKM-GE 150

MODELLO	Q= m³/h	0	30	36	42	48	54	60	66	72	78	84	90	102	114	120	150	180	210	240	270	300	330	360	390	420
	Q= l/min	0	500	600	700	800	900	1000	1100	1200	1300	1400	1500	1700	1900	2000	2500	3000	3500	4000	4500	5000	5500	6000	6500	7000
NKM-GE 150-200/218/11 /4	H (m)	13.2												13.1	13	13	12.8	12.5	12.1	11.5	11	10.4	9.7	9	8	7

NKM-GE 32-125.1 - ELETTROPOMPE CENTRIFUGHE NORMALIZZATE MONOBLOCCO CON INVERTER PER IMPIANTI DI CIRCOLAZIONE

MCE-C

Campo di temperatura del liquido: da -10°C a +140°C (MCE/C) - **Massima temperatura ambiente:** +40°C

≅ 1450 1/min

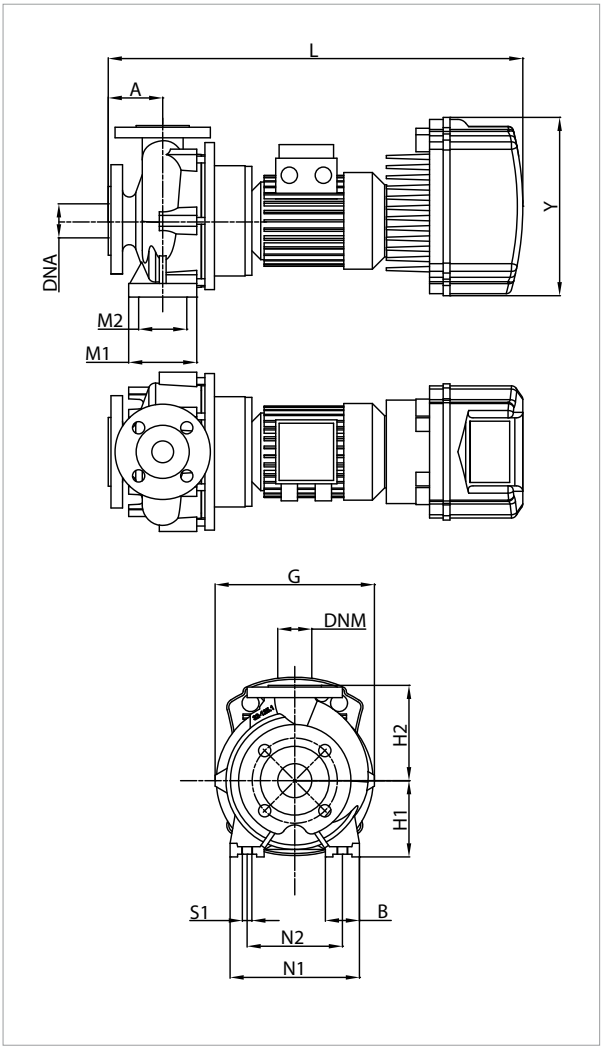

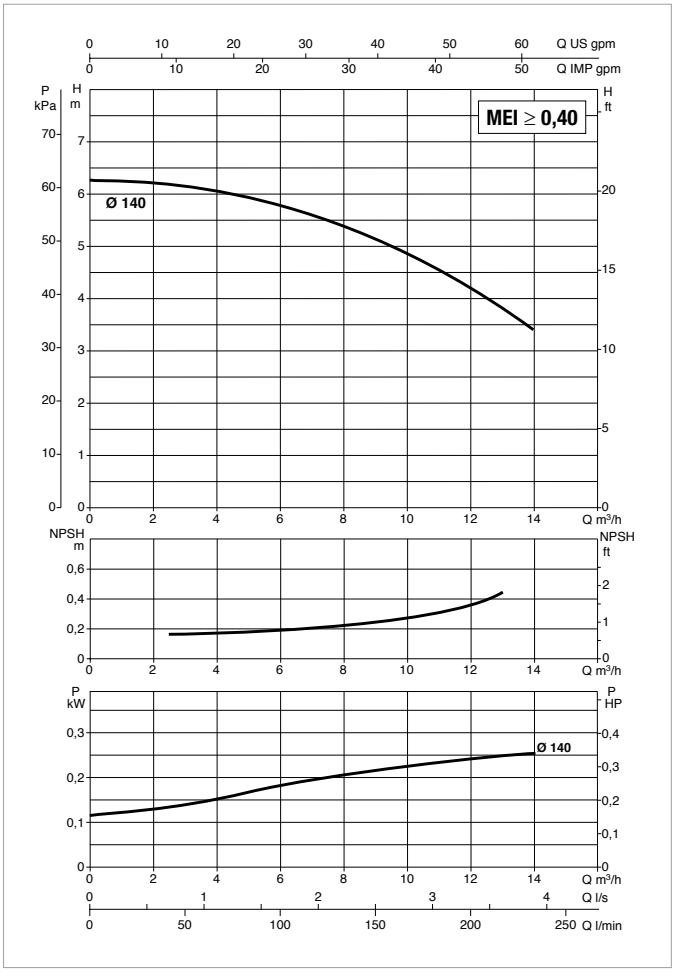

Vedi riferimenti efficienza idraulica a pag. 241

Le curve di prestazione sono basate su valori di viscosità cinematica = 1 mm²/s e densità pari a 1000 kg/m³. Tolleranza delle curve secondo ISO9906.

MODELLO	MODELLO MCE	ALIMENTAZIONE 50 Hz	P2 NOMINALE		In A
			kW	HP	
NKM-GE 32-125.1/140/A/BAQE/0.25/4 M MCE11/C	MCE11/C	1 x 230 ~V	0,25	0,33	4,7

MODELLO	A	B	G	H1	H2	L	M1	M2	N1	N2	S1	X	Y	DNA	DNM	DIMENSIONI IMBALLO			PESO Kg
																L/A	L/B	H	
NKM-GE 32-125.1/140/A/BAQE/0.25/4 M MCE11/C	80	50	234	112	140	609	100	70	190	140	M10	100	262	50	32	850	500	660	36

DAB PUMPS si riserva il diritto di apportare modifiche senza obbligo di preavviso

NKM-GE 32-125 - ELETTROPOMPE CENTRIFUGHE NORMALIZZATE MONOBLOCCO CON INVERTER PER IMPIANTI DI CIRCOLAZIONE

MCE-C

Campo di temperatura del liquido: da -10°C a +140°C (MCE/C) - **Massima temperatura ambiente:** +40°C

≅ 1450 1/min

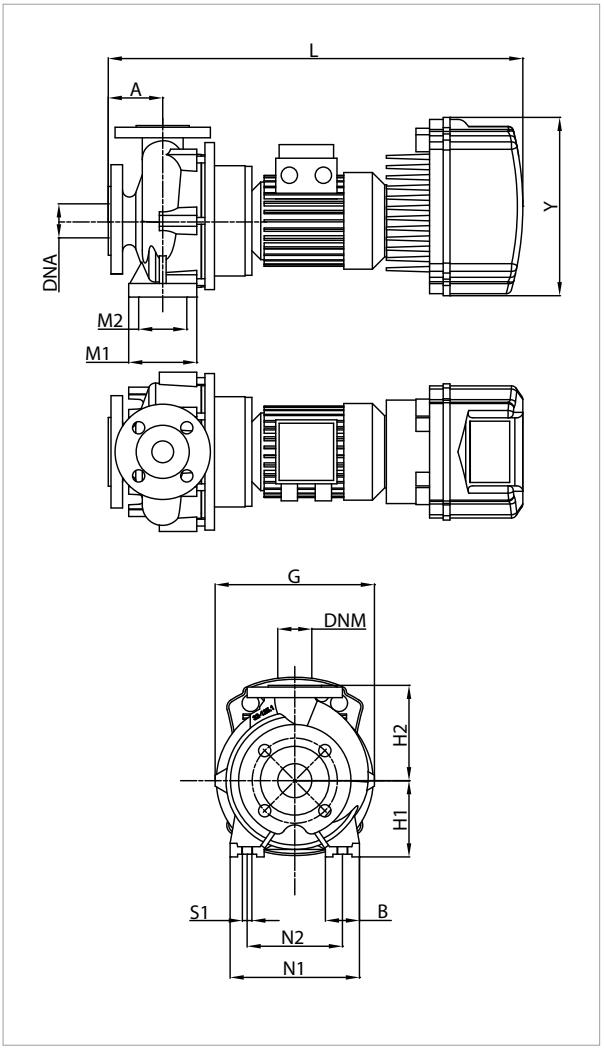

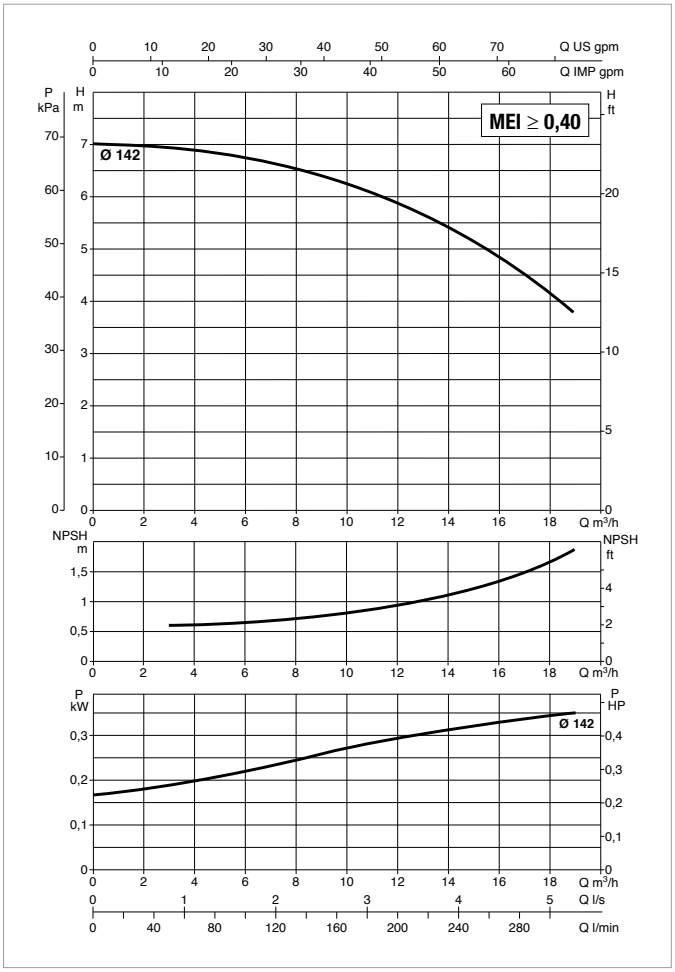

Vedi riferimenti efficienza idraulica a pag. 241

Le curve di prestazione sono basate su valori di viscosità cinematica = 1 mm²/s e densità pari a 1000 kg/m³. Tolleranza delle curve secondo ISO9906.

MODELLO	MODELLO MCE	ALIMENTAZIONE 50 Hz	P2 NOMINALE		In A
			kW	HP	
NKM-GE 32-125/142/A/BAQE/0.37/4 M MCE11/C	MCE11/C	1 x 230 ~V	0,37	0,50	5,5

MODELLO	A	B	G	H1	H2	L	M1	M2	N1	N2	S1	X	Y	DNA	DNM	DIMENSIONI IMBALLO			PESO Kg
																L/A	L/B	H	
NKM-GE 32-125/142/A/BAQE/0.37/4 M MCE11/C	80	50	234	112	140	609	100	70	190	140	M10	100	262	50	32	850	500	660	39

DAB PUMPS si riserva il diritto di apportare modifiche senza obbligo di preavviso

NKM-GE 32-160.1 - ELETTROPOMPE CENTRIFUGHE NORMALIZZATE MONOBLOCCO CON INVERTER PER IMPIANTI DI CIRCOLAZIONE

MCE-C

Campo di temperatura del liquido: da -10°C a +140°C (MCE/C) - **Massima temperatura ambiente:** +40°C

≅ 1450 1/min

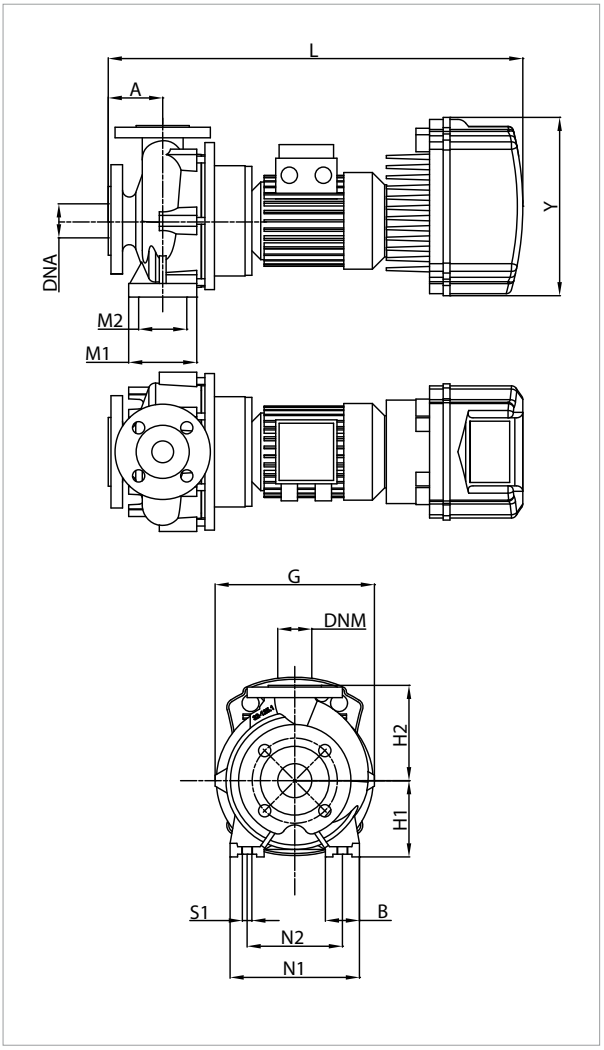

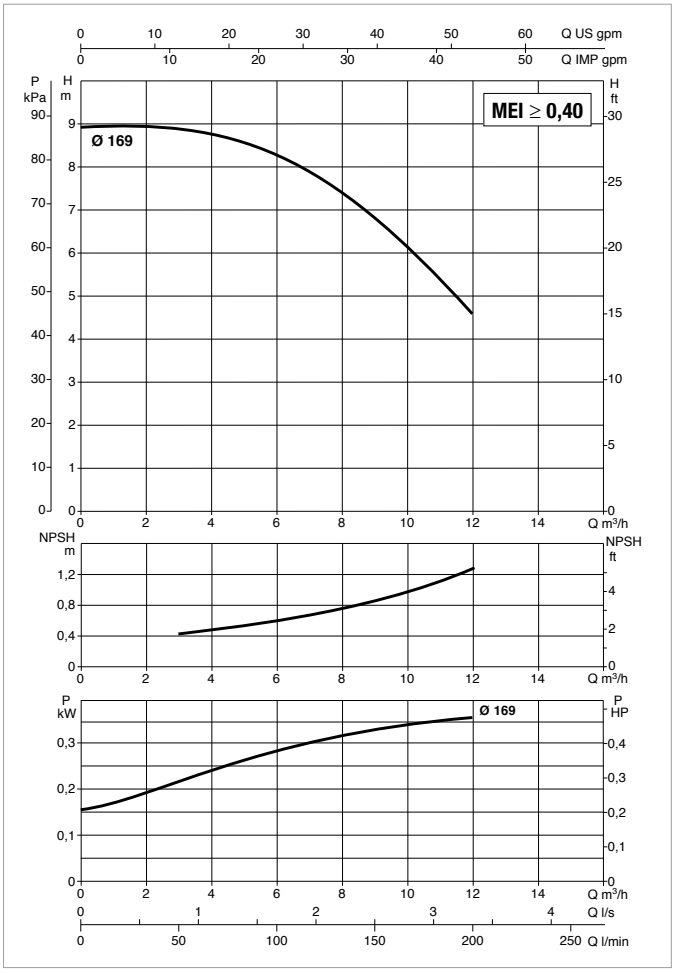

Vedi riferimenti efficienza idraulica a pag. 241

Le curve di prestazione sono basate su valori di viscosità cinematica = 1 mm²/s e densità pari a 1000 kg/m³. Tolleranza delle curve secondo ISO9906.

MODELLO	MODELLO MCE	ALIMENTAZIONE 50 Hz	P2 NOMINALE		In A
			kW	HP	
NKM-GE 32-160.1/169/A/BAQE/0.37/4 M MCE11/C	MCE11/C	1 x 230 ~V	0,37	0,50	5,5

MODELLO	A	B	G	H1	H2	L	M1	M2	N1	N2	S1	X	Y	DNA	DNM	DIMENSIONI IMBALLO			PESO Kg
																L/A	L/B	H	
NKM-GE 32-160.1/169/A/BAQE/0.37/4 M MCE11/C	80	50	245	132	160	609	100	70	240	190	M10	100	262	50	32	850	500	660	38

DAB PUMPS si riserva il diritto di apportare modifiche senza obbligo di preavviso

NKM-GE 32-160 - ELETTROPOMPE CENTRIFUGHE NORMALIZZATE MONOBLOCCO CON INVERTER PER IMPIANTI DI CIRCOLAZIONE

MCE-C

Campo di temperatura del liquido: da -10°C a +140°C (MCE/C) - **Massima temperatura ambiente:** +40°C

≅ **1450 1/min**

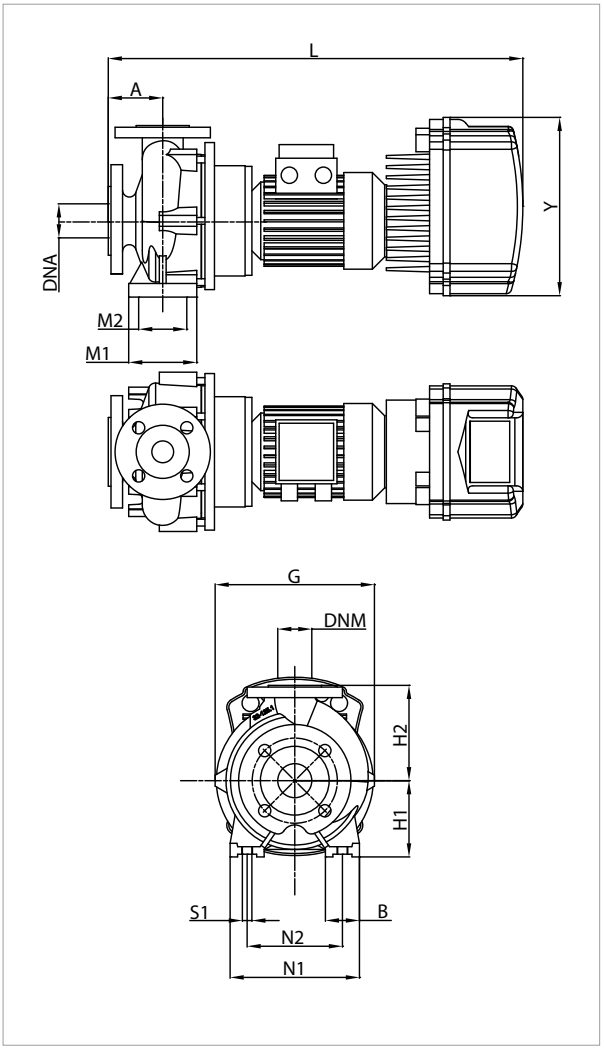

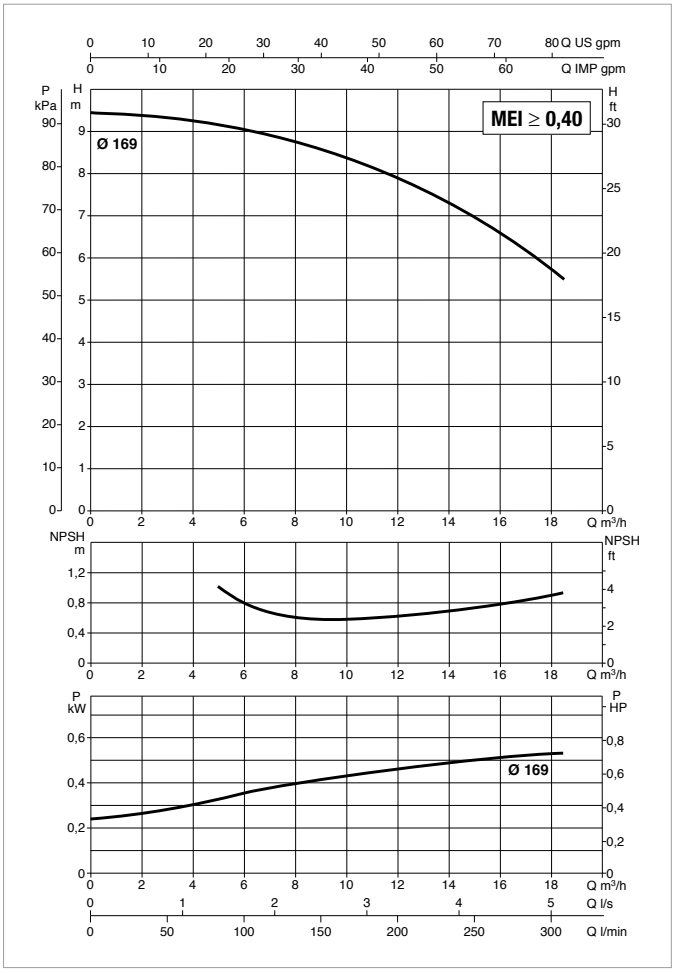

Vedi riferimenti efficienza idraulica a pag. 241

Le curve di prestazione sono basate su valori di viscosità cinematica = 1 mm²/s e densità pari a 1000 kg/m³. Tolleranza delle curve secondo ISO9906.

MODELLO	MODELLO MCE	ALIMENTAZIONE 50 Hz	P2 NOMINALE		In A
			kW	HP	
NKM-GE 32-160/169/A/BAQE/0,55/4 M MCE11/C	MCE11/C	1 x 230 ~V	0,55	0,75	6,9

MODELLO	A	B	G	H1	H2	L	M1	M2	N1	N2	S1	X	Y	DNA	DNM	DIMENSIONI IMBALLO			PESO Kg
																L/A	L/B	H	
NKM-GE 32-160/169/A/BAQE/0,55/4 M MCE11/C	80	50	245	132	160	660	100	70	240	190	M10	100	262	50	32	850	500	660	46

DAB PUMPS si riserva il diritto di apportare modifiche senza obbligo di preavviso

NKM-GE 32-200.1 - ELETTROPOMPE CENTRIFUGHE NORMALIZZATE MONOBLOCCO CON INVERTER PER IMPIANTI DI CIRCOLAZIONE

MCE-C

Campo di temperatura del liquido: da -10°C a +140°C (MCE/C) - **Massima temperatura ambiente:** +40°C

≅ 1450 1/min

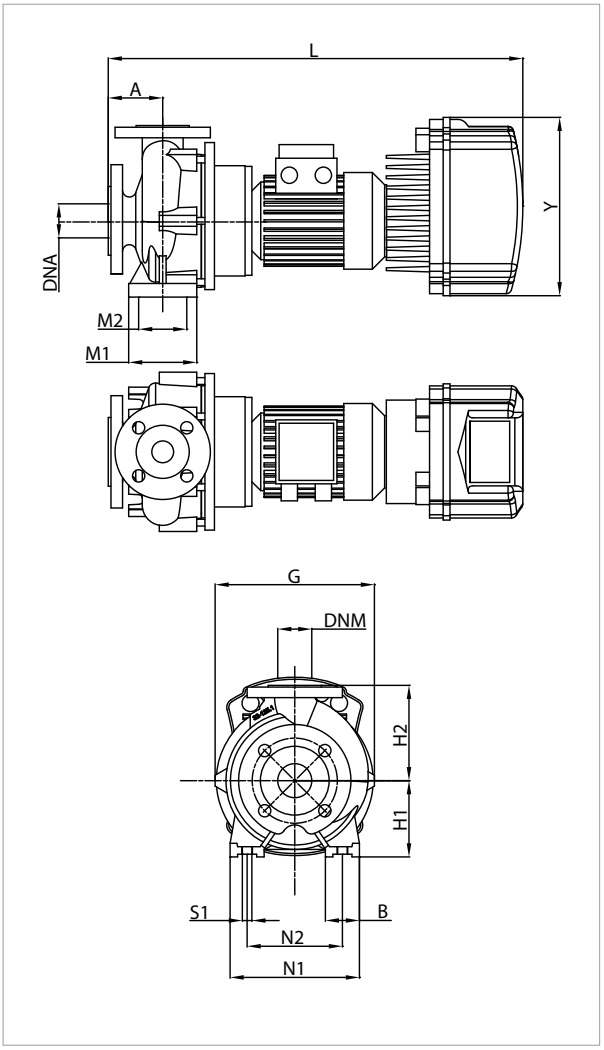

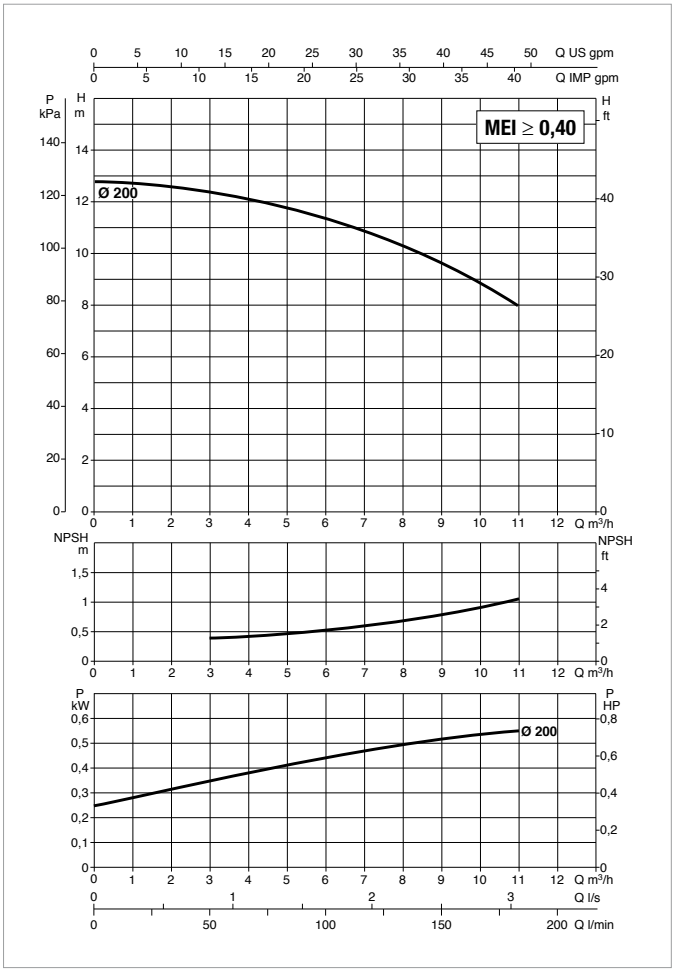

Vedi riferimenti efficienza idraulica a pag. 241

Le curve di prestazione sono basate su valori di viscosità cinematica = 1 mm²/s e densità pari a 1000 kg/m³. Tolleranza delle curve secondo ISO9906.

MODELLO	MODELLO MCE	ALIMENTAZIONE 50 Hz	P2 NOMINALE		In A
			kW	HP	
NKM-GE 32-200.1/200/A/BAQE/0,55/4 M MCE11/C	MCE11/C	1 x 230 ~V	0,55	0,75	6,9

MODELLO	A	B	G	H1	H2	L	M1	M2	N1	N2	S1	X	Y	DNA	DNM	DIMENSIONI IMBALLO			PESO Kg
																L/A	L/B	H	
NKM-GE 32-200.1/200/A/BAQE/0,55/4 M MCE11/C	80	50	279	160	180	660	100	70	240	190	M10	100	262	50	32	850	500	660	55

DAB PUMPS si riserva il diritto di apportare modifiche senza obbligo di preavviso

NKM-GE 32-200 - ELETTROPOMPE CENTRIFUGHE NORMALIZZATE MONOBLOCCO CON INVERTER PER IMPIANTI DI CIRCOLAZIONE

MCE-C

Campo di temperatura del liquido: da -10°C a +140°C (MCE/C) - **Massima temperatura ambiente:** +40°C

≅ **1450 1/min**

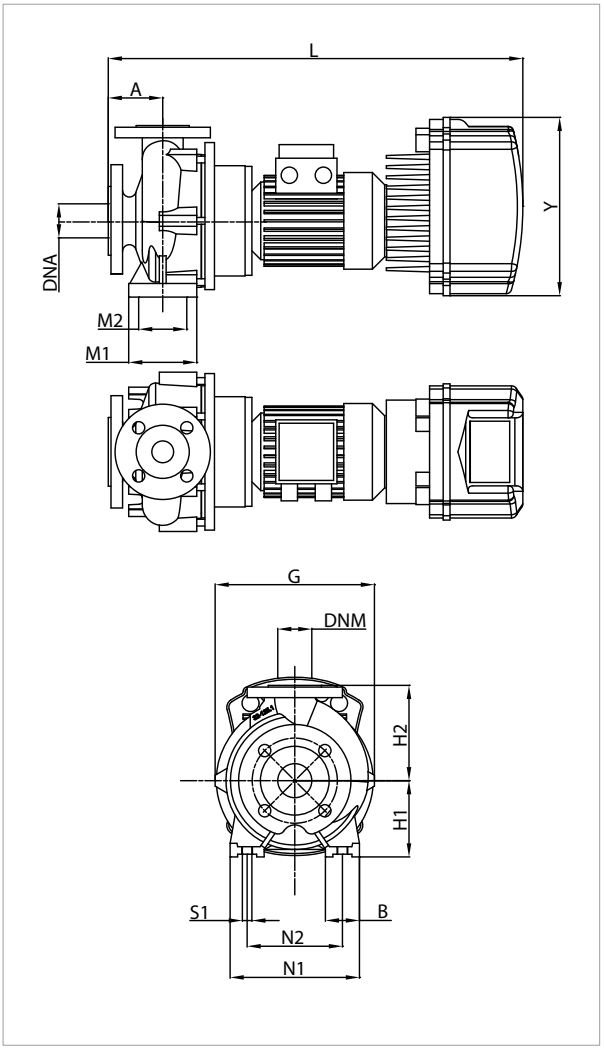

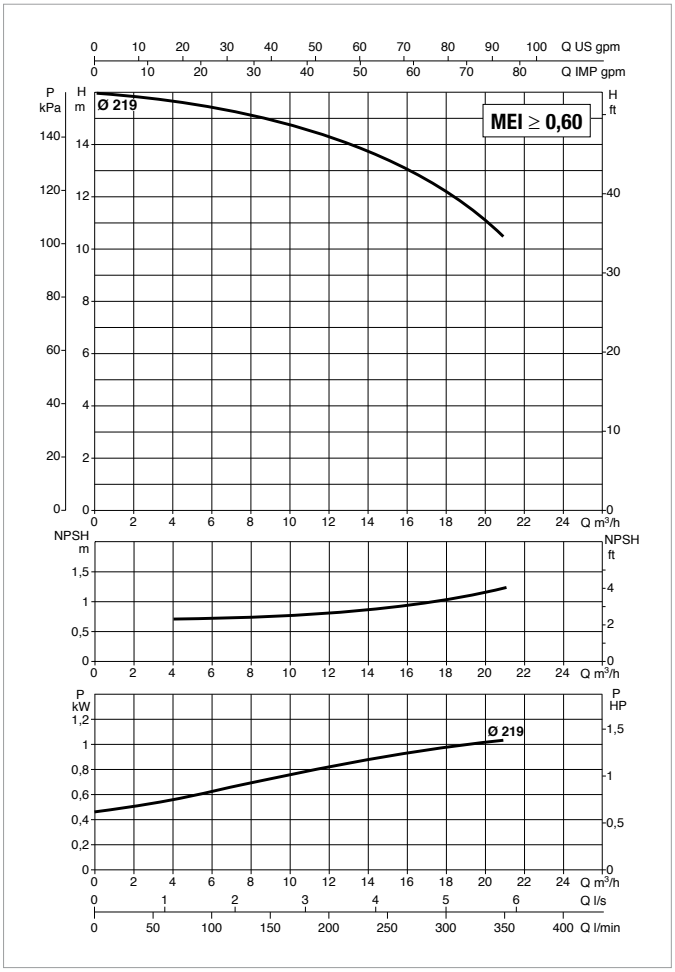

Vedi riferimenti efficienza idraulica a pag. 241

Le curve di prestazione sono basate su valori di viscosità cinematica = 1 mm²/s e densità pari a 1000 kg/m³. Tolleranza delle curve secondo ISO9906.

MODELLO	MODELLO MCE	ALIMENTAZIONE 50 Hz	P2 NOMINALE		In A
			kW	HP	
NKM-GE 32-200/219/A/BAQE/1,1/4 M MCE11/C	MCE11/C	1 x 230 ~V	1,10	1,50	10,4
NKM-GE 32-200/219/A/BAQE/1,1/4 T MCE30/C	MCE30/C	3 x 400 ~V	1,10	1,50	3,2

MODELLO	A	B	G	H1	H2	L	M1	M2	N1	N2	S1	X	Y	DNA	DNM	DIMENSIONI IMBALLO			PESO Kg
																L/A	L/B	H	
NKM-GE 32-200/219/A/BAQE/1,1/4 M MCE11/C	80	50	279	160	180	673	100	70	240	190	M10	100	262	50	32	850	500	660	66
NKM-GE 32-200/219/A/BAQE/1,1/4 T MCE30/C	80	50	279	160	180	740	100	70	240	190	M10	100	353	50	32	850	500	660	68,6

DAB PUMPS si riserva il diritto di apportare modifiche senza obbligo di preavviso

NKM-GE 40-125 - ELETTROPOMPE CENTRIFUGHE NORMALIZZATE MONOBLOCCO CON INVERTER PER IMPIANTI DI CIRCOLAZIONE

MCE-C

Campo di temperatura del liquido: da -10°C a +140°C (MCE/C) - **Massima temperatura ambiente:** +40°C

≅ **1450 1/min**

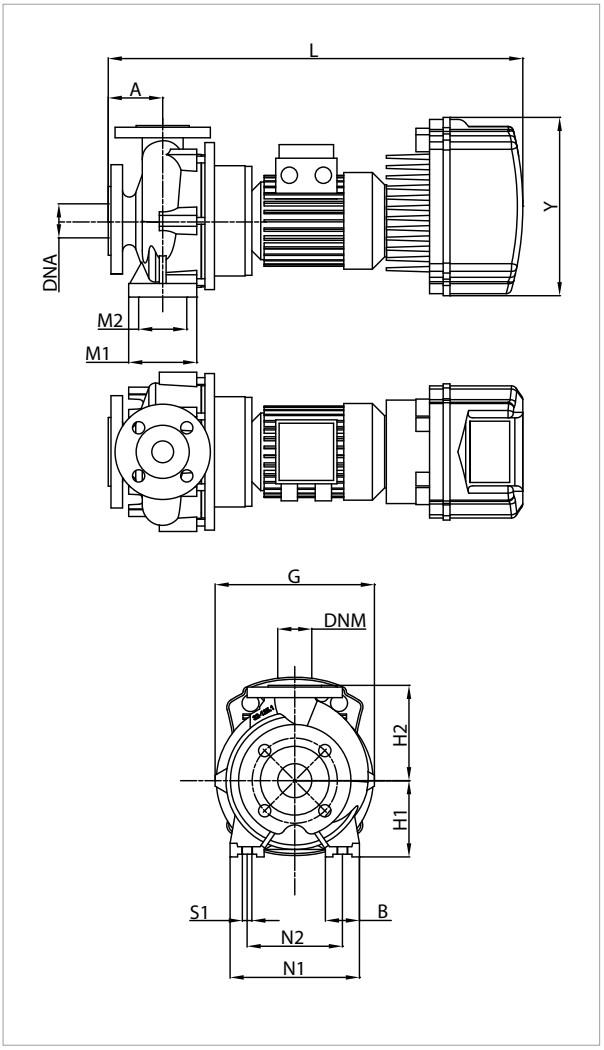

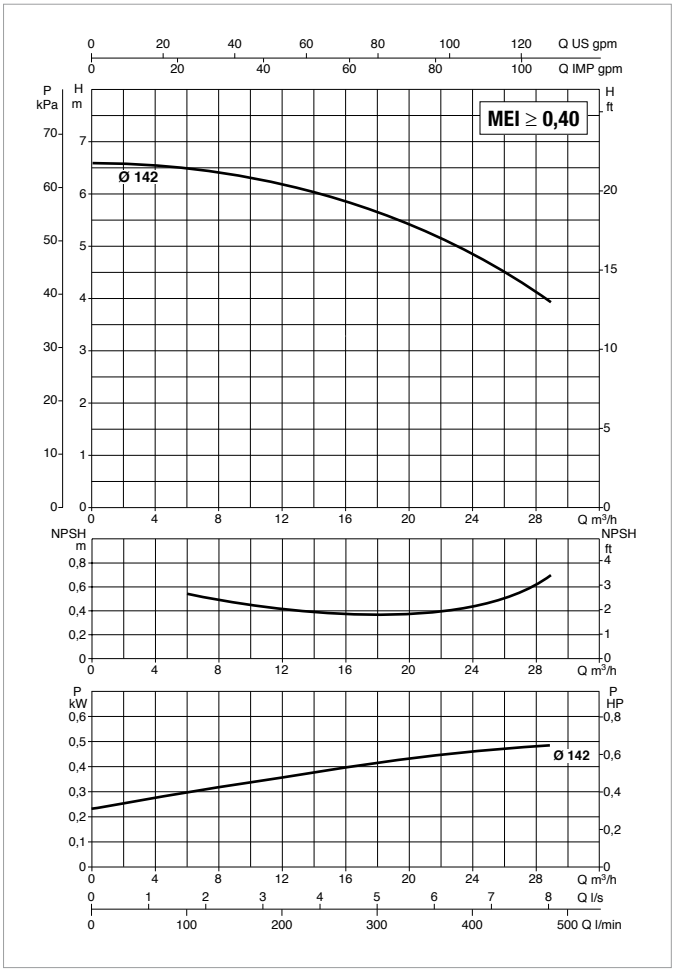

Vedi riferimenti efficienza idraulica a pag. 241

Le curve di prestazione sono basate su valori di viscosità cinematica = 1 mm²/s e densità pari a 1000 kg/m³. Tolleranza delle curve secondo ISO9906.

MODELLO	MODELLO MCE	ALIMENTAZIONE 50 Hz	P2 NOMINALE		In A
			kW	HP	
NKM-GE 40-125/142/A/BAQE/0.55/4 M MCE11/C	MCE11/C	1 x 230 ~V	0,55	0,75	6,9

MODELLO	A	B	G	H1	H2	L	M1	M2	N1	N2	S1	X	Y	DNA	DNM	DIMENSIONI IMBALLO			PESO Kg
																L/A	L/B	H	
NKM-GE 40-125/142/A/BAQE/0.55/4 M MCE11/C	80	50	235	112	140	635	100	70	210	160	M10	100	262	65	40	850	500	660	51

NKM-GE 40-160 - ELETTROPOMPE CENTRIFUGHE NORMALIZZATE MONOBLOCCO CON INVERTER PER IMPIANTI DI CIRCOLAZIONE

MCE-C

Campo di temperatura del liquido: da -10°C a +140°C (MCE/C) - **Massima temperatura ambiente:** +40°C

≅ **1450 1/min**

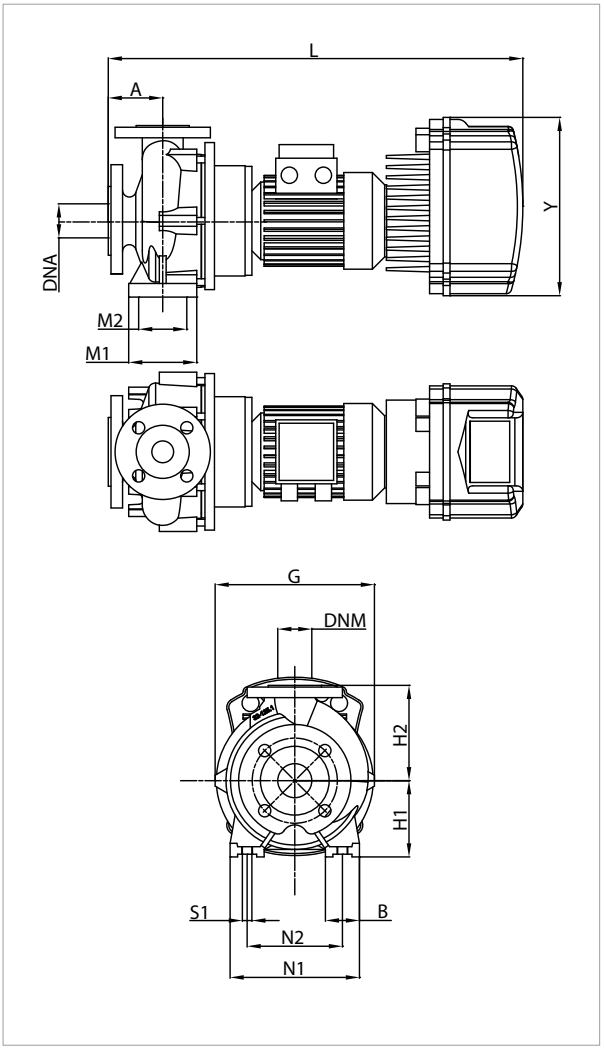

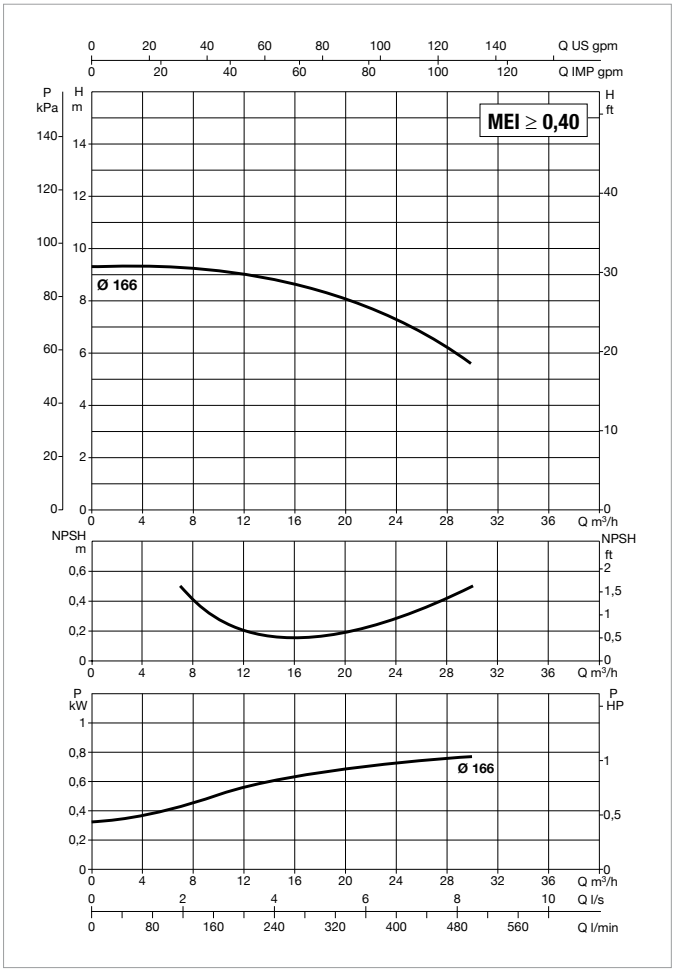

Vedi riferimenti efficienza idraulica a pag. 241

Le curve di prestazione sono basate su valori di viscosità cinematica = 1 mm²/s e densità pari a 1000 kg/m³. Tolleranza delle curve secondo ISO9906.

MODELLO	MODELLO MCE	ALIMENTAZIONE 50 Hz	P2 NOMINALE		In A
			kW	HP	
NKM-GE 40-160/166/A/BAQE/0.75/4 M MCE11/C	MCE11/C	1 x 230 ~V	0,75	1,00	9,9
NKM-GE 40-160/166/A/BAQE/0.75/4 T MCE30/C	MCE30/C	3 x 400 ~V	0,75	1,00	2,7

MODELLO	A	B	G	H1	H2	L	M1	M2	N1	N2	S1	X	Y	DNA	DNM	DIMENSIONI IMBALLO			PESO Kg
																L/A	L/B	H	
NKM-GE 40-160/166/A/BAQE/0.75/4 M MCE11/C	80	50	253	132	160	660	100	70	240	190	M10	100	262	65	40	850	500	660	54
NKM-GE 40-160/166/A/BAQE/0.75/4 T MCE30/C	80	50	253	132	160	727	100	70	240	190	M10	100	353	65	40	850	500	660	56,6

DAB PUMPS si riserva il diritto di apportare modifiche senza obbligo di preavviso

NKM-GE 40-200 - ELETTROPOMPE CENTRIFUGHE NORMALIZZATE MONOBLOCCO CON INVERTER PER IMPIANTI DI CIRCOLAZIONE

MCE-C

Campo di temperatura del liquido: da -10°C a +140°C (MCE/C) - **Massima temperatura ambiente:** +40°C

≅ **1450 1/min**

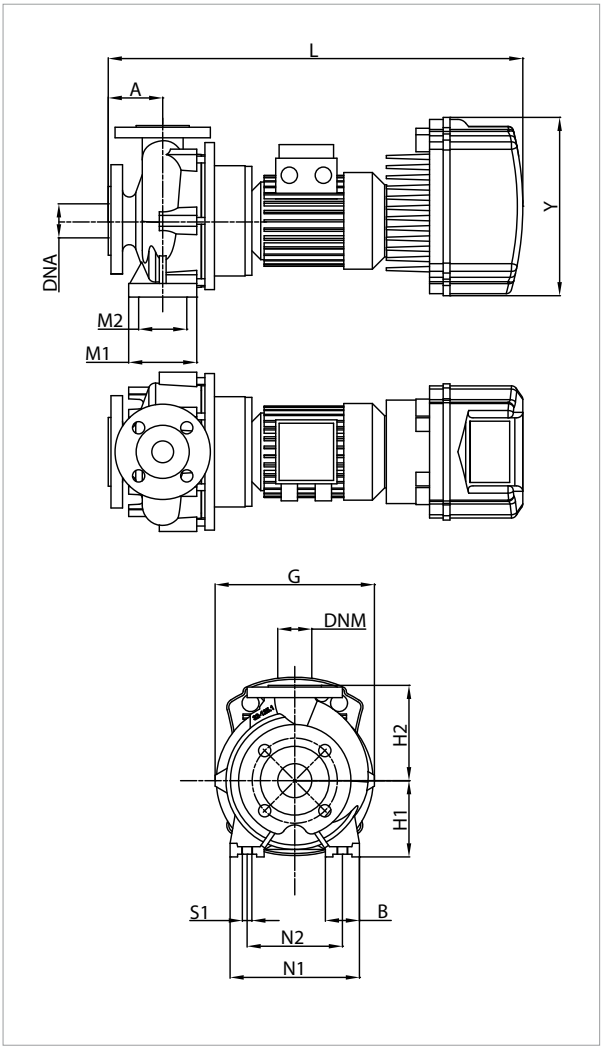

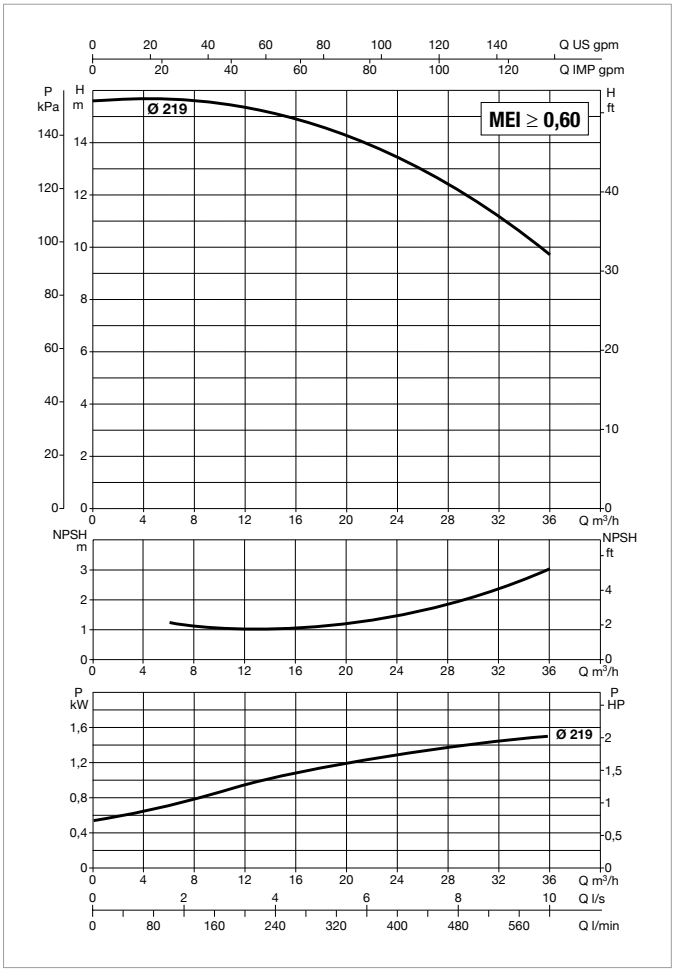

Vedi riferimenti efficienza idraulica a pag. 241

Le curve di prestazione sono basate su valori di viscosità cinematica = 1 mm²/s e densità pari a 1000 kg/m³. Tolleranza delle curve secondo ISO9906.

MODELLO	MODELLO MCE	ALIMENTAZIONE 50 Hz	P2 NOMINALE		In A
			kW	HP	
NKM-GE 40-200/219/A/BAQE/1,5/4 M MCE15/C	MCE15/C	1 x 230 ~V	1,50	2,00	14,0
NKM-GE 40-200/219/A/BAQE/1,5 /4 T MCE30/C	MCE30/C	3 x 400 ~V	1,50	2,00	4,5

MODELLO	A	B	G	H1	H2	L	M1	M2	N1	N2	S1	X	Y	DNA	DNM	DIMENSIONI IMBALLO			PESO Kg
																L/A	L/B	H	
NKM-GE 40-200/219/A/BAQE/1,5/4 M MCE15/C	100	50	296	160	180	718	100	70	265	212	M10	100	262	65	40	850	500	660	70
NKM-GE 40-200/219/A/BAQE/1,5 /4 T MCE30/C	100	50	296	160	180	785	100	70	265	212	M10	100	353	65	40	850	500	660	72,6

DAB PUMPS si riserva il diritto di apportare modifiche senza obbligo di preavviso

NKM-GE 40-250 - ELETTROPOMPE CENTRIFUGHE NORMALIZZATE MONOBLOCCO CON INVERTER PER IMPIANTI DI PRESSURIZZAZIONE

MCE-P

Campo di temperatura del liquido: da -10°C a +80°C (MCE/P) - **Massima temperatura ambiente:** +40°C

≅ 1450 1/min

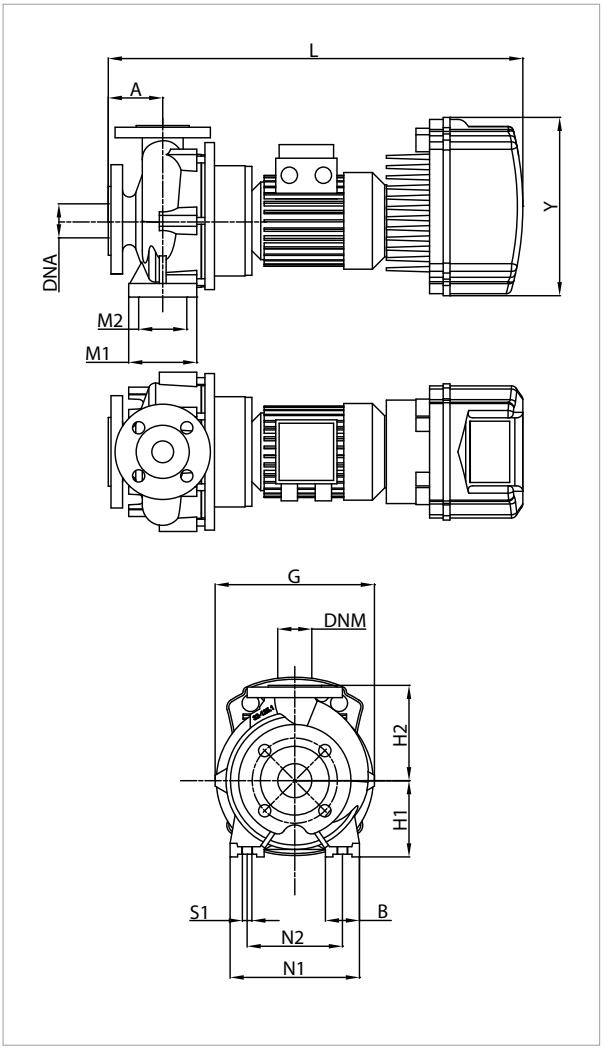

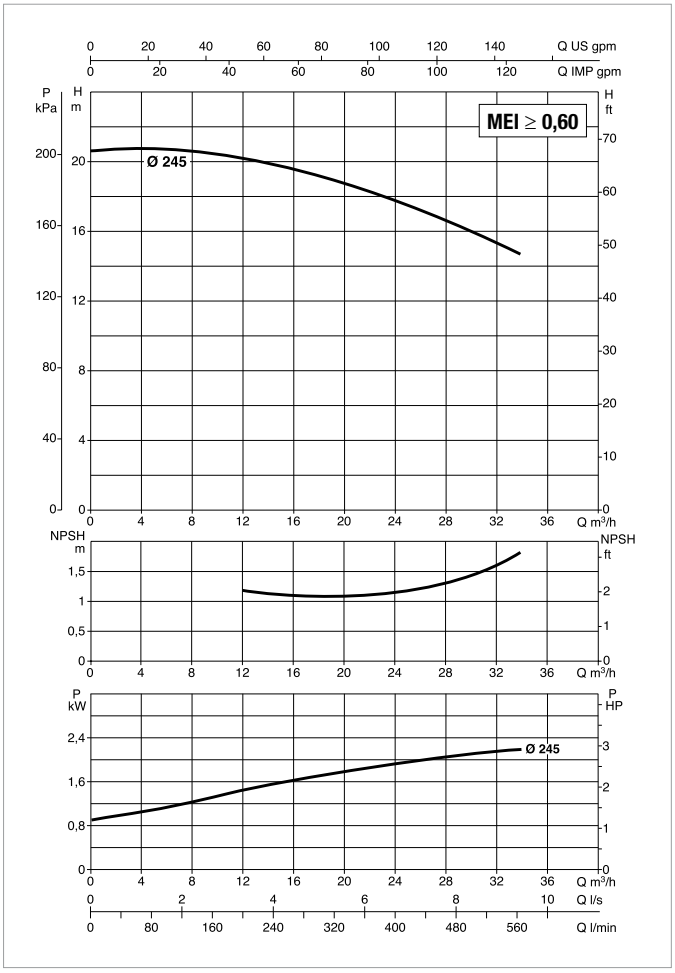

Vedi riferimenti efficienza idraulica a pag. 241

Le curve di prestazione sono basate su valori di viscosità cinematica = 1 mm²/s e densità pari a 1000 kg/m³. Tolleranza delle curve secondo ISO9906.

MODELLO	MODELLO MCE	ALIMENTAZIONE 50 Hz	P2 NOMINALE		In A
			kW	HP	
NKM-GE 40-250/245/A/BAQE/2,2 /4 MCE30/P	MCE30/P	1 x 230 ~V	2,2	3,0	6,6

MODELLO	A	B	G	H1	H2	L	M1	M2	N1	N2	S1	X	Y	DNA	DNM	DIMENSIONI IMBALLO			PESO Kg
																L/A	L/B	H	
NKM-GE 40-250/245/A/BAQE/2,2 /4 MCE30/P	100	65	336	180	225	799	125	95	320	250	M10	100	353	65	40	826	430	426	89

DAB PUMPS si riserva il diritto di apportare modifiche senza obbligo di preavviso

NKM-GE 40-250 - ELETTROPOMPE CENTRIFUGHE NORMALIZZATE MONOBLOCCO CON INVERTER PER IMPIANTI DI CIRCOLAZIONE O PRESSURIZZAZIONE

MCE-C MCE-P

Campo di temperatura del liquido: da -10°C a +140°C (MCE/C) - da -10°C a +80°C (MCE/P) - **Massima temperatura ambiente:** +40°C

≅ **1450 1/min**

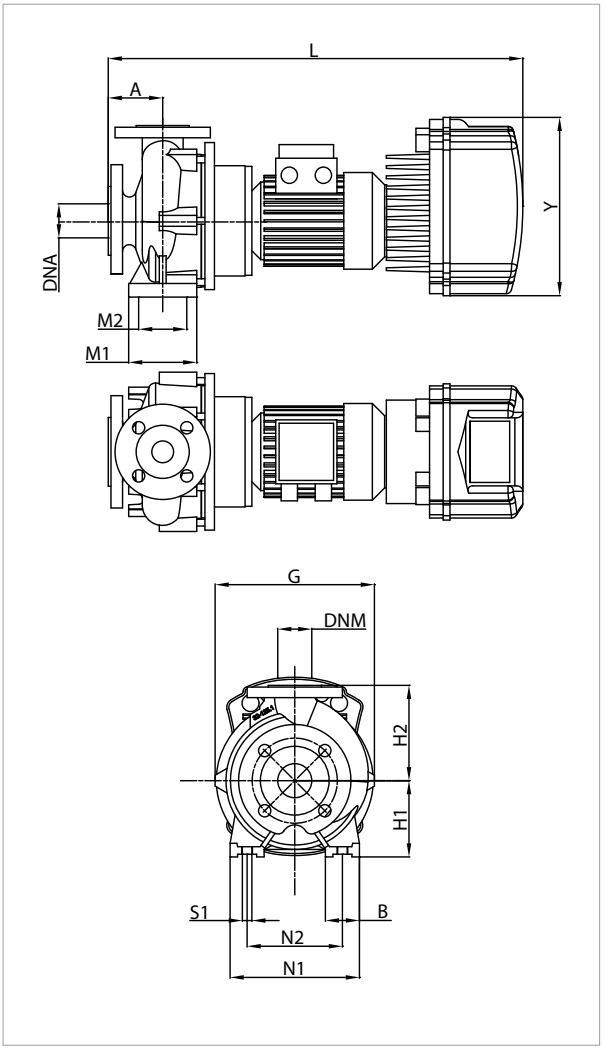

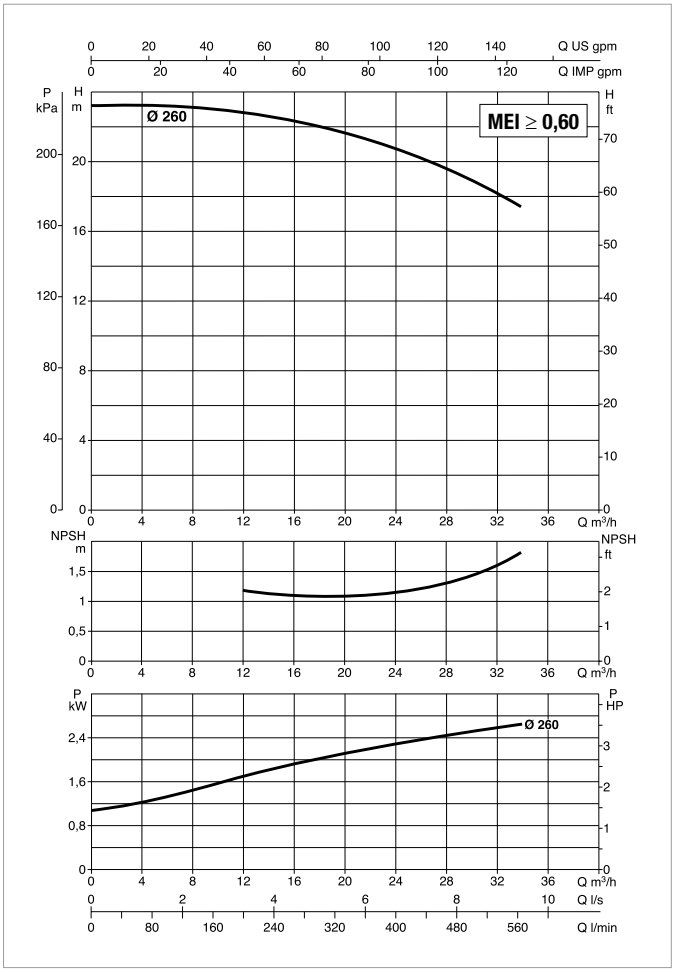

Vedi riferimenti efficienza idraulica a pag. 241

Le curve di prestazione sono basate su valori di viscosità cinematica = 1 mm²/s e densità pari a 1000 kg/m³. Tolleranza delle curve secondo ISO9906.

MODELLO	MODELLO MCE	ALIMENTAZIONE 50 Hz	P2 NOMINALE		In A
			kW	HP	
NKM-GE 40-250/260/A/BAQE/3/4 T MCE30/C-P	MCE30/C - MCE30/P	3 x 400 ~V	3,00	4,00	7,2

MODELLO	A	B	G	H1	H2	L	M1	M2	N1	N2	S1	X	Y	DNA	DNM	DIMENSIONI IMBALLO			PESO Kg
																L/A	L/B	H	
NKM-GE 40-250/260/A/BAQE/3/4 T MCE30/C-P	100	65	336	180	225	775	125	95	320	250	M10	100	353	65	40	850	500	660	98

NKM-GE 50-125 - ELETTROPOMPE CENTRIFUGHE NORMALIZZATE MONOBLOCCO CON INVERTER PER IMPIANTI DI CIRCOLAZIONE

MCE-C

Campo di temperatura del liquido: da -10°C a +140°C (MCE/C) - **Massima temperatura ambiente:** +40°C

≅ 1450 1/min

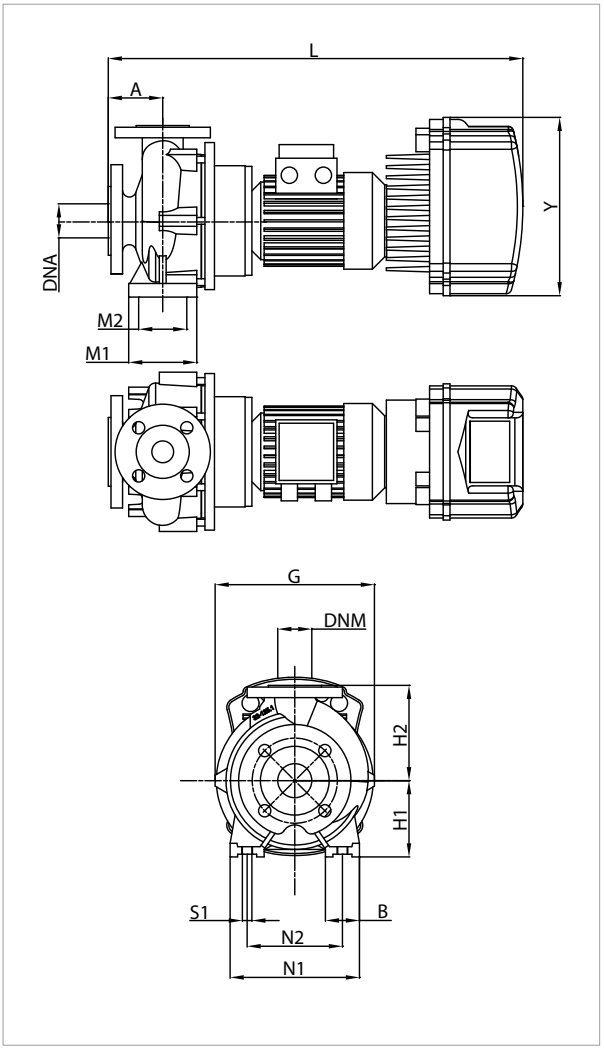

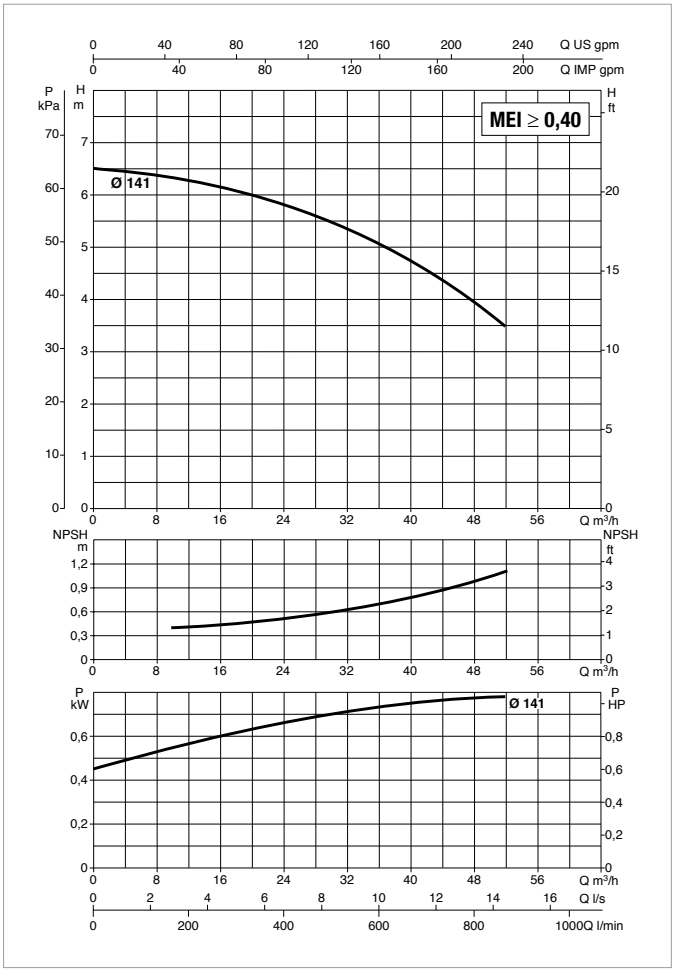

Vedi riferimenti efficienza idraulica a pag. 241

Le curve di prestazione sono basate su valori di viscosità cinematica = 1 mm²/s e densità pari a 1000 kg/m³. Tolleranza delle curve secondo ISO9906.

MODELLO	MODELLO MCE	ALIMENTAZIONE 50 Hz	P2 NOMINALE		In A
			kW	HP	
NKM-GE 50-125/141/A/BAQE/0.75/4 M MCE11/C	MCE11/C	1 x 230 ~V	0,75	1,00	9,7
NKM-GE 50-125/141/A/BAQE/0.75/4 T MCE30/C	MCE30/C	3 x 400 ~V	0,75	1,00	t.b.d.

MODELLO	A	B	G	H1	H2	L	M1	M2	N1	N2	S1	X	Y	DNA	DNM	DIMENSIONI IMBALLO			PESO Kg
																L/A	L/B	H	
NKM-GE 50-125/141/A/BAQE/0.75/4 M MCE11/C	100	50	250	132	160	680	100	70	240	190	M10	100	262	65	50	850	500	660	55
NKM-GE 50-125/141/A/BAQE/0.75/4 T MCE30/C	100	50	250	132	160	747	100	70	240	190	M10	100	353	65	50	850	500	660	57,6

DAB PUMPS si riserva il diritto di apportare modifiche senza obbligo di preavviso

NKM-GE 50-160 - ELETTROPOMPE CENTRIFUGHE NORMALIZZATE MONOBLOCCO CON INVERTER PER IMPIANTI DI CIRCOLAZIONE

MCE-C

Campo di temperatura del liquido: da -10°C a +140°C (MCE/C) - **Massima temperatura ambiente:** +40°C

≅ **1450 1/min**

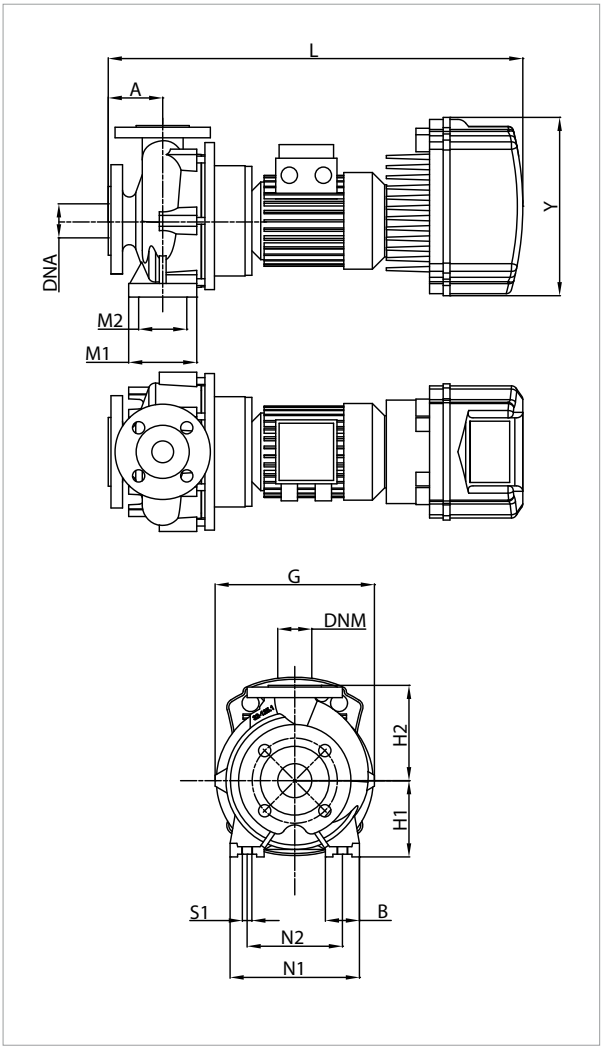

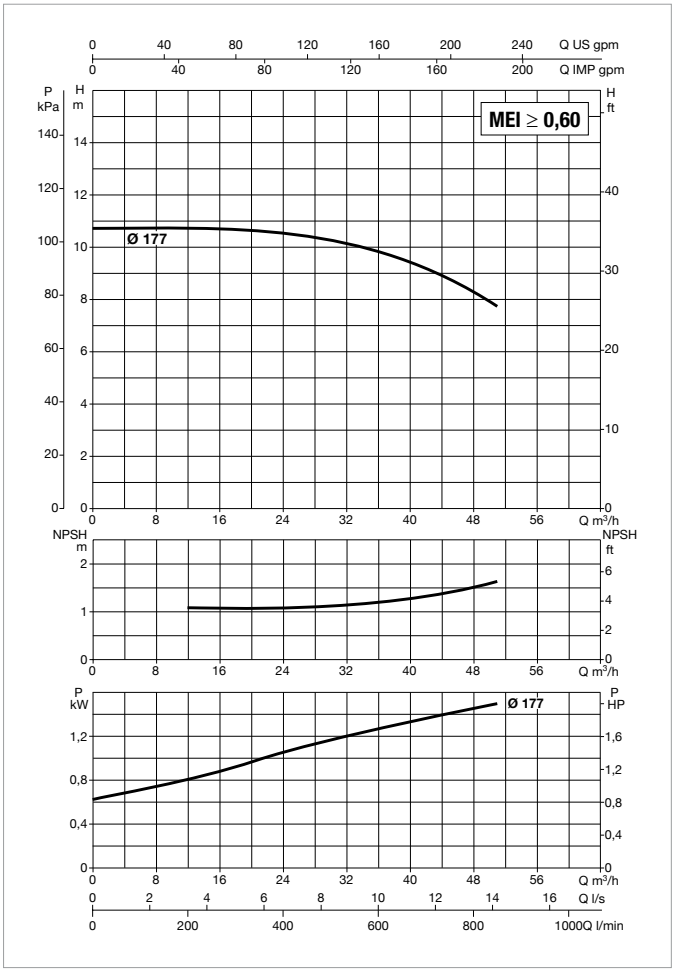

Vedi riferimenti efficienza idraulica a pag. 241

Le curve di prestazione sono basate su valori di viscosità cinematica = 1 mm²/s e densità pari a 1000 kg/m³. Tolleranza delle curve secondo ISO9906.

MODELLO	MODELLO MCE	ALIMENTAZIONE 50 Hz	P2 NOMINALE		In A
			kW	HP	
NKM-GE 50-160/177/A/BAQE/1,5/4 M MCE15/C	MCE15/C	1 x 230 ~V	1,50	2,00	13,7
NKM-GE 50-160/177/A/BAQE/1,5/4 T MCE30/C	MCE30/C	3 x 400 ~V	1,50	2,00	4,4

MODELLO	A	B	G	H1	H2	L	M1	M2	N1	N2	S1	X	Y	DNA	DNM	DIMENSIONI IMBALLO			PESO Kg
																L/A	L/B	H	
NKM-GE 50-160/177/A/BAQE/1,5/4 M MCE15/C	100	50	282	160	180	746	100	70	265	212	M10	100	262	65	50	850	500	660	64
NKM-GE 50-160/177/A/BAQE/1,5/4 T MCE30/C	100	50	282	160	180	813	100	70	265	212	M10	100	353	65	50	850	500	660	66,7

DAB PUMPS si riserva il diritto di apportare modifiche senza obbligo di preavviso

NKM-GE 50-200 - ELETTROPOMPE CENTRIFUGHE NORMALIZZATE MONOBLOCCO CON INVERTER PER IMPIANTI DI CIRCOLAZIONE

MCE-C

Campo di temperatura del liquido: da -10°C a +140°C (MCE/C) - **Massima temperatura ambiente:** +40°C

≅ 1450 1/min

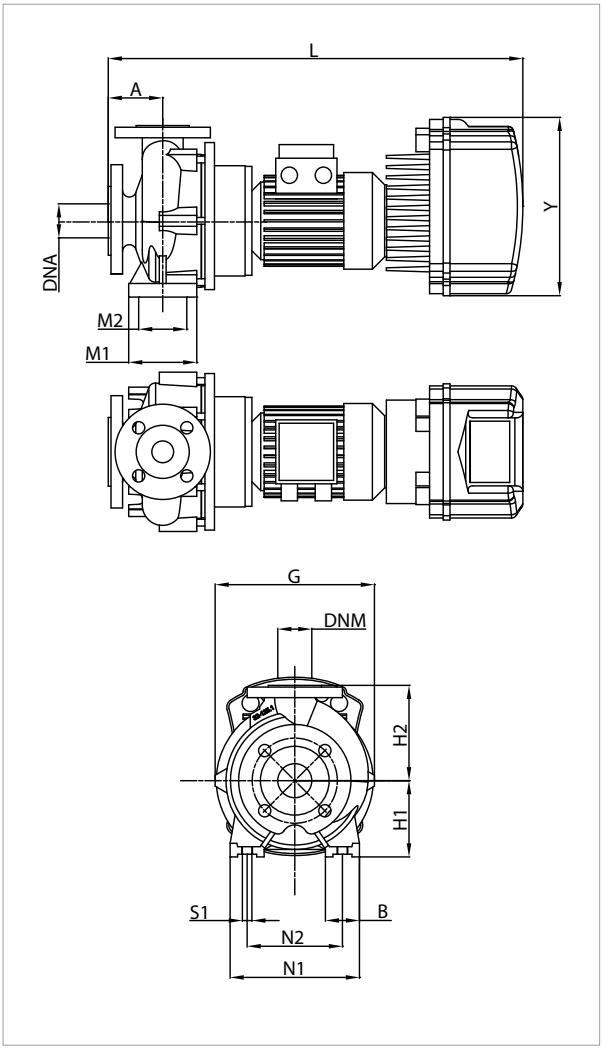

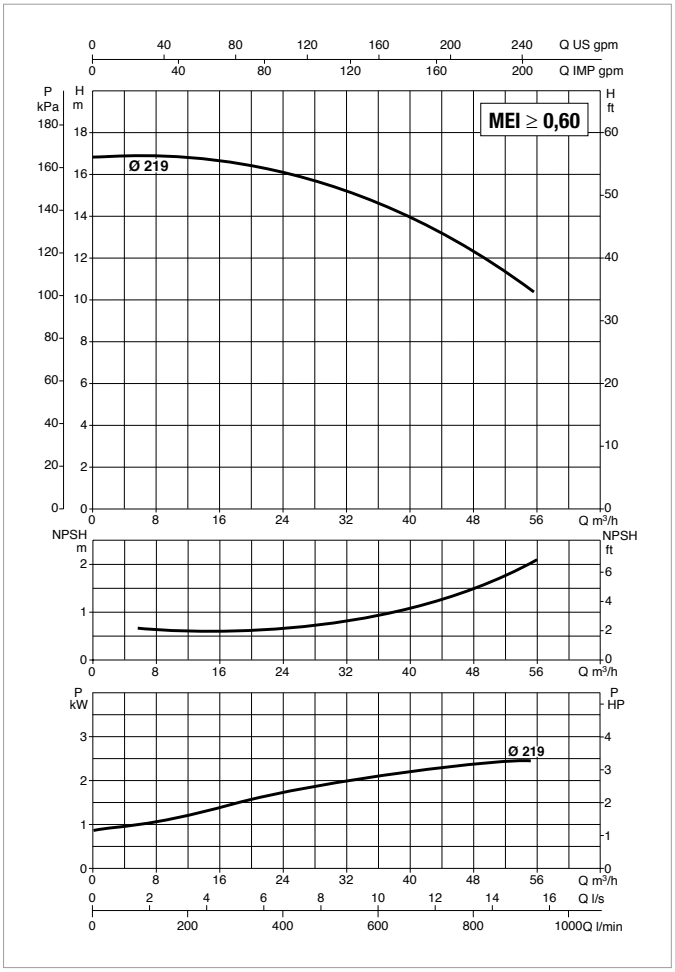

Vedi riferimenti efficienza idraulica a pag. 241

Le curve di prestazione sono basate su valori di viscosità cinematica = 1 mm²/s e densità pari a 1000 kg/m³. Tolleranza delle curve secondo ISO9906.

MODELLO	MODELLO MCE	ALIMENTAZIONE 50 Hz	P2 NOMINALE		In A
			kW	HP	
NKM-GE 50-200/219/A/BAQE/3/4 T MCE30/C	MCE30/C	3 x 400 ~V	3,00	4,00	6,7

MODELLO	A	B	G	H1	H2	L	M1	M2	N1	N2	S1	X	Y	DNA	DNM	DIMENSIONI IMBALLO			PESO Kg
																L/A	L/B	H	
NKM-GE 50-200/219/A/BAQE/3/4 T MCE30/C	100	50	302	160	200	775	100	70	265	212	M10	100	353	65	50	850	500	660	90

DAB PUMPS si riserva il diritto di apportare modifiche senza obbligo di preavviso

NKM-GE 50-250 - ELETTROPOMPE CENTRIFUGHE NORMALIZZATE MONOBLOCCO CON INVERTER PER IMPIANTI DI CIRCOLAZIONE O PRESSURIZZAZIONE

MCE-C MCE-P

Campo di temperatura del liquido: da -10°C a +140°C (MCE/C) - da -10°C a +80°C (MCE/P) - **Massima temperatura ambiente:** +40°C

≅ **1450 1/min**

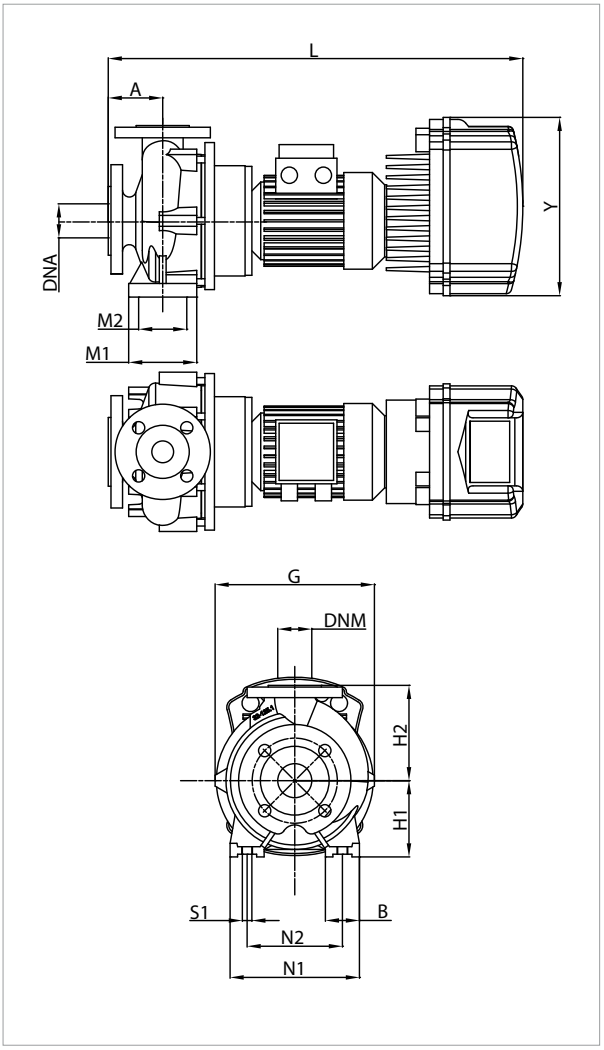

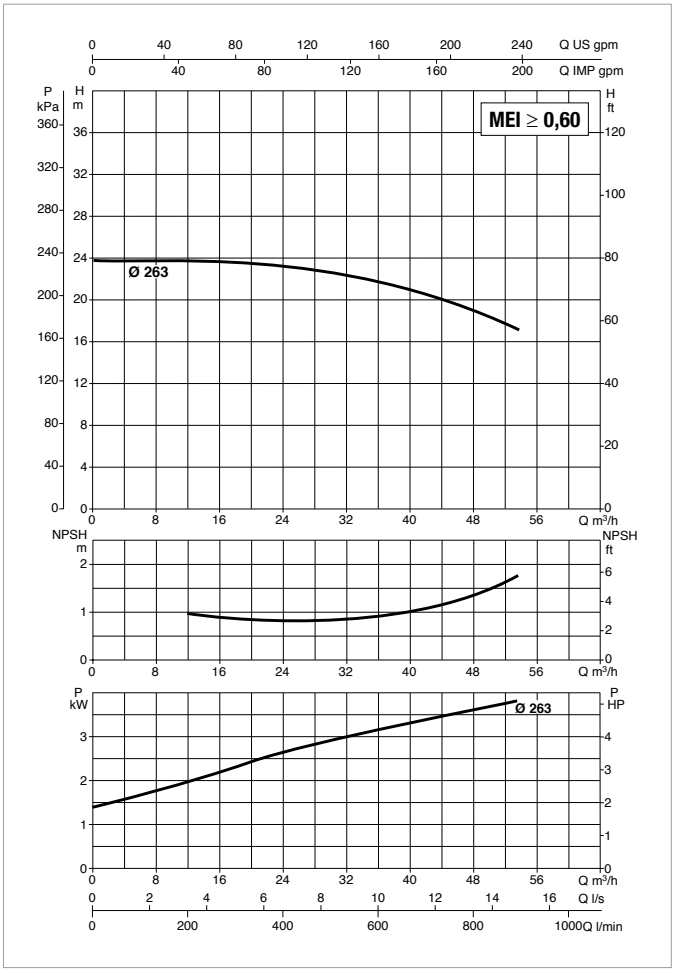

Vedi riferimenti efficienza idraulica a pag. 241

Le curve di prestazione sono basate su valori di viscosità cinematica = 1 mm²/s e densità pari a 1000 kg/m³. Tolleranza delle curve secondo ISO9906.

MODELLO	MODELLO MCE	ALIMENTAZIONE 50 Hz	P2 NOMINALE		In A
			kW	HP	
NKM-GE 50-250/263/A/BAQE/4/4 T MCE30/C-P	MCE30/C - MCE30/P	3 x 400 ~V	4,00	5,50	9,4

MODELLO	A	B	G	H1	H2	L	M1	M2	N1	N2	S1	X	Y	DNA	DNM	DIMENSIONI IMBALLO			PESO Kg
																L/A	L/B	H	
NKM-GE 50-250/263/A/BAQE/4/4 T MCE30/C-P	100	65	343	180	225	775	125	95	320	250	M10	100	353	65	50	850	500	660	105

NKM-GE 65-125 - ELETTROPOMPE CENTRIFUGHE NORMALIZZATE MONOBLOCCO CON INVERTER PER IMPIANTI DI CIRCOLAZIONE

MCE-C

Campo di temperatura del liquido: da -10°C a +140°C (MCE/C) - **Massima temperatura ambiente:** +40°C

≅ 1450 1/min

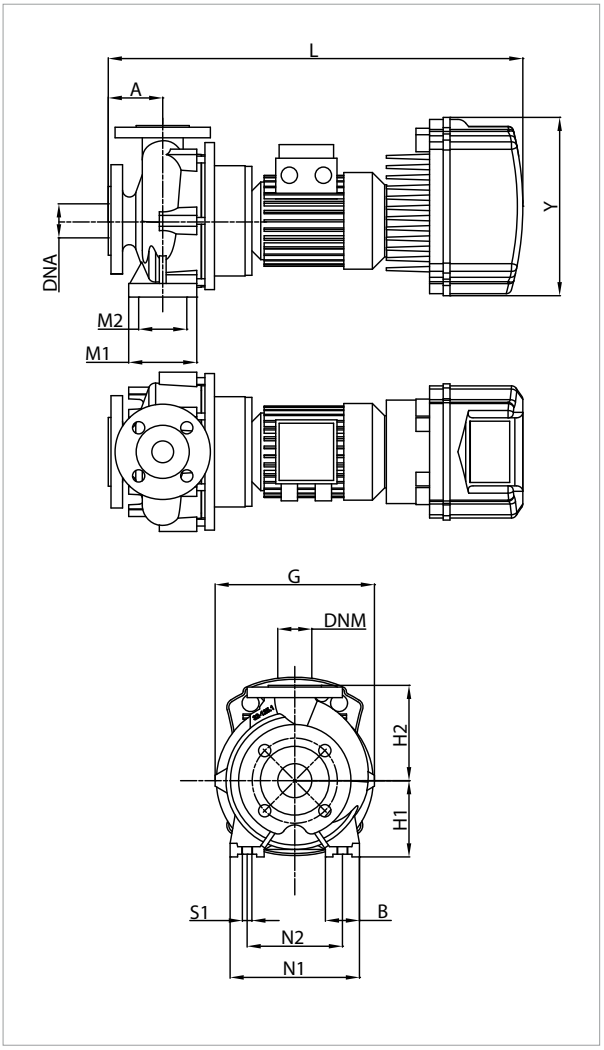

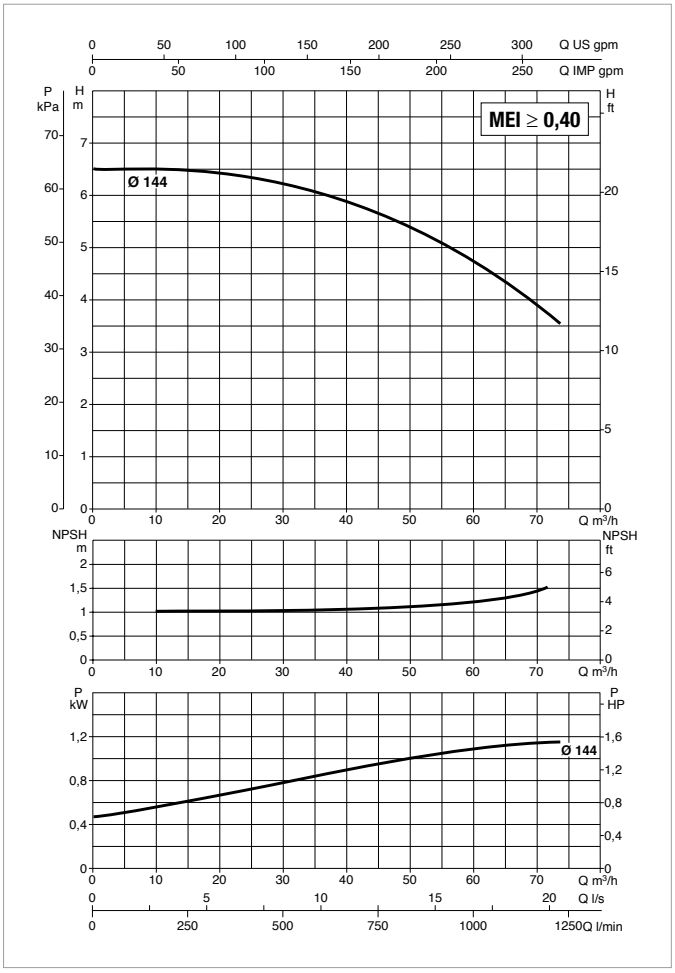

Vedi riferimenti efficienza idraulica a pag. 241

Le curve di prestazione sono basate su valori di viscosità cinematica = 1 mm²/s e densità pari a 1000 kg/m³. Tolleranza delle curve secondo ISO9906.

MODELLO	MODELLO MCE	ALIMENTAZIONE 50 Hz	P2 NOMINALE		In A
			kW	HP	
NKM-GE 65-125/144A/BAQE/1.1/4 M MCE11/C	MCE11/C	1 x 230 ~V	1,10	1,50	10,9
NKM-GE 65-125/144A/BAQE/1.1/4 T MCE30/C	MCE30/C	3 x 400 ~V	1,10	1,50	t.b.d.

MODELLO	A	B	G	H1	H2	L	M1	M2	N1	N2	S1	X	Y	DNA	DNM	DIMENSIONI IMBALLO			PESO Kg
																L/A	L/B	H	
NKM-GE 65-125/144A/BAQE/1.1/4 M MCE11/C	100	65	286	160	180	693	125	95	280	212	M10	100	262	80	65	850	500	660	65
NKM-GE 65-125/144A/BAQE/1.1/4 T MCE30/C	100	65	286	160	180	760	125	95	280	212	M10	100	353	80	65	850	500	660	67,6

DAB PUMPS si riserva il diritto di apportare modifiche senza obbligo di preavviso

NKM-GE 65-160 - ELETTROPOMPE CENTRIFUGHE NORMALIZZATE MONOBLOCCO CON INVERTER PER IMPIANTI DI CIRCOLAZIONE

MCE-C

Campo di temperatura del liquido: da -10°C a +140°C (MCE/C) - **Massima temperatura ambiente:** +40°C

≅ **1450 1/min**

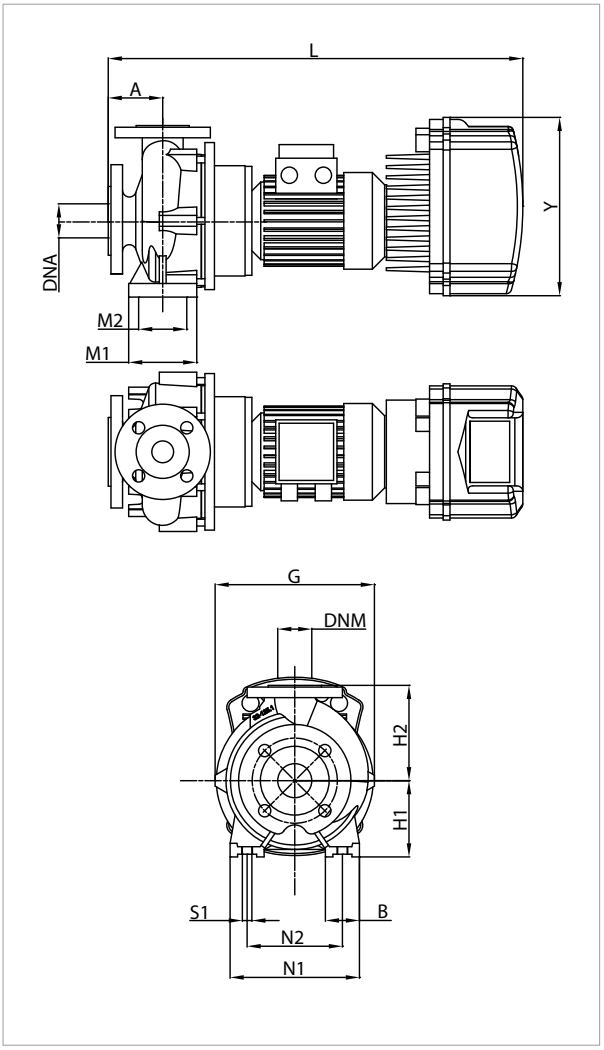

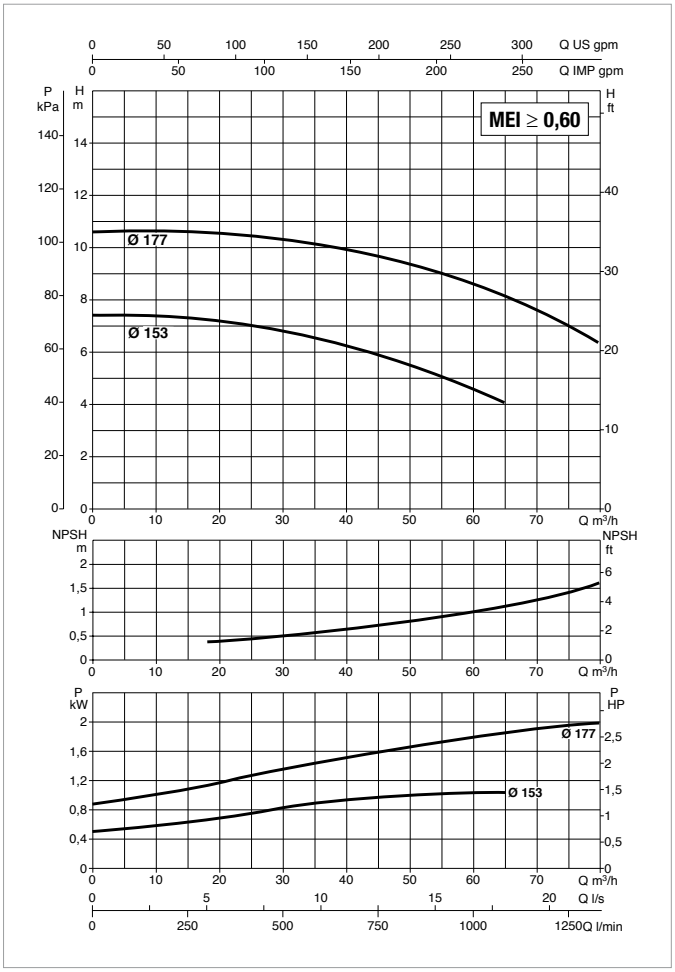

Vedi riferimenti efficienza idraulica a pag. 241

Le curve di prestazione sono basate su valori di viscosità cinematica = 1 mm²/s e densità pari a 1000 kg/m³. Tolleranza delle curve secondo ISO9906.

MODELLO	MODELLO MCE	ALIMENTAZIONE 50 Hz	P2 NOMINALE		In A
			kW	HP	
NKM-GE 65-160/153/A/BAQE/1,1/4 M MCE11/C	MCE11/C	1 x 230 ~V	1,10	1,50	11,2
NKM-GE 65-160/153/A/BAQE/1,1/4 T MCE30/C	MCE30/C	3 x 400 ~V	1,10	1,50	3,5
NKM-GE 65-160/177/A/BAQE/2,2/4 M MCE22/C	MCE22/C	1 x 230 ~V	2,20	3,00	17,3
NKM-GE 65-160/177/A/BAQE/2,2/4 T MCE30/C	MCE30/C	3 x 400 ~V	2,20	3,00	5,8

MODELLO	A	B	G	H1	H2	L	M1	M2	N1	N2	S1	X	Y	DNA	DNM	DIMENSIONI IMBALLO			PESO Kg
																L/A	L/B	H	
NKM-GE 65-160/153/A/BAQE/1,1/4 M MCE11/C	100	65	302	160	200	693	125	95	280	212	M10	100	262	80	65	850	500	660	67
NKM-GE 65-160/153/A/BAQE/1,1/4 T MCE30/C	100	65	302	160	200	760	125	95	280	212	M10	100	353	80	65	850	500	660	69,6
NKM-GE 65-160/177/A/BAQE/2,2/4 M MCE22/C	100	65	302	160	200	779	125	95	280	212	M10	100	262	80	65	850	500	660	80
NKM-GE 65-160/177/A/BAQE/2,2/4 T MCE30/C	100	65	302	160	200	846	125	95	280	212	M10	100	353	80	65	850	500	660	82,6

DAB PUMPS si riserva il diritto di apportare modifiche senza obbligo di preavviso

NKM-GE 65-200 - ELETTROPOMPE CENTRIFUGHE NORMALIZZATE MONOBLOCCO CON INVERTER PER IMPIANTI DI CIRCOLAZIONE

MCE-C

Campo di temperatura del liquido: da -10°C a +140°C (MCE/C) - **Massima temperatura ambiente:** +40°C

≅ 1450 1/min

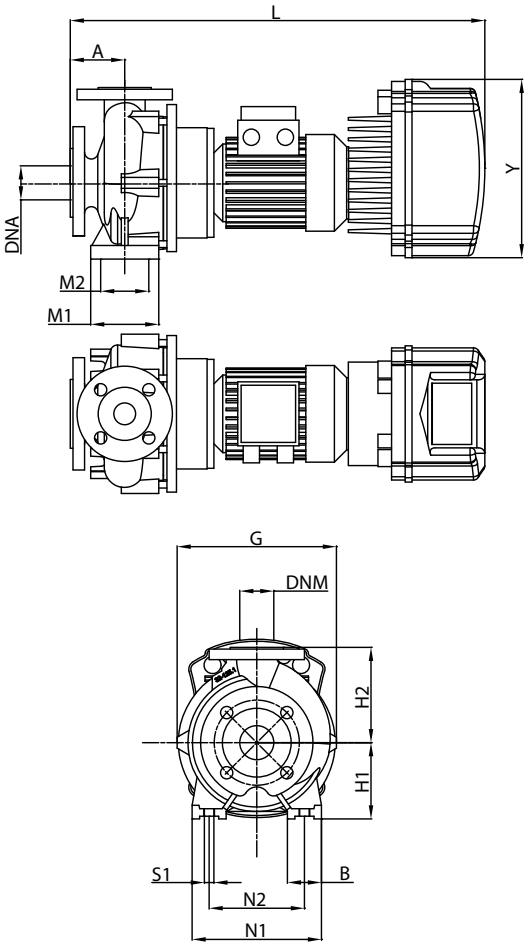

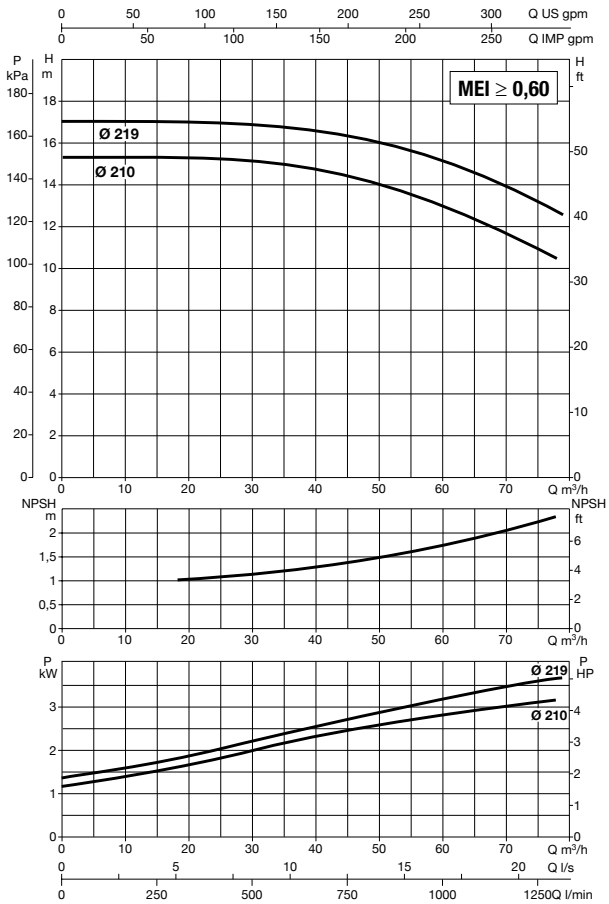

Vedi riferimenti efficienza idraulica a pag. 241

Le curve di prestazione sono basate su valori di viscosità cinematica = 1 mm²/s e densità pari a 1000 kg/m³. Tolleranza delle curve secondo ISO9906.

MODELLO	MODELLO MCE	ALIMENTAZIONE 50 Hz	P2 NOMINALE		In A
			kW	HP	
NKM-GE 65-200/210/A/BAQE/3/4 T MCE30/C	MCE30/C	3 x 400 ~V	3,00	4,00	7,8
NKM-GE 65-200/219/A/BAQE/4/4 T MCE30/C	MCE30/C	3 x 400 ~V	4,00	5,50	8,8

MODELLO	A	B	G	H1	H2	L	M1	M2	N1	N2	S1	X	Y	DNA	DNM	DIMENSIONI IMBALLO			PESO Kg
																L/A	L/B	H	
NKM-GE 65-200/210/A/BAQE/3/4 T MCE30/C	100	65	333	180	225	779	125	95	320	250	M10	140	353	80	65	850	500	660	97
NKM-GE 65-200/219/A/BAQE/4/4 T MCE30/C	100	65	333	180	225	802	125	95	320	250	M10	140	353	80	65	850	500	660	105

DAB PUMPS si riserva il diritto di apportare modifiche senza obbligo di preavviso

NKM-GE 65-250 - ELETTROPOMPE CENTRIFUGHE NORMALIZZATE MONOBLOCCO CON INVERTER PER IMPIANTI DI CIRCOLAZIONE O PRESSURIZZAZIONE

MCE-C MCE-P

Campo di temperatura del liquido: da -10°C a +140°C (MCE/C) - da -10°C a +80°C (MCE/P) - **Massima temperatura ambiente:** +40°C

≅ **1450 1/min**

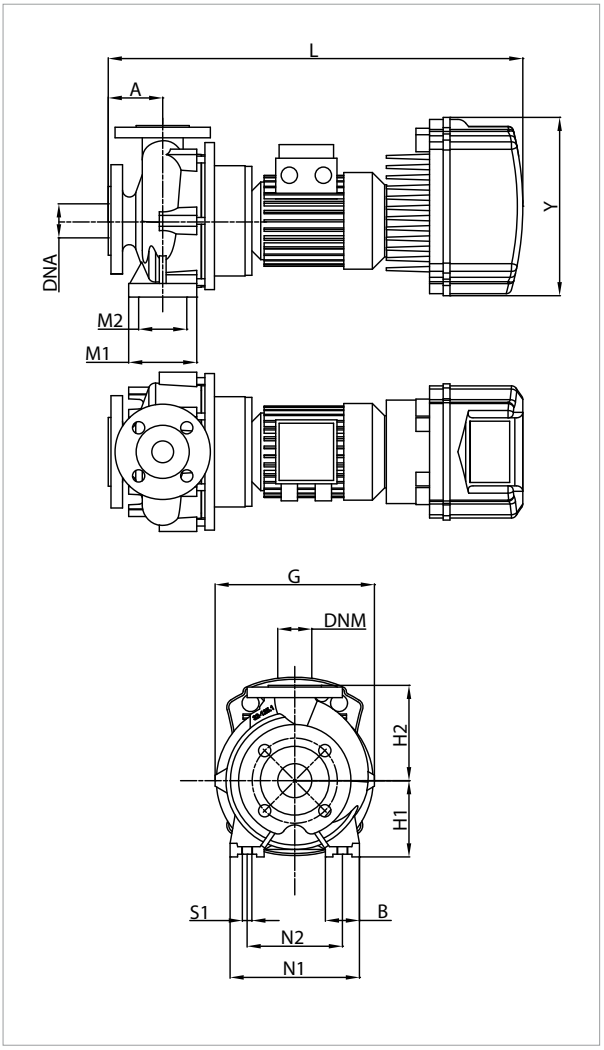

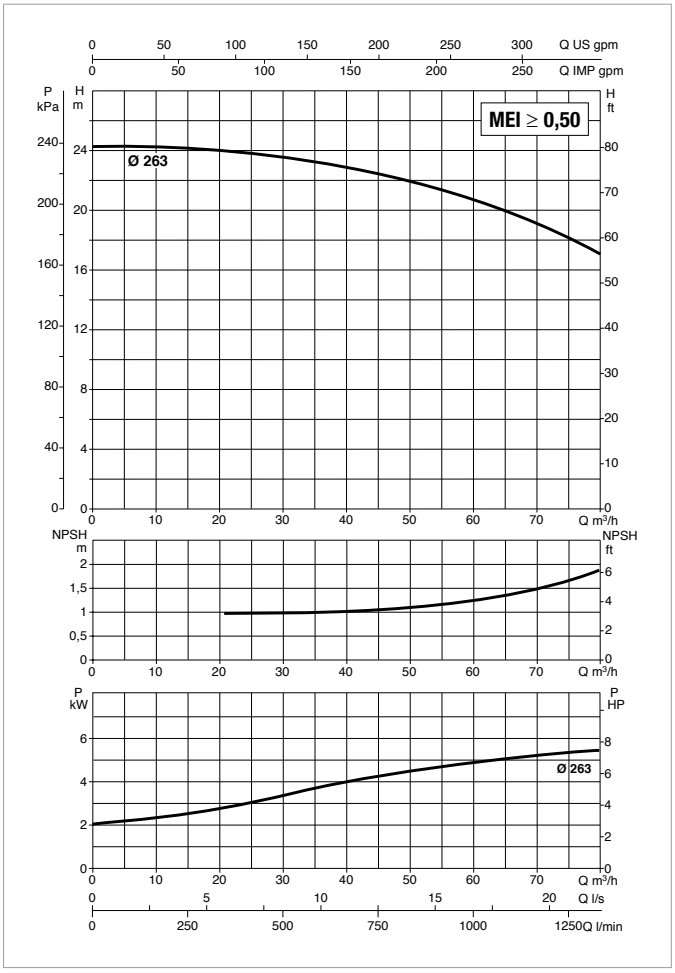

Vedi riferimenti efficienza idraulica a pag. 241

Le curve di prestazione sono basate su valori di viscosità cinematica = 1 mm²/s e densità pari a 1000 kg/m³. Tolleranza delle curve secondo ISO9906.

MODELLO	MODELLO MCE	ALIMENTAZIONE 50 Hz	P2 NOMINALE		In A
			kW	HP	
NKM-GE 65-250/263/A/BAQE/5,5/4 T MCE55/C-P	MCE55/C - MCE55/P	3 x 400 ~V	5,50	7,50	12,7

MODELLO	A	B	G	H1	H2	L	M1	M2	N1	N2	S1	X	Y	DNA	DNM	DIMENSIONI IMBALLO			PESO Kg
																L/A	L/B	H	
NKM-GE 65-250/263/A/BAQE/5,5/4 T MCE55/C-P	100	80	370	200	250	913	160	120	360	280	M14	140	353	80	65	1100	550	620	168

NKM-GE 65-315 - ELETTROPOMPE CENTRIFUGHE NORMALIZZATE MONOBLOCCO CON INVERTER PER IMPIANTI DI PRESSURIZZAZIONE

MCE-P

Campo di temperatura del liquido: da -10°C a +80°C (MCE/P) - **Massima temperatura ambiente:** +40°C

≅ 1450 1/min

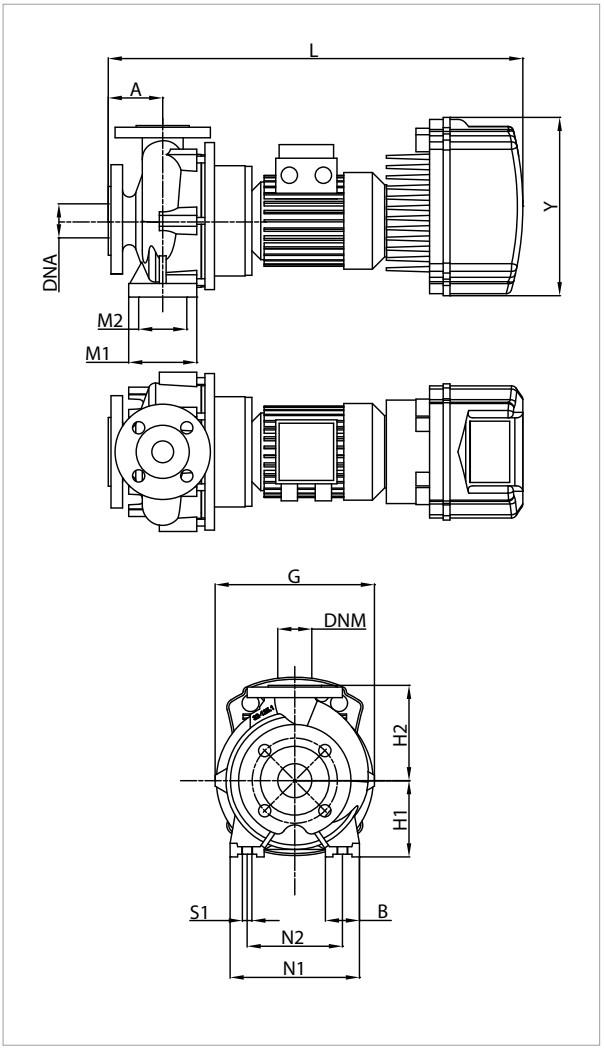

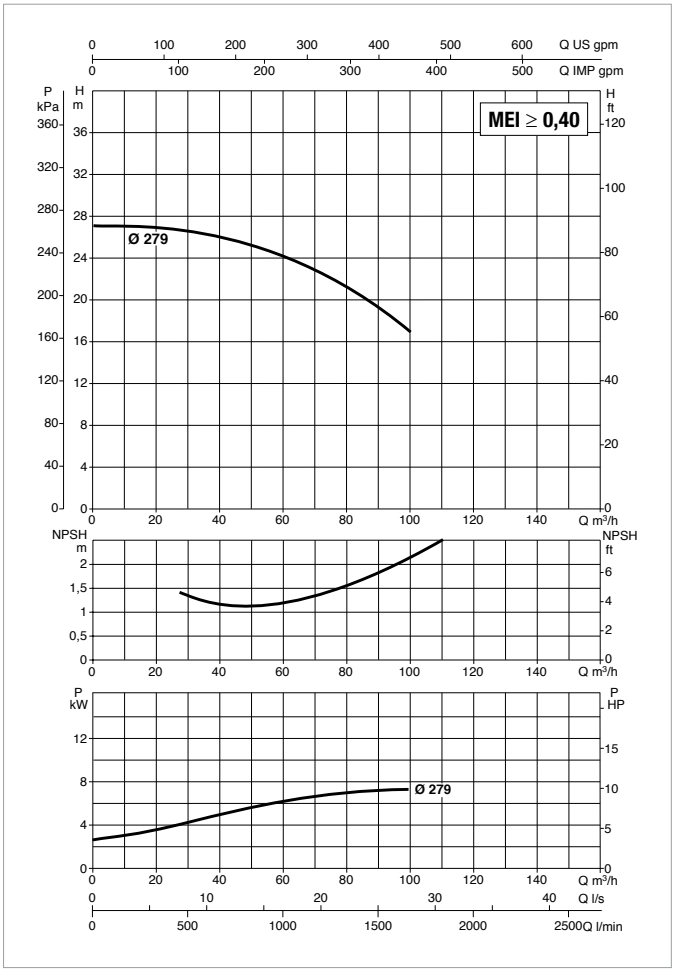

Vedi riferimenti efficienza idraulica a pag. 241

Le curve di prestazione sono basate su valori di viscosità cinematica = 1 mm²/s e densità pari a 1000 kg/m³. Tolleranza delle curve secondo ISO9906.

MODELLO	MODELLO MCE	ALIMENTAZIONE 50 Hz	P2 NOMINALE		In A
			kW	HP	
NKM-GE 65-315/279/A/BAQE/7,5/4MCE110/P	MCE110/P	3 x 400 ~V	7,5	10,0	17,9

MODELLO	A	B	G	H1	H2	L	M1	M2	N1	N2	S1	X	Y	DNA	DNM	DIMENSIONI IMBALLO			PESO Kg
																L/A	L/B	H	
NKM-GE 65-315/279/A/BAQE/7,5/4MCE110/P	125	80	429	225	280	1048	160	120	400	315	M14	140	426	80	65	1386	526	676	195

NKM-GE 65-315 - ELETTROPOMPE CENTRIFUGHE NORMALIZZATE MONOBLOCCO CON INVERTER PER IMPIANTI DI CIRCOLAZIONE

MCE-C

Campo di temperatura del liquido: da -10°C a +140°C (MCE/C) - **Massima temperatura ambiente:** +40°C

≅ 1450 1/min

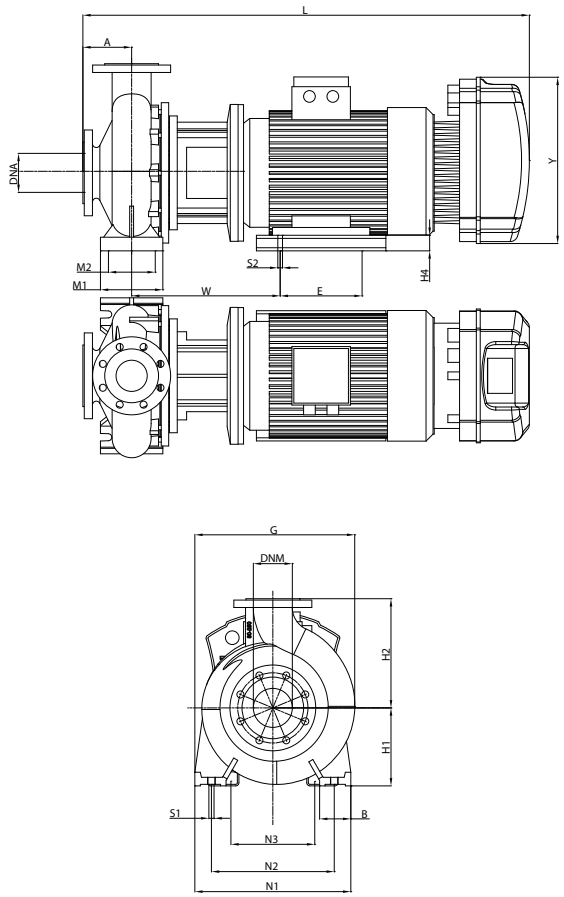

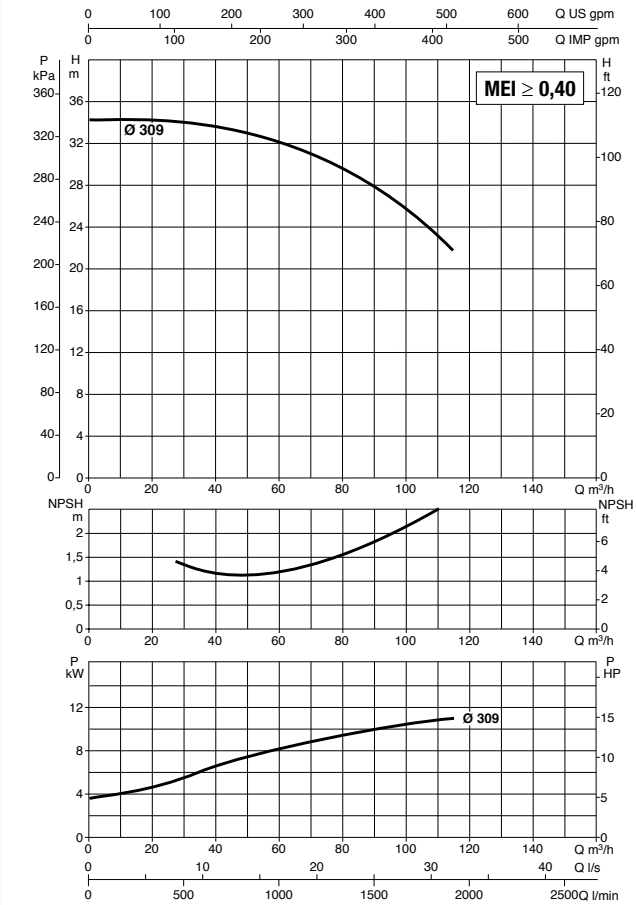

Vedi riferimenti efficienza idraulica a pag. 241

Le curve di prestazione sono basate su valori di viscosità cinematica = 1 mm²/s e densità pari a 1000 kg/m³. Tolleranza delle curve secondo ISO9906.

MODELLO	MODELLO MCE	ALIMENTAZIONE 50 Hz	P2 NOMINALE		In A
			kW	HP	
NKM-GE 65-315/309/A/BAQE/11/4 T MCE110/C	MCE110/C	3 x 400 ~V	11,00	15,00	26,6

MODELLO	A	B	E	G	H1	H2	H4	L	M1	M2	N1	N2	S1	S2	W	X	Y	DNA	DNM	DIMENSIONI IMBALLO			PESO Kg
																				L/A	L/B	H	
NKM-GE 65-315/309/A/BAQE/11/4 T MCE110/C	125	80	210	429	225	280	65	1108	160	120	400	315	M14	M12	402	140	426	80	65	1250	560	575	263

NKM-GE 65-315 - ELETTROPOMPE CENTRIFUGHE NORMALIZZATE MONOBLOCCO CON INVERTER PER IMPIANTI DI PRESSURIZZAZIONE

MCE-P

Campo di temperatura del liquido: da -10°C a +80°C (MCE/P) - **Massima temperatura ambiente:** +40°C

≅ **1450 1/min**

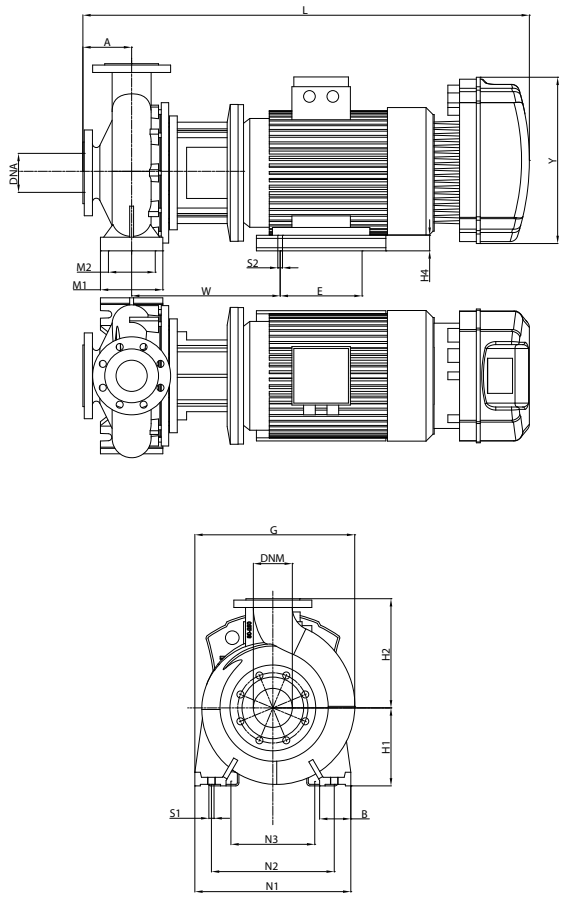

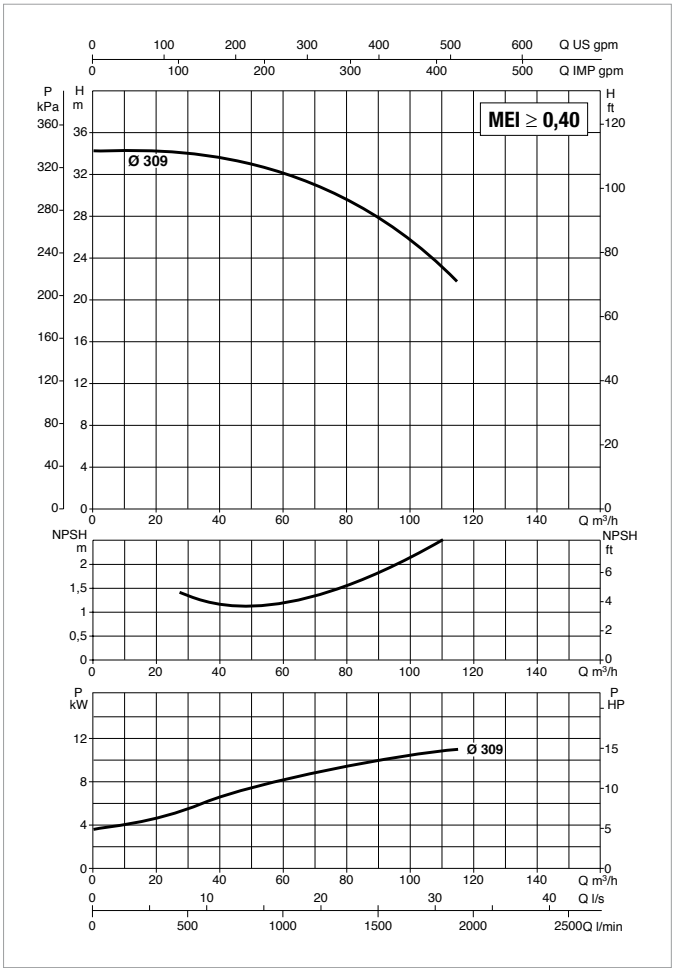

Vedi riferimenti efficienza idraulica a pag. 241

Le curve di prestazione sono basate su valori di viscosità cinematica = 1 mm²/s e densità pari a 1000 kg/m³. Tolleranza delle curve secondo ISO9906.

MODELLO	MODELLO MCE	ALIMENTAZIONE 50 Hz	P2 NOMINALE		In A
			kW	HP	
NKM-GE65-315/309/A/BAQE/11/4 MCE150/P	MCE150/P	3 x 400 ~V	11,00	15,00	27,2

MODELLO	A	B	E	G	H1	H2	H4	L	M1	M2	N1	N2	S1	S2	W	X	Y	DNA	DNM	DIMENSIONI IMBALLO			PESO Kg
																				L/A	L/B	H	
NKM-GE65-315/309/A/BAQE/11/4 MCE150/P	125	80	210	429	225	280	65	1108	160	120	400	315	M14	M12	402	140	426	80	65	1250	560	575	263

DAB PUMPS si riserva il diritto di apportare modifiche senza obbligo di preavviso

NKM-GE 80-160 - ELETTROPOMPE CENTRIFUGHE NORMALIZZATE MONOBLOCCO CON INVERTER PER IMPIANTI DI CIRCOLAZIONE

MCE-C

Campo di temperatura del liquido: da -10°C a +140°C (MCE/C) - **Massima temperatura ambiente:** +40°C

≅ 1450 1/min

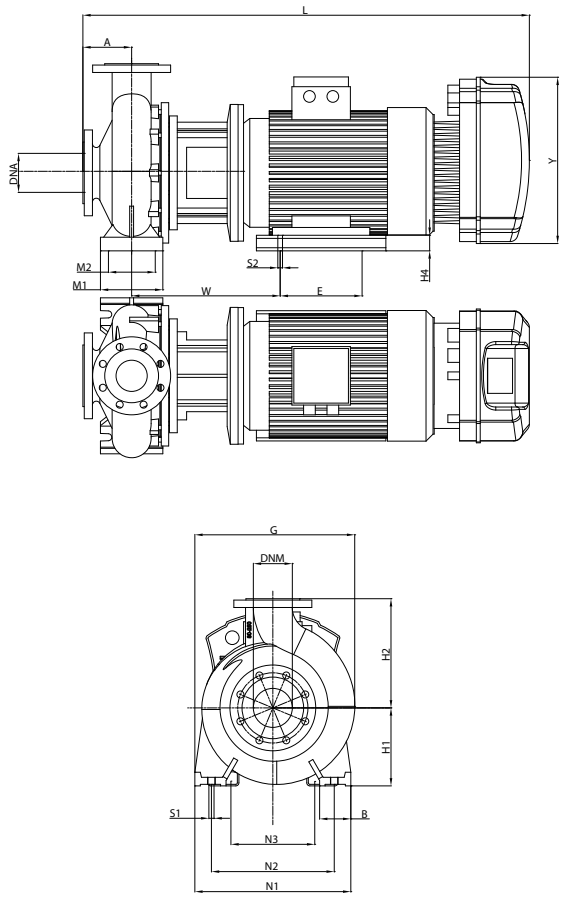

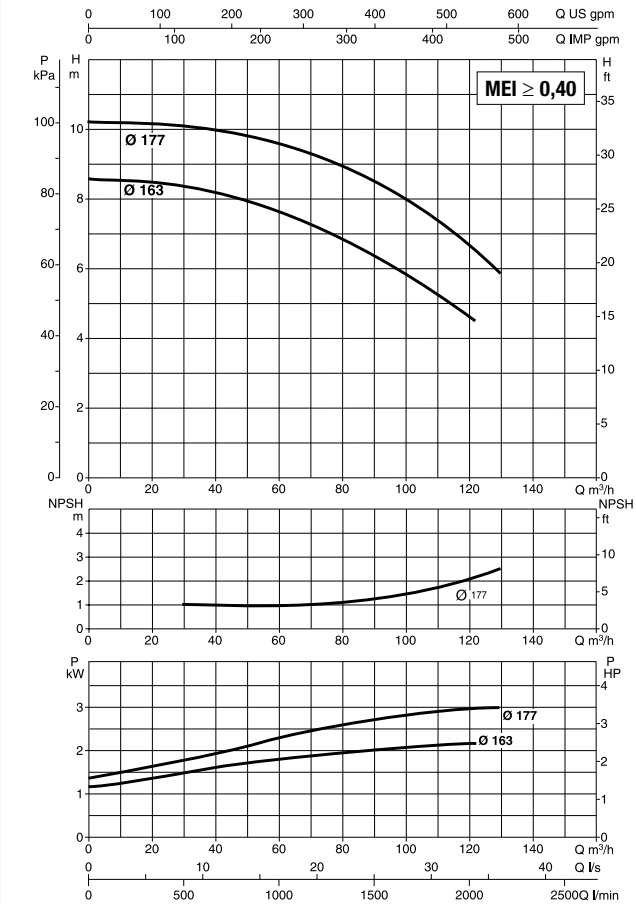

Vedi riferimenti efficienza idraulica a pag. 241

Le curve di prestazione sono basate su valori di viscosità cinematica = 1 mm²/s e densità pari a 1000 kg/m³. Tolleranza delle curve secondo ISO9906.

MODELLO	MODELLO MCE	ALIMENTAZIONE 50 Hz	P2 NOMINALE		In A
			kW	HP	
NKM-GE 80-160/163/A/BAQE/2,2/4 M MCE22/C	MCE22/C	1 x 230 ~V	2,20	3,00	19,6
NKM-GE 80-160/163/A/BAQE/2,2/4 T MCE30/C	MCE30/C	3 x 400 ~V	2,20	3,00	t.b.d.
NKM-GE 80-160/177/A/BAQE/3/4 T MCE30/C	MCE30/C	3 x 400 ~V	3,00	4,00	7,6

MODELLO	A	B	G	H1	H2	L	M1	M2	N1	N2	S1	X	Y	DNA	DNM	DIMENSIONI IMBALLO			PESO Kg
																L/A	L/B	H	
NKM-GE 80-160/163/A/BAQE/2,2/4 M MCE22/C	125	65	342	180	225	804	125	95	320	250	M10	140	262	100	80	850	500	660	87
NKM-GE 80-160/163/A/BAQE/2,2/4 T MCE30/C	125	65	342	180	225	871	125	95	320	250	M10	140	353	100	80	850	500	660	89,6
NKM-GE 80-160/177/A/BAQE/3/4 T MCE30/C	125	65	342	180	225	804	125	95	320	250	M10	140	353	100	80	850	500	660	96

DAB PUMPS si riserva il diritto di apportare modifiche senza obbligo di preavviso

NKM-GE 80-200 - ELETTROPOMPE CENTRIFUGHE NORMALIZZATE MONOBLOCCO CON INVERTER PER IMPIANTI DI CIRCOLAZIONE

MCE-C

Campo di temperatura del liquido: da -10°C a +140°C (MCE/C) - **Massima temperatura ambiente:** +40°C

≅ **1450 1/min**

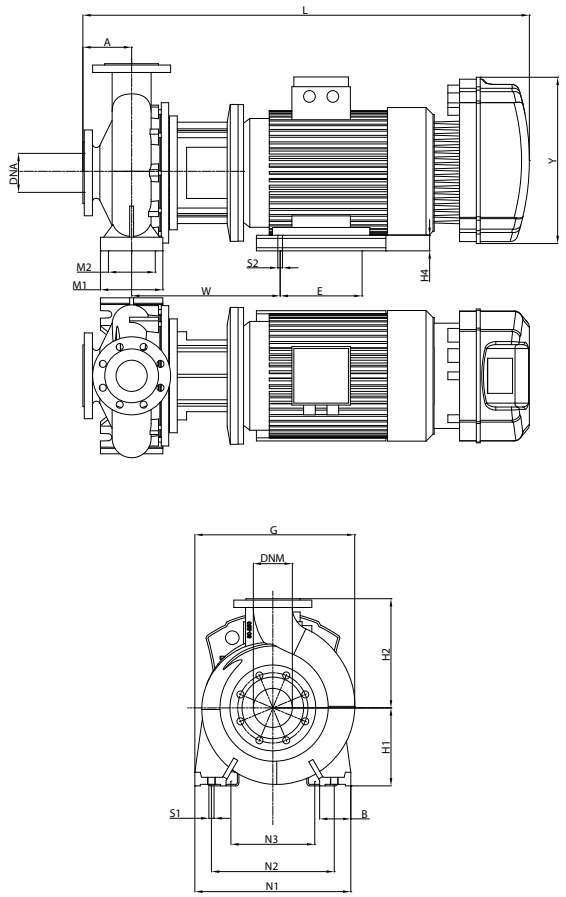

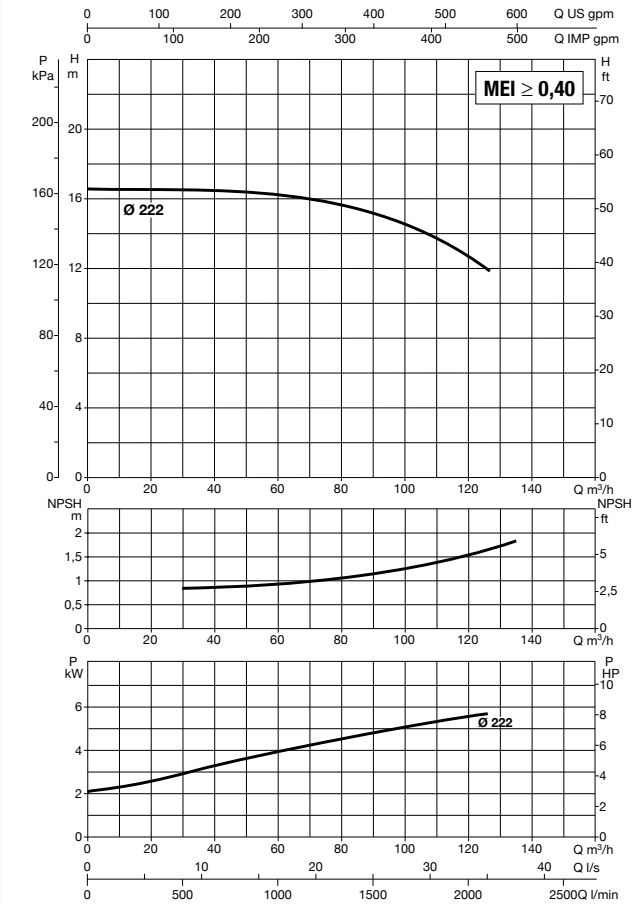

Vedi riferimenti efficienza idraulica a pag. 241

Le curve di prestazione sono basate su valori di viscosità cinematica = 1 mm²/s e densità pari a 1000 kg/m³. Tolleranza delle curve secondo ISO9906.

MODELLO	MODELLO MCE	ALIMENTAZIONE 50 Hz	P2 NOMINALE		In A
			kW	HP	
NKM-GE 80-200/222/A/BAQE/5,5/4 T MCE55/C	MCE55/C	3 x 400 ~V	5,50	7,50	12,9

MODELLO	A	B	G	H1	H2	L	M1	M2	N1	N2	S1	X	Y	DNA	DNM	DIMENSIONI IMBALLO			PESO Kg
																L/A	L/B	H	
NKM-GE 80-200/222/A/BAQE/5,5/4 T MCE55/C	125	65	365	180	250	938	125	95	345	280	M10	140	353	100	80	1100	550	620	156

DAB PUMPS si riserva il diritto di apportare modifiche senza obbligo di preavviso

NKM-GE 80-250 - ELETTROPOMPE CENTRIFUGHE NORMALIZZATE MONOBLOCCO CON INVERTER PER IMPIANTI DI PRESSURIZZAZIONE

MCE-P

Campo di temperatura del liquido: da -10°C a +80°C (MCE/P) - **Massima temperatura ambiente:** +40°C

≅ 1450 1/min

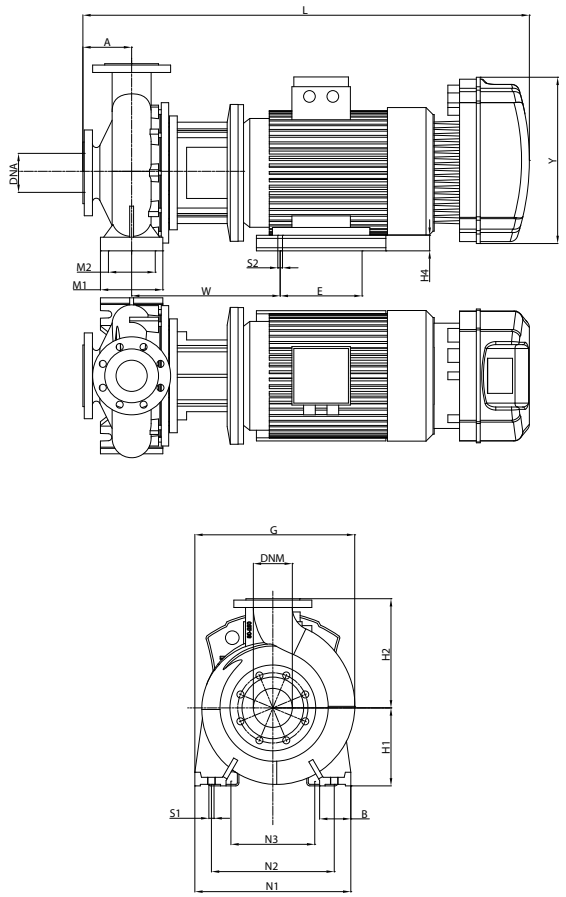

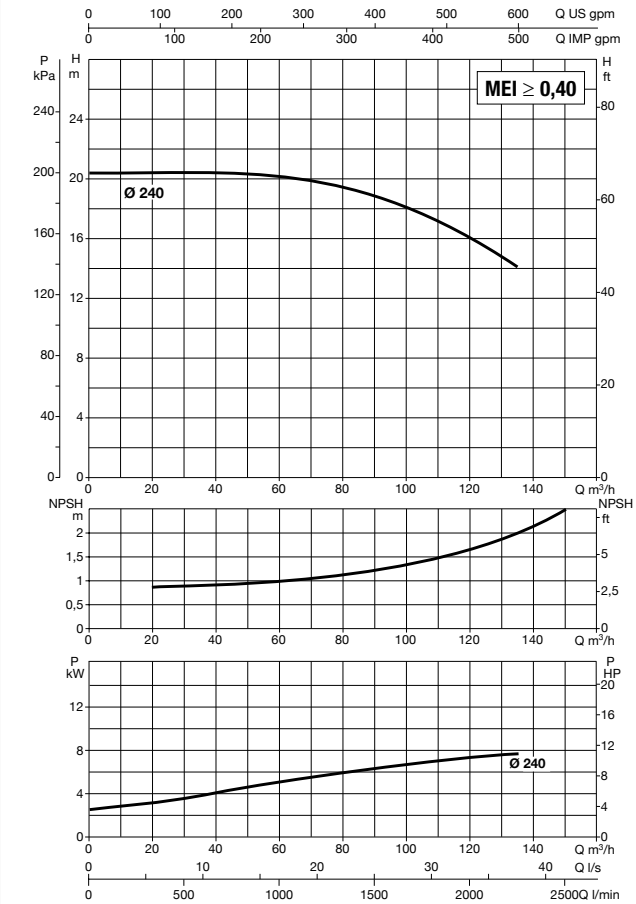

Vedi riferimenti efficienza idraulica a pag. 241

Le curve di prestazione sono basate su valori di viscosità cinematica = 1 mm²/s e densità pari a 1000 kg/m³. Tolleranza delle curve secondo ISO9906.

MODELLO	MODELLO MCE	ALIMENTAZIONE 50 Hz	P2 NOMINALE		In A
			kW	HP	
NKM-GE 80-250/240/A/BAQE/7,5/4MCE110/P	MCE110/P	3 x 400 ~V	7,5	10,0	17,9

MODELLO	A	B	G	H1	H2	L	M1	M2	N1	N2	S1	X	Y	DNA	DNM	DIMENSIONI IMBALLO			PESO Kg
																L/A	L/B	H	
NKM-GE 80-250/240/A/BAQE/7,5/4MCE110/P	125	80	410	200	280	1048	160	120	400	315	M14	140	426	100	80	1386	526	676	185

DAB PUMPS si riserva il diritto di apportare modifiche senza obbligo di preavviso

NKM-GE 80-250 - ELETTROPOMPE CENTRIFUGHE NORMALIZZATE MONOBLOCCO CON INVERTER PER IMPIANTI DI CIRCOLAZIONE

MCE-C

Campo di temperatura del liquido: da -10°C a +140°C (MCE/C) - **Massima temperatura ambiente:** +40°C

≅ 1450 1/min

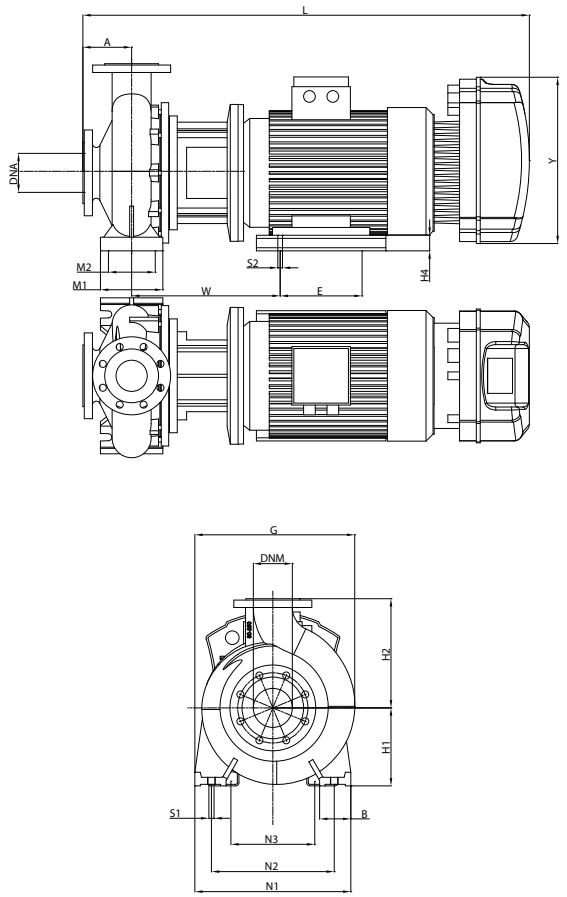

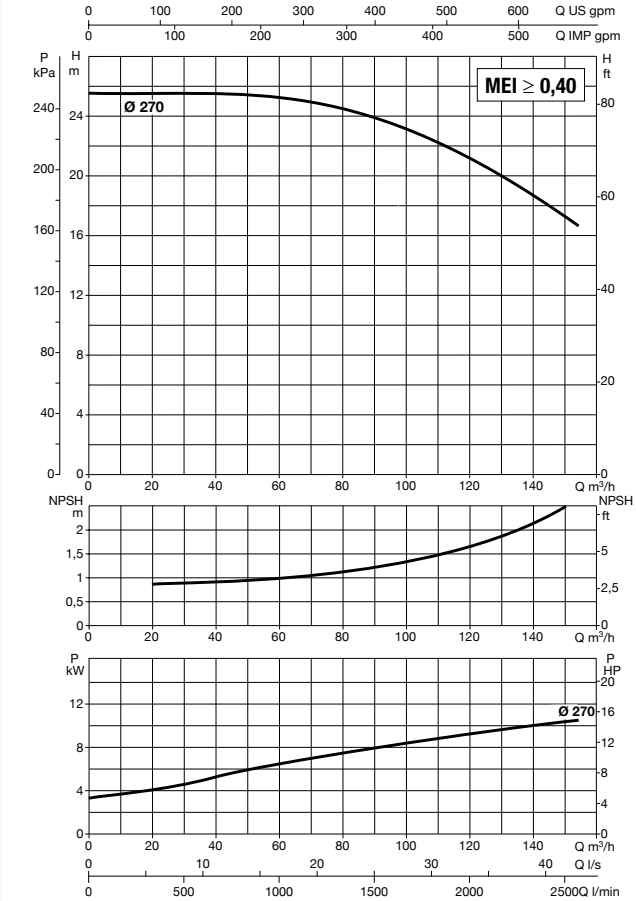

Vedi riferimenti efficienza idraulica a pag. 241

Le curve di prestazione sono basate su valori di viscosità cinematica = 1 mm²/s e densità pari a 1000 kg/m³. Tolleranza delle curve secondo ISO9906.

MODELLO	MODELLO MCE	ALIMENTAZIONE 50 Hz	P2 NOMINALE		In A
			kW	HP	
NKM-GE 80-250/270/A/BAQE/11/4 T MCE110/C	MCE110/C	3 x 400 ~V	11,00	15,00	24,4

MODELLO	A	B	E	G	H1	H2	H4	L	M1	M2	N1	N2	S1	S2	W	X	Y	DNA	DNM	DIMENSIONI IMBALLO			PESO Kg
																				L/A	L/B	H	
NKM-GE 80-250/270/A/BAQE/11/4 T MCE110/C	125	80	210	410	200	280	40	1108	160	120	400	315	M14	M12	381	140	426	100	80	1250	560	575	237

DAB PUMPS si riserva il diritto di apportare modifiche senza obbligo di preavviso

NKM-GE 80-250 - ELETTROPOMPE CENTRIFUGHE NORMALIZZATE MONOBLOCCO CON INVERTER PER IMPIANTI DI PRESSURIZZAZIONE

MCE-P

Campo di temperatura del liquido: da -10°C a +80°C (MCE/P) - **Massima temperatura ambiente:** +40°C

≅ 1450 1/min

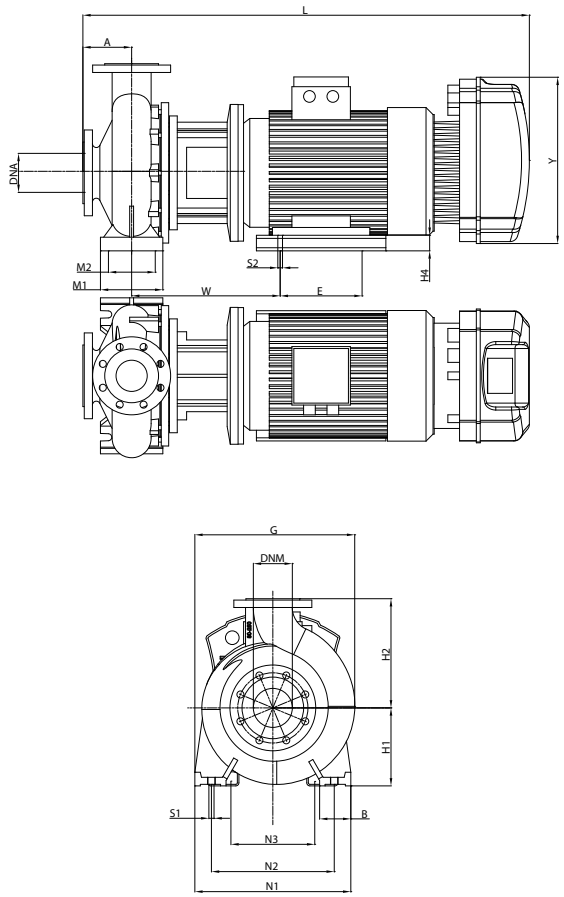

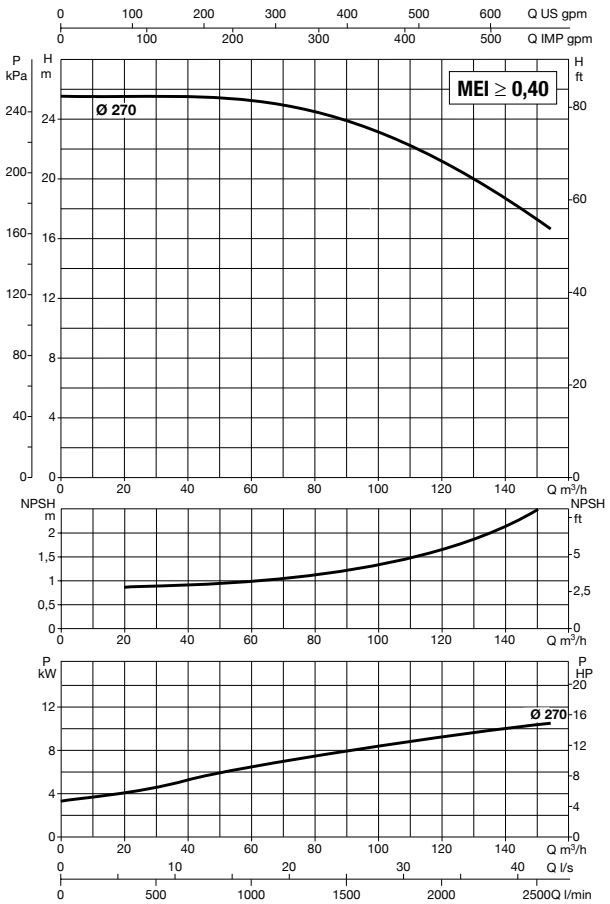

Vedi riferimenti efficienza idraulica a pag. 241

Le curve di prestazione sono basate su valori di viscosità cinematica = 1 mm²/s e densità pari a 1000 kg/m³. Tolleranza delle curve secondo ISO9906.

MODELLO	MODELLO MCE	ALIMENTAZIONE 50 Hz	P2 NOMINALE		In A
			kW	HP	
NKM-GE80-250/270/A/BAQE/11/4 MCE150/P	MCE150/P	3 x 400 ~V	11,0	15,0	27,2

MODELLO	A	B	E	G	H1	H2	H4	L	M1	M2	N1	N2	S1	S2	W	X	Y	DNA	DNM	DIMENSIONI IMBALLO			PESO Kg
																				L/A	L/B	H	
NKM-GE80-250/270/A/BAQE/11/4 MCE150/P	125	80	210	140	200	280	40	1153	160	120	400	315	M14	M12	381	140	426	100	80	1386	526	676	237

NKM-GE 80-315 - ELETTROPOMPE CENTRIFUGHE NORMALIZZATE MONOBLOCCO CON INVERTER PER IMPIANTI DI CIRCOLAZIONE O PRESSURIZZAZIONE

MCE-C MCE-P

Campo di temperatura del liquido: da -10°C a +140°C (MCE/C) - da -10°C a +80°C (MCE/P) - **Massima temperatura ambiente:** +40°C

≅ **1450 1/min**

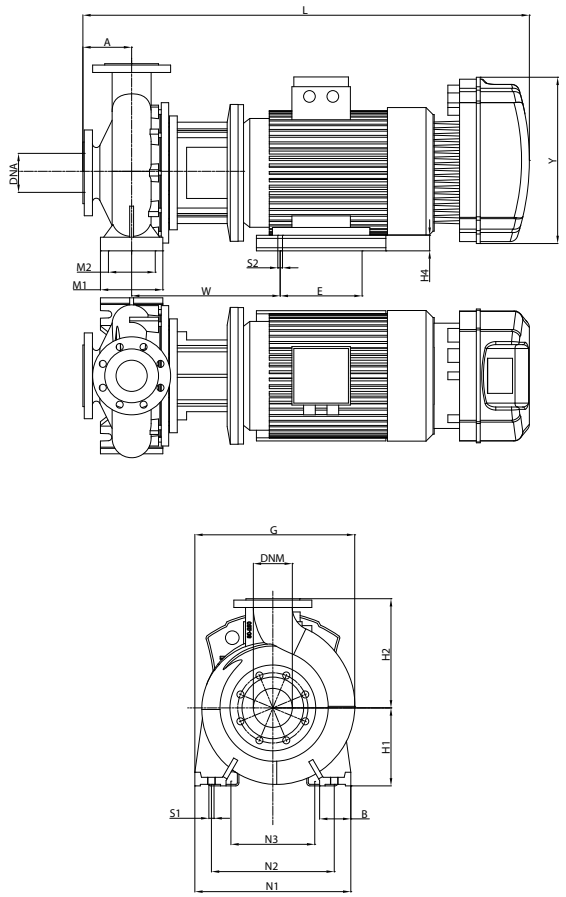

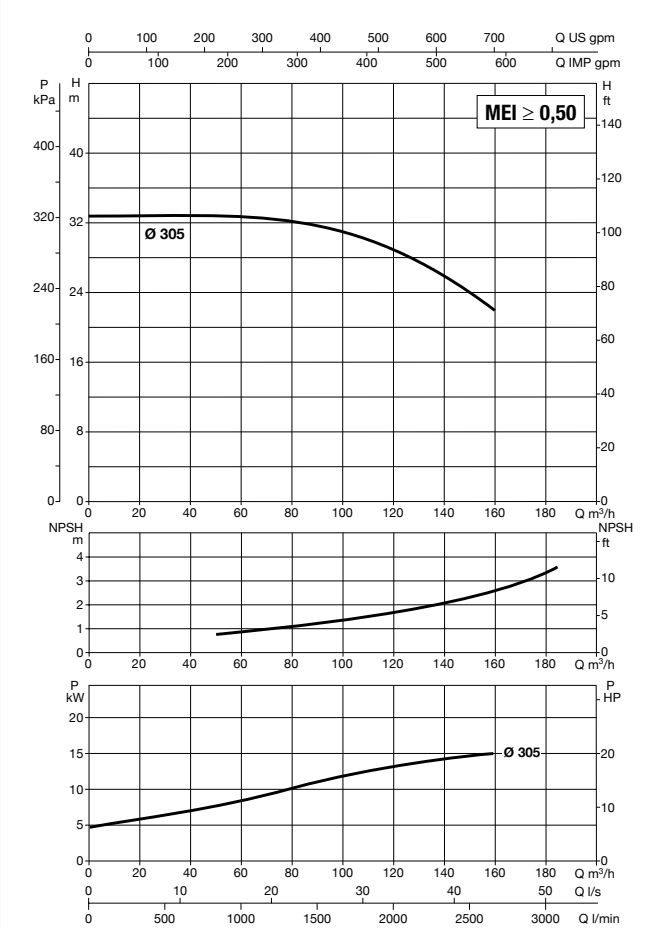

Vedi riferimenti efficienza idraulica a pag. 241

Le curve di prestazione sono basate su valori di viscosità cinematica = 1 mm²/s e densità pari a 1000 kg/m³. Tolleranza delle curve secondo ISO9906.

MODELLO	MODELLO MCE	ALIMENTAZIONE 50 Hz	P2 NOMINALE		In A
			kW	HP	
NKM-GE 80-315/305/A/BAQE/15/4 T MCE150/C-P	MCE150/C - MCE150/P	3 x 400 ~V	15,00	20,00	34,7

MODELLO	A	B	E	G	H1	H2	H4	L	M1	M2	N1	N2	S1	S2	W	X	Y	DNA	DNM	DIMENSIONI IMBALLO			PESO Kg
																				L/A	L/B	H	
NKM-GE 80-315/305/A/BAQE/15/4 T MCE150/C-P	125	80	254	460	250	315	90	1188	160	120	400	315	M14	M12	402	140	426	100	80	1250	560	575	294

DAB PUMPS si riserva il diritto di apportare modifiche senza obbligo di preavviso

NKM-GE 100-200 - ELETTROPOMPE CENTRIFUGHE NORMALIZZATE MONOBLOCCO CON INVERTER PER IMPIANTI DI CIRCOLAZIONE

MCE-C

Campo di temperatura del liquido: da -10°C a +140°C (MCE/C) - **Massima temperatura ambiente:** +40°C

≅ 1450 1/min

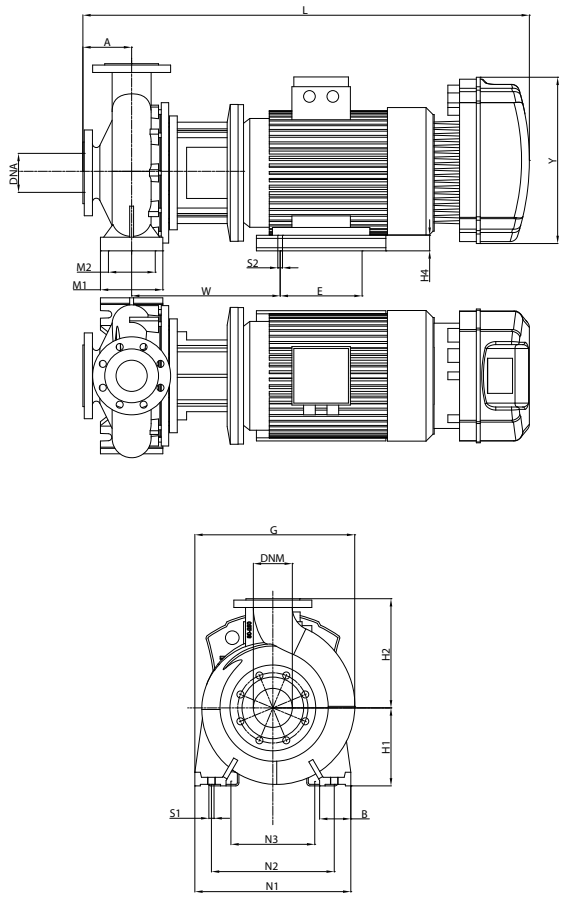

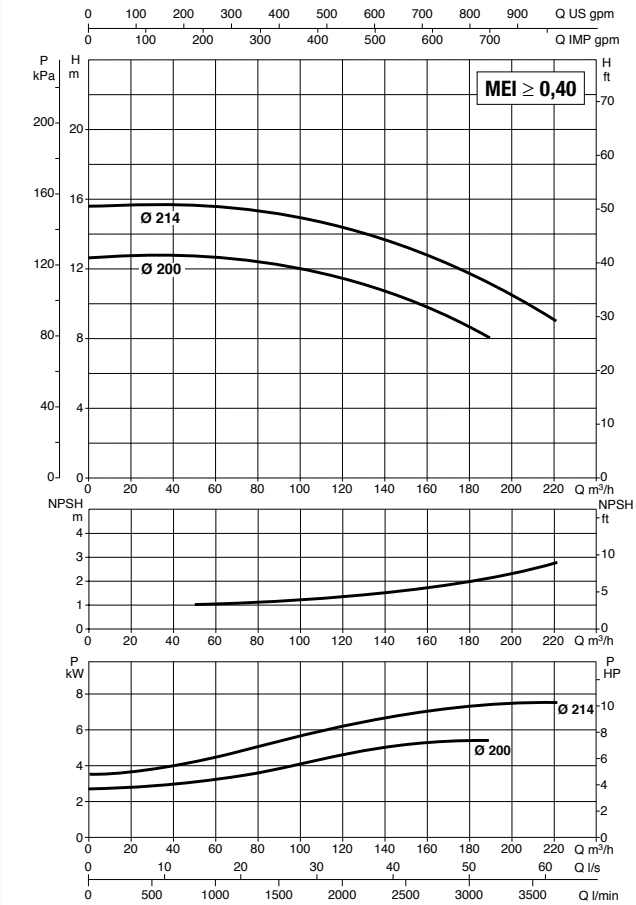

Vedi riferimenti efficienza idraulica a pag. 241

Le curve di prestazione sono basate su valori di viscosità cinematica = 1 mm²/s e densità pari a 1000 kg/m³. Tolleranza delle curve secondo ISO9906.

MODELLO	MODELLO MCE	ALIMENTAZIONE 50 Hz	P2 NOMINALE		In A
			kW	HP	
NKM-GE 100-200/200/A/BAQE/5.5/4 T MCE55/C	MCE55/C	3 x 400 ~V	5,50	7,50	13,7
NKM-GE 100-200/214A/BAQE/7.5/4 T MCE110/C	MCE110/C	3 x 400 ~V	7,50	10,00	17,7

MODELLO	A	B	G	H1	H2	L	M1	M2	N1	N2	S1	X	Y	DNA	DNM	DIMENSIONI IMBALLO			PESO Kg
																L/A	L/B	H	
NKM-GE 100-200/200/A/BAQE/5.5/4 T MCE55/C	125	80	392	200	280	938	160	120	360	280	M14	140	353	125	100	1100	550	620	169
NKM-GE 100-200/214A/BAQE/7.5/4 T MCE110/C	125	80	392	200	280	1026	160	120	360	280	M14	140	426	125	100	1100	550	620	181

DAB PUMPS si riserva il diritto di apportare modifiche senza obbligo di preavviso

NKM-GE 100-250 - ELETTROPOMPE CENTRIFUGHE NORMALIZZATE MONOBLOCCO CON INVERTER PER IMPIANTI DI CIRCOLAZIONE

MCE-C

Campo di temperatura del liquido: da -10°C a +140°C (MCE/C) - **Massima temperatura ambiente:** +40°C

≅ **1450 1/min**

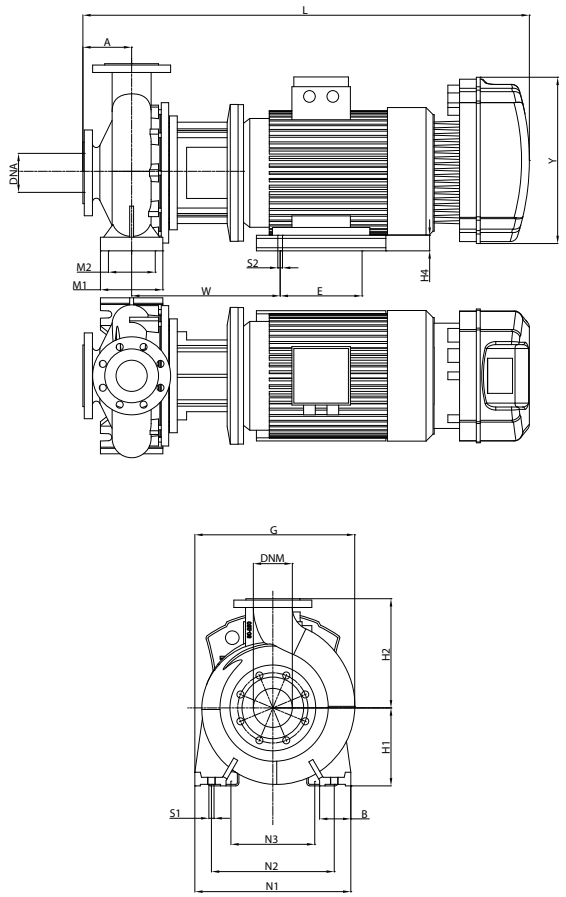

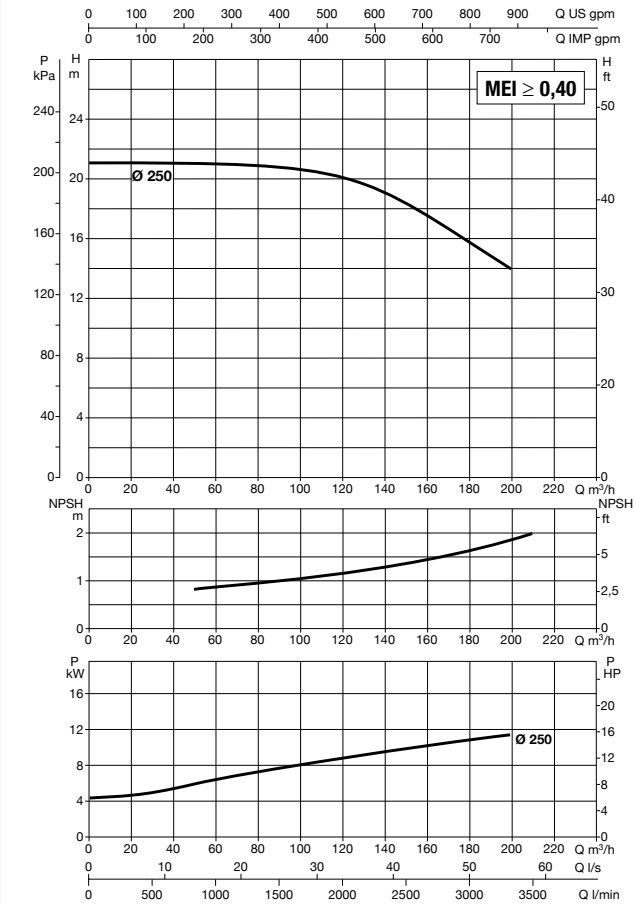

Vedi riferimenti efficienza idraulica a pag. 241

Le curve di prestazione sono basate su valori di viscosità cinematica = 1 mm²/s e densità pari a 1000 kg/m³. Tolleranza delle curve secondo ISO9906.

MODELLO	MODELLO MCE	ALIMENTAZIONE 50 Hz	P2 NOMINALE		In A
			kW	HP	
NKM-GE 100-250/250/A/BAQE/11/4 T MCE110/C	MCE110/C	3 x 400 ~V	11,00	15,00	26,0

MODELLO	A	B	E	G	H1	H2	H4	L	M1	M2	N1	N2	S1	S2	W	X	Y	DNA	DNM	DIMENSIONI IMBALLO			PESO Kg
																				L/A	L/B	H	
NKM-GE 100-250/250/A/BAQE/11/4 T MCE110/C	140	80	210	424	225	280	65	1123	160	120	400	315	M14	M12	381	140	426	125	100	1250	560	575	245

NKM-GE 100-250 - ELETTROPOMPE CENTRIFUGHE NORMALIZZATE MONOBLOCCO CON INVERTER PER IMPIANTI DI PRESSURIZZAZIONE

MCE-P

Campo di temperatura del liquido: da -10°C a +80°C (MCE/P) - **Massima temperatura ambiente:** +40°C

≅ 1450 1/min

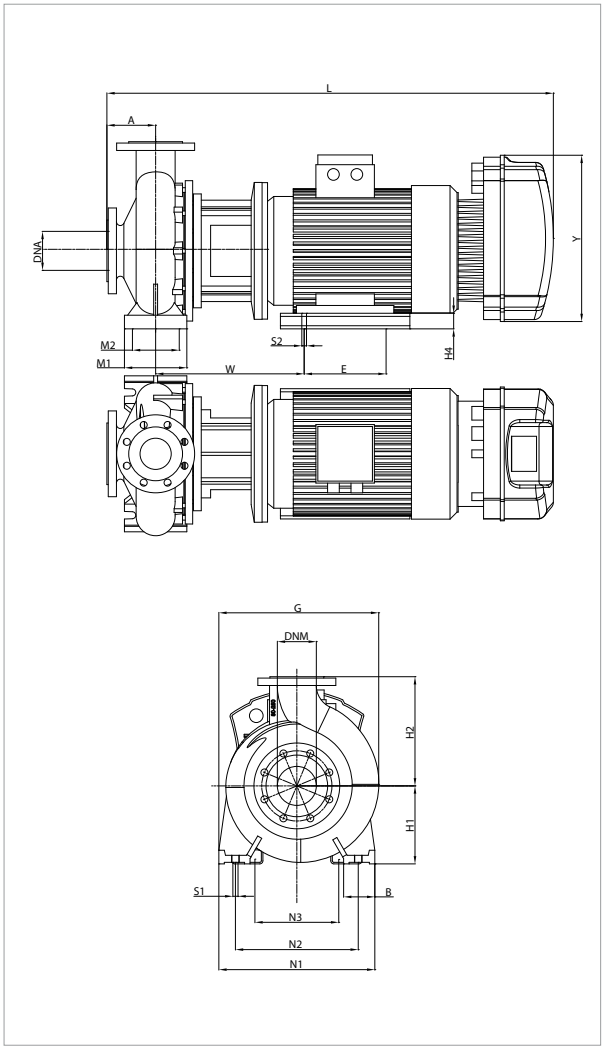

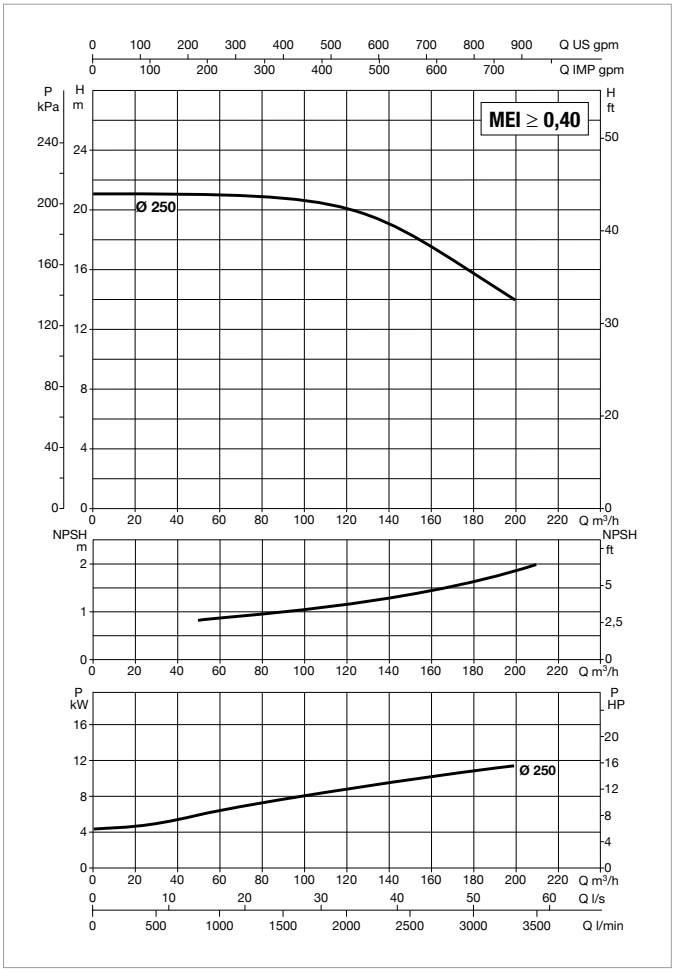

Vedi riferimenti efficienza idraulica a pag. 241

Le curve di prestazione sono basate su valori di viscosità cinematica = 1 mm²/s e densità pari a 1000 kg/m³. Tolleranza delle curve secondo ISO9906.

MODELLO	MODELLO MCE	ALIMENTAZIONE 50 Hz	P2 NOMINALE		In A
			kW	HP	
NKM-GE100-250/250/A/BAQE/11/4 MCE150/P	MCE150/P	3 x 400 ~V	11,0	15,0	27,2

MODELLO	A	B	E	G	H1	H2	H4	L	M1	M2	N1	N2	S1	S2	W	X	Y	DNA	DNM	DIMENSIONI IMBALLO			PESO Kg
																				L/A	L/B	H	
NKM-GE100-250/250/A/BAQE/11/4 MCE150/P	140	80	210	424	225	280	65	1168	160	120	400	315	M14	M12	381	140	426	125	100	1386	526	676	245

DAB PUMPS si riserva il diritto di apportare modifiche senza obbligo di preavviso

NKM-GE 100-250 - ELETTROPOMPE CENTRIFUGHE NORMALIZZATE MONOBLOCCO CON INVERTER PER IMPIANTI DI CIRCOLAZIONE O PRESSURIZZAZIONE

MCE-C MCE-P

Campo di temperatura del liquido: da -10°C a +140°C (MCE/C) - da -10°C a +80°C (MCE/P) - **Massima temperatura ambiente:** +40°C

≅ **1450 1/min**

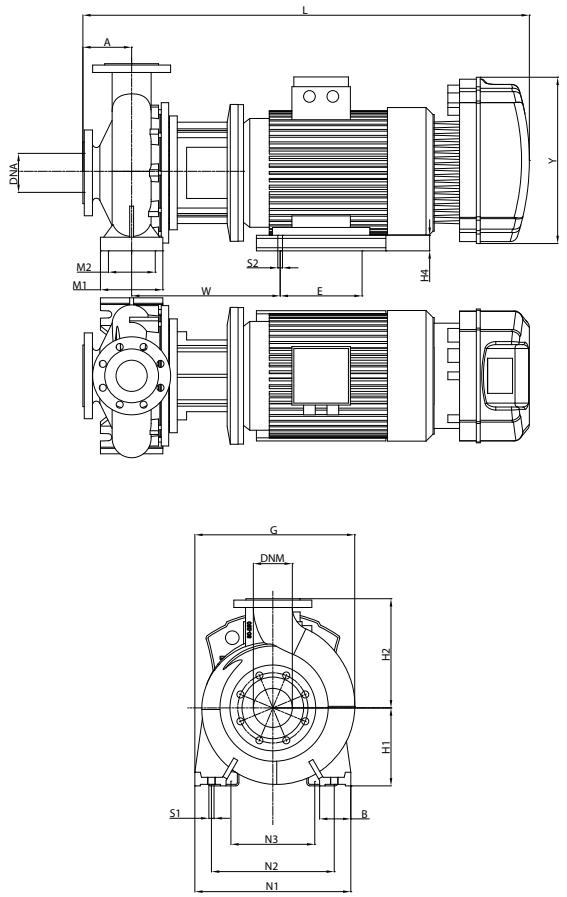

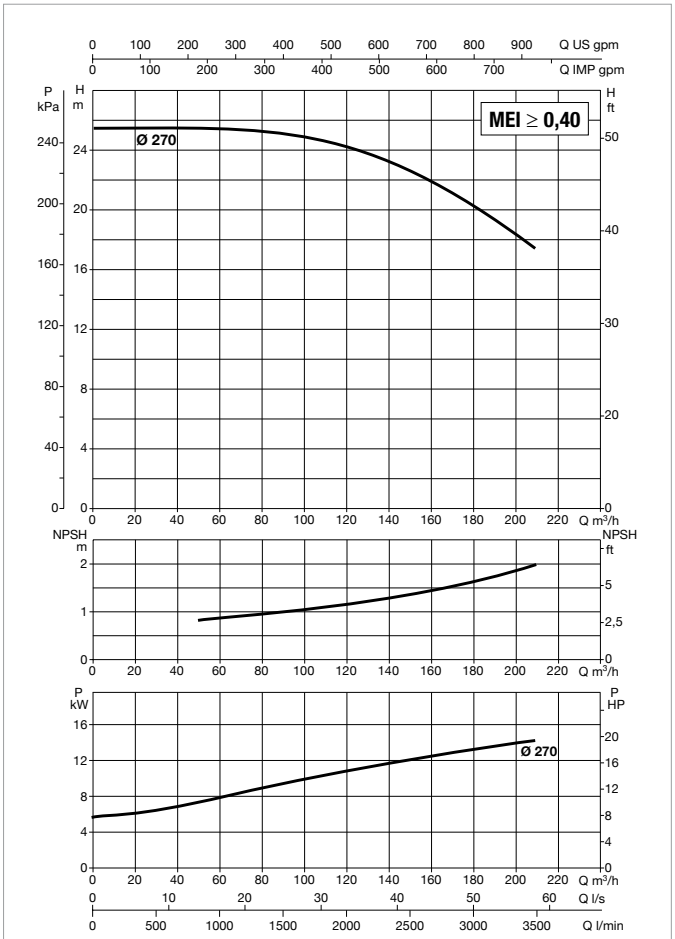

Vedi riferimenti efficienza idraulica a pag. 241

Le curve di prestazione sono basate su valori di viscosità cinematica = 1 mm²/s e densità pari a 1000 kg/m³. Tolleranza delle curve secondo ISO9906.

MODELLO	MODELLO MCE	ALIMENTAZIONE 50 Hz	P2 NOMINALE		In A
			kW	HP	
NKM-GE 100-250/270/A/BAQE/15/4 T MCE150/C-P	MCE150/C - MCE150/P	3 x 400 ~V	15,00	20,00	33,2

MODELLO	A	B	E	G	H1	H2	H4	L	M1	M2	N1	N2	S1	S2	W	X	Y	DNA	DNM	DIMENSIONI IMBALLO			PESO Kg
																				L/A	L/B	H	
NKM-GE 100-250/270/A/BAQE/15/4 T MCE150/C-P	140	80	254	424	225	280	65	1203	160	120	400	315	M14	M12	381	140	426	125	100	1250	560	575	268

NKM-GE 125-250 - ELETTROPOMPE CENTRIFUGHE NORMALIZZATE MONOBLOCCO CON INVERTER PER IMPIANTI DI CIRCOLAZIONE O PRESSURIZZAZIONE

MCE-C MCE-P

Campo di temperatura del liquido: da -10°C a +140°C (MCE/C) - da -10°C a +80°C (MCE/P) - **Massima temperatura ambiente:** +40°C

≅ **1450 1/min**

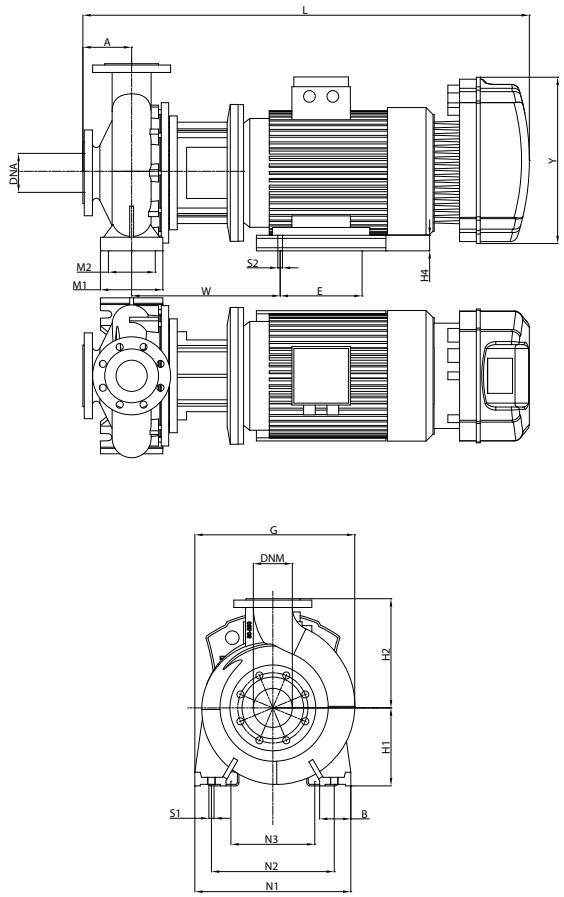

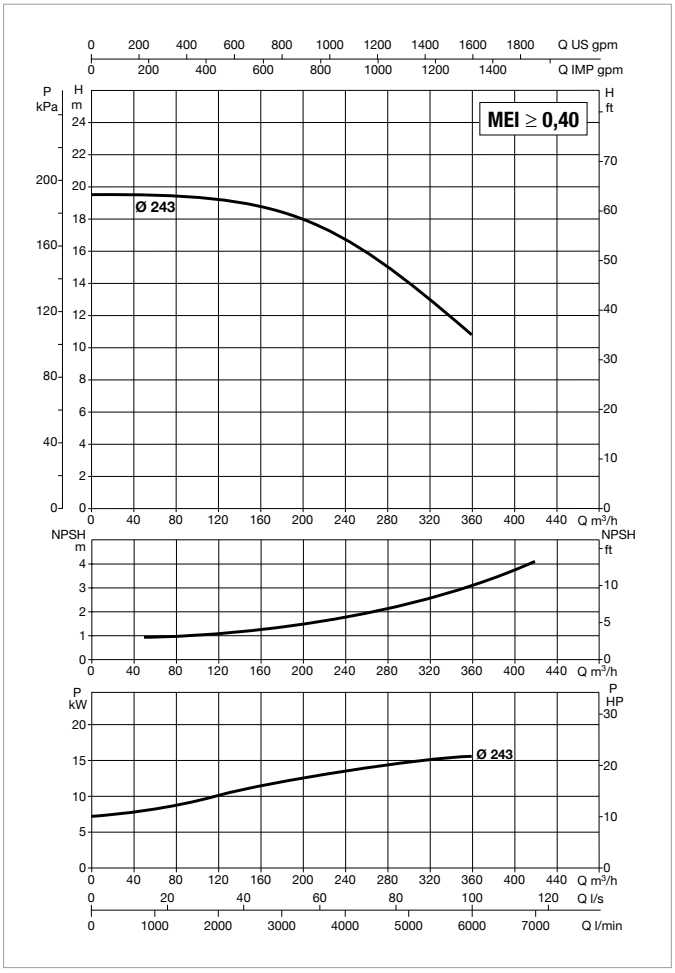

Vedi riferimenti efficienza idraulica a pag. 241

Le curve di prestazione sono basate su valori di viscosità cinematica = 1 mm²/s e densità pari a 1000 kg/m³. Tolleranza delle curve secondo ISO9906.

MODELLO	MODELLO MCE	ALIMENTAZIONE 50 Hz	P2 NOMINALE		In A
			kW	HP	
NKM-GE 125-250/243/A/BAQE/15/4 T MCE150/C-P	MCE150/C - MCE150/P	3 x 400 ~V	15,00	20,00	36,7

MODELLO	A	B	E	G	H1	H2	H4	L	M1	M2	N1	N2	S1	S2	W	X	Y	DNA	DNM	DIMENSIONI IMBALLO			PESO Kg
																				L/A	L/B	H	
NKM-GE 125-250/243/A/BAQE/15/4 T MCE150/C-P	140	80	254	472	250	355	90	1203	160	120	400	315	M14	M12	381	140	426	150	125	1500	660	725	305

DAB PUMPS si riserva il diritto di apportare modifiche senza obbligo di preavviso

NKM-GE 150-200 - ELETTROPOMPE CENTRIFUGHE NORMALIZZATE MONOBLOCCO CON INVERTER PER IMPIANTI DI CIRCOLAZIONE

MCE-C

Campo di temperatura del liquido: da -10°C a +140°C (MCE/C) - **Massima temperatura ambiente:** +40°C

≅ **1450 1/min**

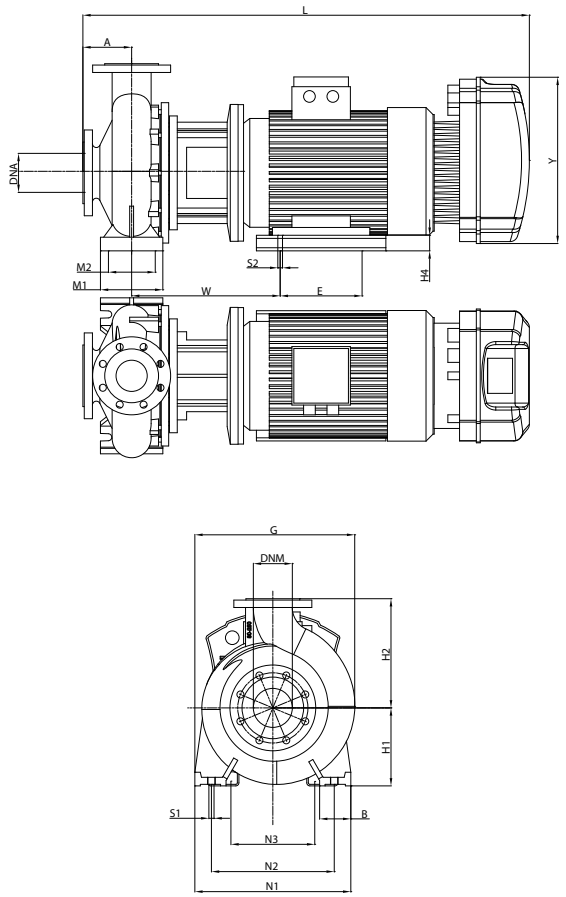

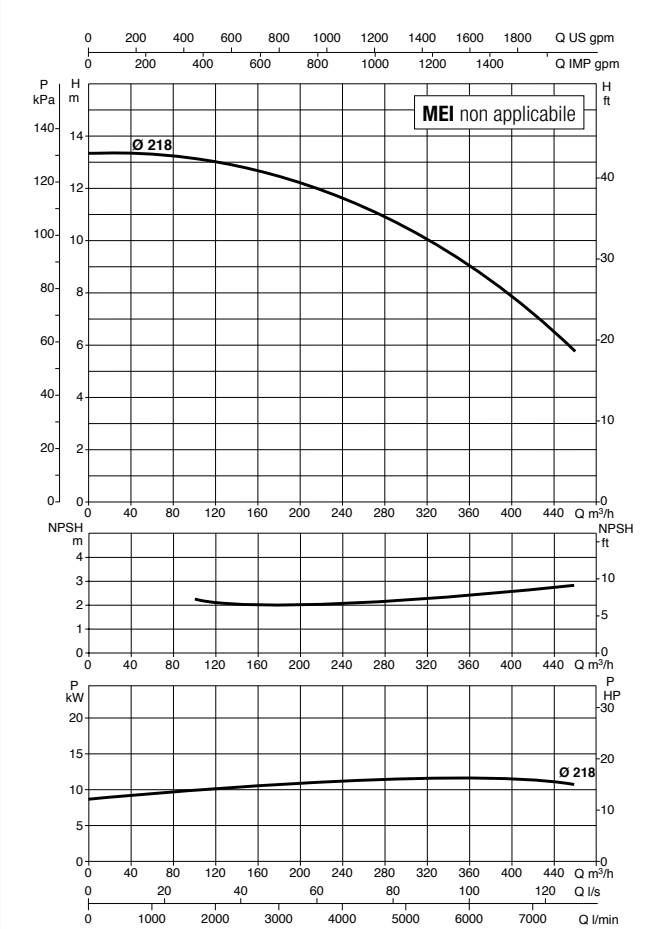

Vedi riferimenti efficienza idraulica a pag. 241

Le curve di prestazione sono basate su valori di viscosità cinematica = 1 mm²/s e densità pari a 1000 kg/m³. Tolleranza delle curve secondo ISO9906.

MODELLO	MODELLO MCE	ALIMENTAZIONE 50 Hz	P2 NOMINALE		In A
			kW	HP	
NKM-GE 150-200/218/A/BAQE/11/4 T MCE110/C	MCE110/C	3 x 400 ~V	11,00	15,00	27,8

MODELLO	A	B	E	G	H1	H2	H4	L	M1	M2	N1	N2	S1	S2	W	X	Y	DNA	DNM	DIMENSIONI IMBALLO			PESO Kg
																				L/A	L/B	H	
NKM-GE 150-200/218/A/BAQE/11/4 T MCE110/C	160	100	210	593	280	400	120	1243	200	150	550	450	M16	M12	381	140	426	200	150	1500	660	725	406

DAB PUMPS si riserva il diritto di apportare modifiche senza obbligo di preavviso

NKP-GE - 2 POLI

ELETTROPOMPE CENTRIFUGHE NORMALIZZATE MONOBLOCCO CON INVERTER

TABELLA DI SELEZIONE - NKP-GE 32

MODELLO	Q=m³/h	0	6	12	18	24	30	36	42
	Q=l/min	0	100	200	300	400	500	600	700
NKP-GE 32-125.1/115/1.1/2	H (m)	17.2	17	15	12.5				
NKP-GE 32-125.1/125/1.5/2		21	20.8	19	16.8				
NKP-GE 32-125.1/140/2.2/2		27	26.9	25.9	23	19.5			
NKP-GE 32-125/110/ 1.1 /2		15.8	15.2	14.5	12.9	9.9			
NKP-GE 32-125/120/ 1.5 /2		19.3	18.9	18.2	16.8	14.5			
NKP-GE 32-125/130/ 2.2 /2		23.6	23.1	23	21.6	19.6	16.8		
NKP-GE 32-125/142/ 3 /2		28.6	28	27.6	26.5	24.6	21.8	17.9	
NKP-GE 32-160.1 155/2.2/2		31.7	32.4	31	26.7				
NKP-GE 32-160.1 166/3 /2		36.7	37.3	36.3	32.8	27			
NKP-GE 32-160.1 177/4/2		42.7	43.4	42.6	38.5	33.9			
NKP-GE 32-160/151 /3 /2		30.5	30	29	27	24	19.5		
NKP-GE 32-160/163 /4 /2		36.2	36	35	33.5	30.5	27	22	
NKP-GE 32-160/177 /5,5/2		43.5	43.2	42.6	41.5	39	36	31.5	25.5
NKP-GE 32-200.1 188/4 /2		45.3	44.4	40.8	34.4	26.8			
NKP-GE 32-200.1 205/5,5/2		56.6	55.7	52	45.8	36.2			
NKP-GE 32-200/190/ 5.5 /2		46.9	46.5	45	43	40	35	29	
NKP-GE 32-200/210/ 7.5 /2		58.8	58	57	56	53	49	44	

TABELLA DI SELEZIONE - NKP-GE 40

MODELLO	Q=m³/h	0	6	12	18	24	30	36	42	48	54	60	66	72
	Q=l/min	0	100	200	300	400	500	600	700	800	900	1000	1100	1200
NKP-GE 40-125/107/ 1.5 /2	H (m)	14.7	14.5	14.3	13.8	13	11.8	10.5	8.6	7				
NKP-GE 40-125/120/ 2.2 /2		19	18.7	18.4	17.8	17	15.9	14.6	13	11				
NKP-GE 40-125/130/ 3 /2		22.8	22.5	22.3	22	21.2	20.2	19	17.4	15.5	13.5			
NKP-GE 40-125/139/ 4 /2		26.4	26.2	26	25.6	25	24	23	21.5	19.5	17.5	15		
NKP-GE 40-160/158/ 5,5 /2		33.7			34	33.4	32.4	31	29.5	27	24			
NKP-GE 40-160/172/ 7,5 /2		40.7			40.2	40.1	39.8	38.5	37.5	35.5	33	30	26.5	
NKP-GE 40-200/210/11 /2		57.1	57	57	56.8	56.5	56	55	53	50	47	43.5	39	
NKP-GE 40-250/230/15 /2		72.5			72.5	72	70	68	66	62.5	60	56	51.5	

DAB PUMPS si riserva il diritto di apportare modifiche senza obbligo di preavviso

NKP-GE - 2 POLI

ELETTROPOMPE CENTRIFUGHE NORMALIZZATE MONOBLOCCO CON INVERTER

TABELLA DI SELEZIONE - NKP-GE 50

MODELLO	Q=m³/h	0	6	12	18	24	30	36	42	48	54	60	66	72	78	84	90	102	114
	Q=l/min	0	100	200	300	400	500	600	700	800	900	1000	1100	1200	1300	1400	1500	1700	1900
NKP-GE 50-125/115/ 3 /2	H (m)	17				16.5	16	15.5	15	14.5	13.7	13	12	11	10	9			
NKP-GE 50-125/125/ 4 /2		20.5				20	19.5	19.1	18.5	18	17.5	16.5	15.8	14.8	14	12.5	11.5		
NKP-GE 50-125/135/ 5,5 /2		24				23.6	23.5	23.2	22.8	22.2	21.5	21	20	19.1	18.5	17.5	16.5	13.4	
NKP-GE 50-125/144/ 7,5 /2		28				27.8	27.5	27.3	27	26.5	25.8	25.3	24.5	23.5	23	21.5	20.5	18	15.5
NKP-GE 50-160/153/ 7.5 /2		31.9				31.5	31.5	31.5	31.2	31	30.5	29.5	28.5	27.5	26	25	23.5		
NKP-GE 50-160/169/11 /2		39.6					39.5	39.3	39.1	39	38.5	38	37.2	36.5	35	34	32.5		
NKP-GE 50-200/200/15 /2		55.1					54.7	54.6	54	53.5	52	51	49	47.5	45.5	43	41		

TABELLA DI SELEZIONE - NKP-GE 65

MODELLO	Q=m³/h	0	6	12	18	24	30	36	42	48	54	60	66	72	78	84	90	102	114	120	150
	Q=l/min	0	100	200	300	400	500	600	700	800	900	1000	1100	1200	1300	1400	1500	1700	1900	1200	2500
NKP-GE 65-125/127/ 5,5 /2	H (m)	19.5						19	18.9	18.7	18.4	18.1	17.5	17.2	16.9	16.5	15.8	14.5	13	12	
NKP-GE 65-125/137/ 7,5 /2		23.5						23.1	23	22.8	22.6	22.5	22	21.6	21.1	20.7	20.2	19	17.5	14.8	12
NKP-GE 65-160/157/11 /2		32.5								32.3	32	31.9	1.3	30.2	30	29.2	28.7	27	24.8	23.6	
NKP-GE 65-160/173/15 /2		40.1								39.7	39.6	39.5	39.5	39	38.5	38.2	37.5	36	34.5	33.5	26.9

TABELLA DI SELEZIONE - NKP-GE 80

MODELLO	Q=m³/h	0	6	12	18	24	30	36	42	48	54	60	66	72	78	84	90	102	114	120	150	180	210	240
	Q=l/min	0	100	200	300	400	500	600	700	800	900	1000	1100	1200	1300	1400	1500	1700	1900	1200	2500	3000	3500	4000
NKP-GE 80-160/147-127/11 /2	H (m)	24.5															22	21.4	20.4	20	17.4	16.8	12	
NKP-GE 80-160/153/15 /2		30.5															29	28.4	27.5	27	24.5	21.3	18.3	

NKP-GE 32-125.1 - ELETTROPOMPE CENTRIFUGHE NORMALIZZATE MONOBLOCCO CON INVERTER PER IMPIANTI DI CIRCOLAZIONE

MCE-C

Campo di temperatura del liquido: da -10°C a +140°C (MCE/C) - **Massima temperatura ambiente:** +40°C

≅ 2900 1/min

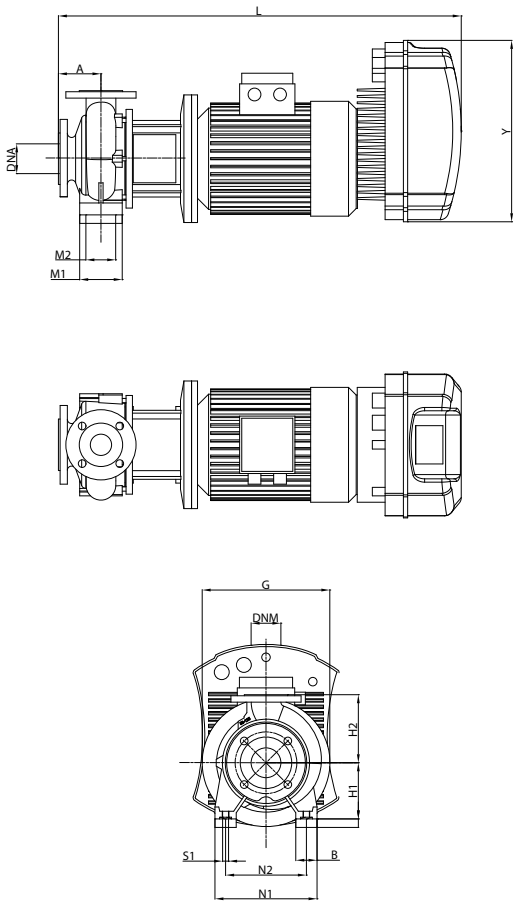

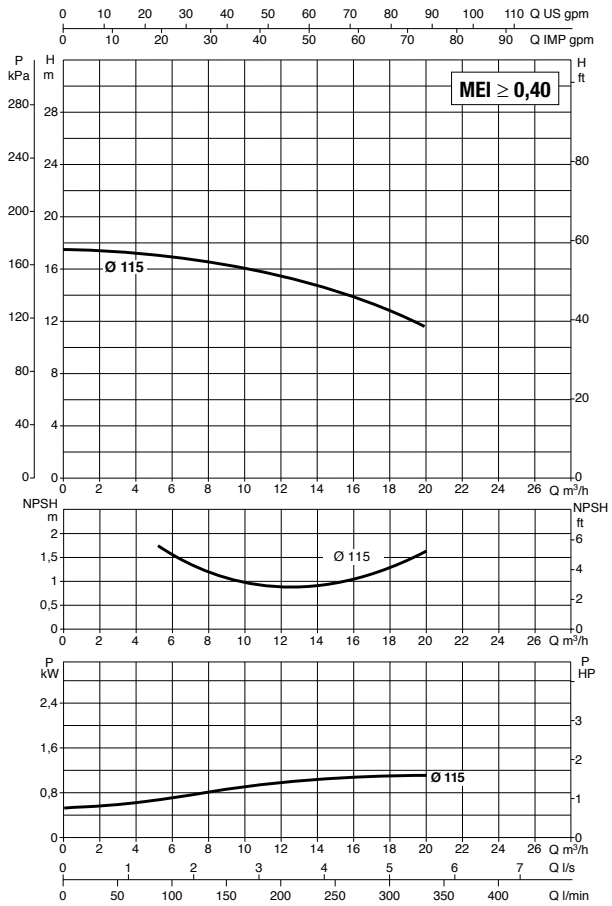

Vedi riferimenti efficienza idraulica a pag. 241

Le curve di prestazione sono basate su valori di viscosità cinematica = 1 mm²/s e densità pari a 1000 kg/m³. Tolleranza delle curve secondo ISO9906.

MODELLO	MODELLO MCE	ALIMENTAZIONE 50 Hz	P2 NOMINALE		In A
			kW	HP	
NKP-GE 32-125.1/115/A/BAQE/1.1/2 M MCE11/C	MCE11/C	1 x 230 ~V	1,10	1,5	10,9
NKP-GE 32-125.1/115/A/BAQE/1.1/2 T MCE30/C	MCE30/C	3 x 400 ~V	1,10	1,5	t.b.d.

MODELLO	A	B	G	H1	H2	L	M1	M2	N1	N2	S1	X	Y	DNA	DNM	DIMENSIONI IMBALLO			PESO Kg
																L/A	L/B	H	
NKP-GE 32-125.1/115/A/BAQE/1.1/2 M MCE11/C	80	50	234	112	140	660	100	70	190	140	M10	100	262	50	32	800	400	400	51
NKP-GE 32-125.1/115/A/BAQE/1.1/2 T MCE30/C	80	50	234	112	140	727	100	70	190	140	M10	100	353	50	32	800	400	400	53,6

DAB PUMPS si riserva il diritto di apportare modifiche senza obbligo di preavviso

NKP-GE 32-125.1 - ELETTROPOMPE CENTRIFUGHE NORMALIZZATE MONOBLOCCO CON INVERTER PER IMPIANTI DI CIRCOLAZIONE

MCE-C

Campo di temperatura del liquido: da -10°C a +140°C (MCE/C) - **Massima temperatura ambiente:** +40°C

≅ 2900 1/min

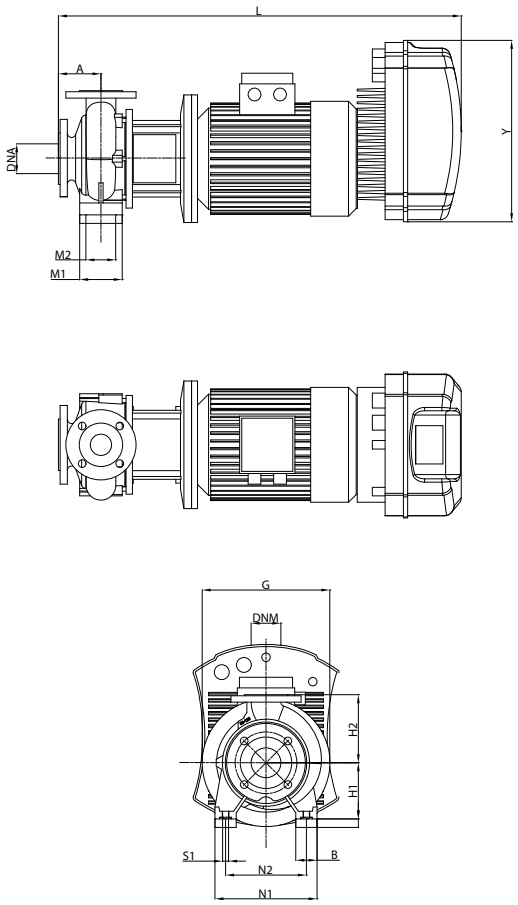

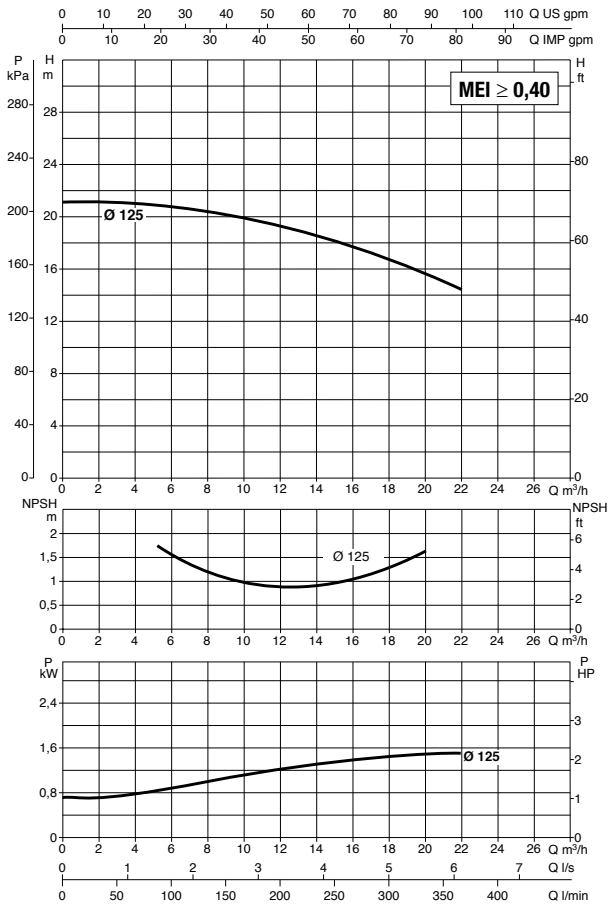

Vedi riferimenti efficienza idraulica a pag. 241

Le curve di prestazione sono basate su valori di viscosità cinematica = 1 mm²/s e densità pari a 1000 kg/m³. Tolleranza delle curve secondo ISO9906.

MODELLO	MODELLO MCE	ALIMENTAZIONE 50 Hz	P2 NOMINALE		In A
			kW	HP	
NKP-GE 32-125.1/125/A/BAQE/1.5/2 M MCE15/C	MCE15/C	1 x 230 ~V	1,50	2,0	14,7
NKP-GE 32-125.1/125/A/BAQE/1.5/2 T MCE30/C	MCE30/C	3 x 400 ~V	1,50	2,0	t.b.d.

MODELLO	A	B	G	H1	H2	L	M1	M2	N1	N2	S1	X	Y	DNA	DNM	DIMENSIONI IMBALLO			PESO Kg
																L/A	L/B	H	
NKP-GE 32-125.1/125/A/BAQE/1.5/2 M MCE15/C	80	50	234	112	140	673	100	70	190	140	M10	100	262	50	32	800	400	400	56
NKP-GE 32-125.1/125/A/BAQE/1.5/2 T MCE30/C	80	50	234	112	140	740	100	70	190	140	M10	100	353	50	32	800	400	400	58,6

DAB PUMPS si riserva il diritto di apportare modifiche senza obbligo di preavviso

NKP-GE 32-125.1 - ELETTROPOMPE CENTRIFUGHE NORMALIZZATE MONOBLOCCO CON INVERTER PER IMPIANTI DI PRESSURIZZAZIONE

MCE-P

Campo di temperatura del liquido: da -10°C a +80°C (MCE/P) - **Massima temperatura ambiente:** +40°C

≅ **2900 1/min**

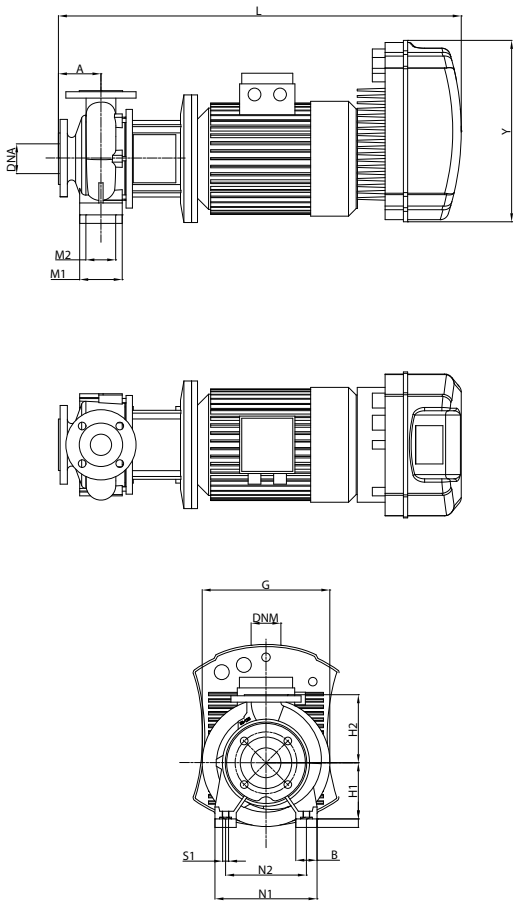

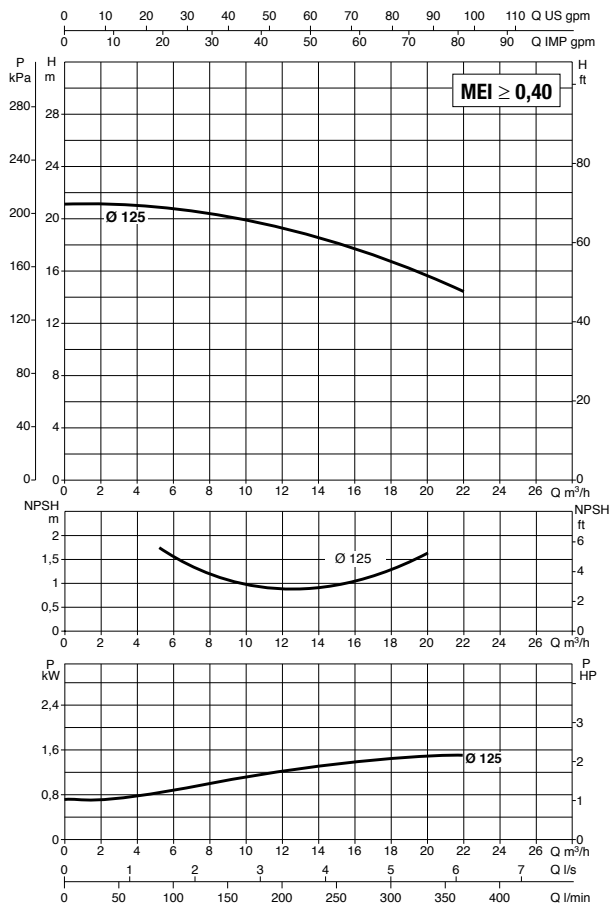

Vedi riferimenti efficienza idraulica a pag. 241

Le curve di prestazione sono basate su valori di viscosità cinematica = 1 mm²/s e densità pari a 1000 kg/m³. Tolleranza delle curve secondo ISO9906.

MODELLO	MODELLO MCE	ALIMENTAZIONE 50 Hz	P2 NOMINALE		In A
			kW	HP	
NKP-GE32-125.1/125/A/BAQE /1.5/2 MCE22/P	MCE22/P	1 x 230 ~V	1,5	2,0	13,4

MODELLO	A	B	G	H1	H2	L	M1	M2	N1	N2	S1	X	Y	DNA	DNM	DIMENSIONI IMBALLO			PESO Kg
																L/A	L/B	H	
NKP-GE32-125.1/125/A/BAQE /1.5/2 MCE22/P	80	50	234	112	140	673	100	70	190	140	M10	100	262	50	32	800	400	400	56

DAB PUMPS si riserva il diritto di apportare modifiche senza obbligo di preavviso

NKP-GE 32-125.1 - ELETTROPOMPE CENTRIFUGHE NORMALIZZATE MONOBLOCCO CON INVERTER PER IMPIANTI DI CIRCOLAZIONE

MCE-C

Campo di temperatura del liquido: da -10°C a +140°C (MCE/C) - **Massima temperatura ambiente:** +40°C

≅ **2900 1/min**

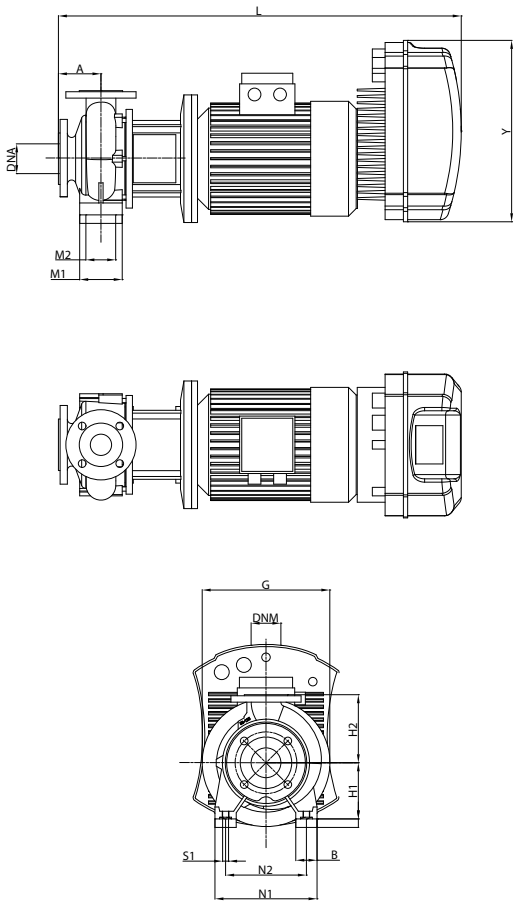

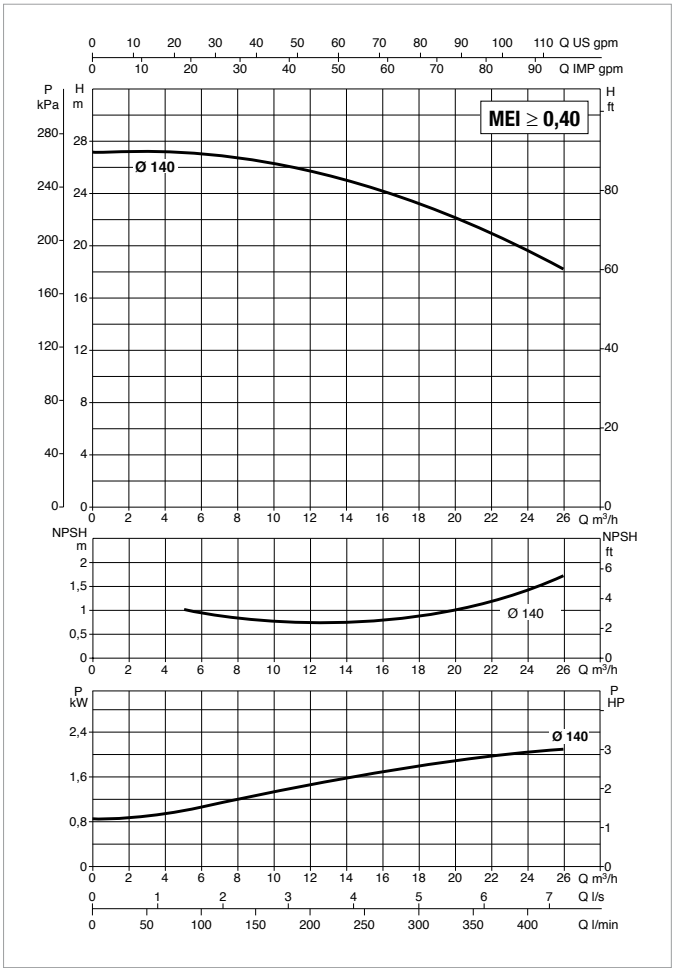

Vedi riferimenti efficienza idraulica a pag. 241

Le curve di prestazione sono basate su valori di viscosità cinematica = 1 mm²/s e densità pari a 1000 kg/m³. Tolleranza delle curve secondo ISO9906.

MODELLO	MODELLO MCE	ALIMENTAZIONE 50 Hz	P2 NOMINALE		In A
			kW	HP	
NKP-GE 32-125.1/140/A/BAQE/2.2/2 M MCE22/C	MCE22/C	1 x 230 ~V	2,20	3,0	19,9
NKP-GE 32-125.1/140/A/BAQE/2.2/2 T MCE30/C	MCE30/C	3 x 400 ~V	2,20	3,0	5,6

MODELLO	A	B	G	H1	H2	L	M1	M2	N1	N2	S1	X	Y	DNA	DNM	DIMENSIONI IMBALLO			PESO Kg
																L/A	L/B	H	
NKP-GE 32-125.1/140/A/BAQE/2.2/2 M MCE22/C	80	50	234	112	140	698	100	70	190	140	M10	100	262	50	32	800	400	400	58
NKP-GE 32-125.1/140/A/BAQE/2.2/2 T MCE30/C	80	50	234	112	140	765	100	70	190	140	M10	100	353	50	32	800	400	400	60,6

DAB PUMPS si riserva il diritto di apportare modifiche senza obbligo di preavviso

NKP-GE 32-125.1 - ELETTROPOMPE CENTRIFUGHE NORMALIZZATE MONOBLOCCO CON INVERTER PER IMPIANTI DI PRESSURIZZAZIONE

MCE-P

Campo di temperatura del liquido: da -10°C a +80°C (MCE/P) - **Massima temperatura ambiente:** +40°C

≅ 2900 1/min

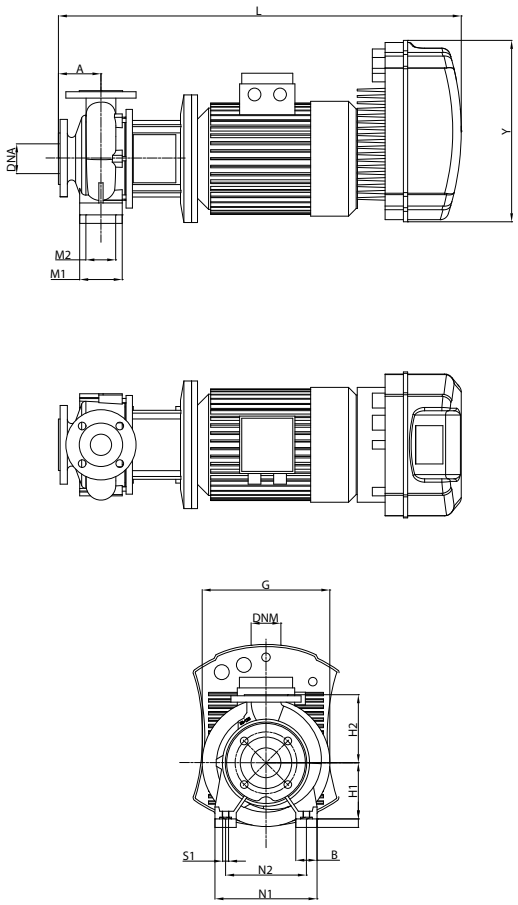

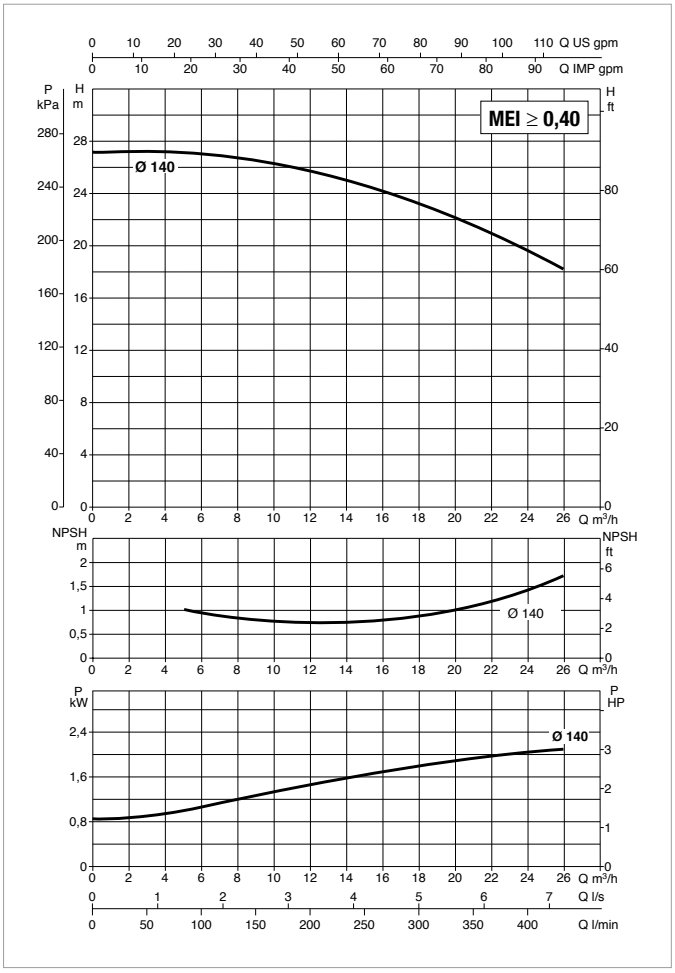

Vedi riferimenti efficienza idraulica a pag. 241

Le curve di prestazione sono basate su valori di viscosità cinematica = 1 mm²/s e densità pari a 1000 kg/m³. Tolleranza delle curve secondo ISO9906.

MODELLO	MODELLO MCE	ALIMENTAZIONE 50 Hz	P2 NOMINALE		In A
			kW	HP	
NKP-GE 32-125.1/140/A/BAQE/2.2/2 M MCE22/P	MCE22/P	3 x 400 ~V	2,2	3,0	18,47

MODELLO	A	B	G	H1	H2	L	M1	M2	N1	N2	S1	X	Y	DNA	DNM	DIMENSIONI IMBALLO			PESO Kg
																L/A	L/B	H	
NKP-GE 32-125.1/140/A/BAQE/2.2/2 M MCE22/P	80	50	234	112	140	698	100	70	190	140	M10	100	262	50	32	800	400	400	58

DAB PUMPS si riserva il diritto di apportare modifiche senza obbligo di preavviso

NKP-GE 32-125 - ELETTROPOMPE CENTRIFUGHE NORMALIZZATE MONOBLOCCO CON INVERTER PER IMPIANTI DI CIRCOLAZIONE

MCE-C

Campo di temperatura del liquido: da -10°C a +140°C (MCE/C) - **Massima temperatura ambiente:** +40°C

≅ 2900 1/min

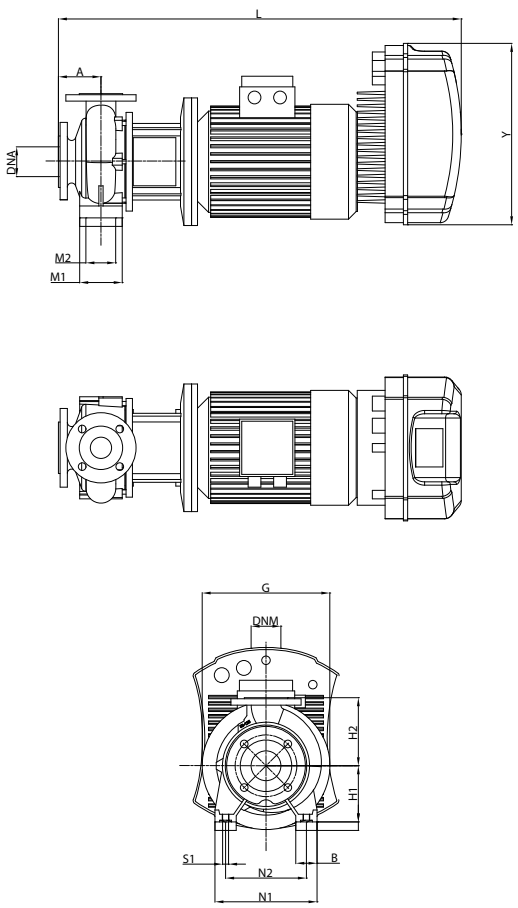

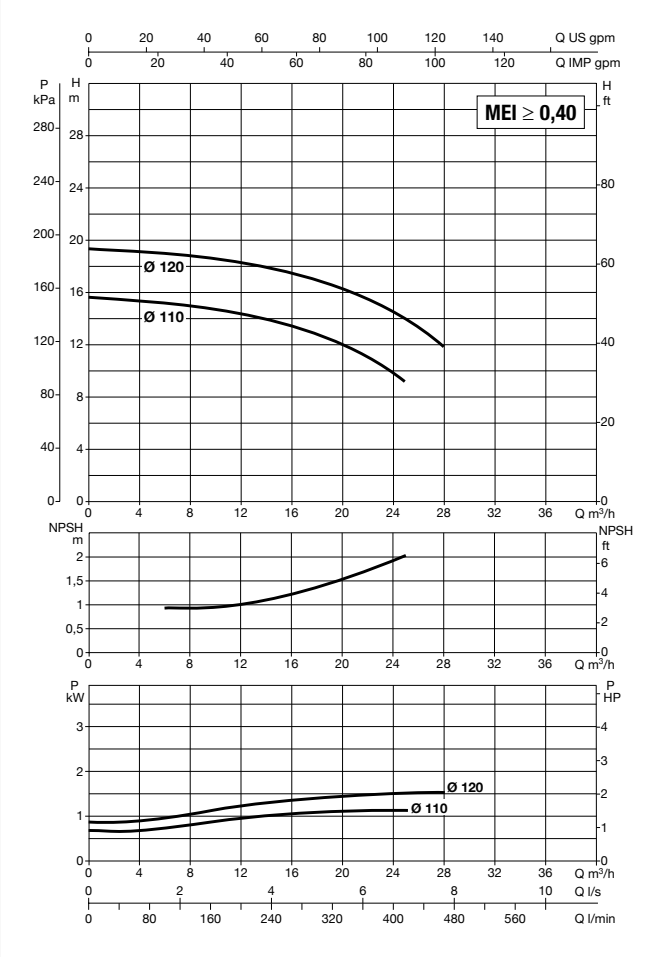

Vedi riferimenti efficienza idraulica a pag. 241

Le curve di prestazione sono basate su valori di viscosità cinematica = 1 mm²/s e densità pari a 1000 kg/m³. Tolleranza delle curve secondo ISO9906.

MODELLO	MODELLO MCE	ALIMENTAZIONE 50 Hz	P2 NOMINALE		In A
			kW	HP	
NKP-GE 32-125/110/A/BAQE/1.1/2 M MCE11/C	MCE11/C	1 x 230 ~V	1,10	1,5	13,7
NKP-GE 32-125/110/A/BAQE/1.1/2 T MCE30/C	MCE30/C	3 x 400 ~V	1,10	1,5	t.b.d.
NKP-GE 32-125/120/A/BAQE/1.5/2 M MCE15/C	MCE15/C	1 x 230 ~V	1,50	2,0	17,9
NKP-GE 32-125/120/A/BAQE/1.5/2 T MCE30/C	MCE30/C	3 x 400 ~V	1,50	2,0	4,1

MODELLO	A	B	G	H1	H2	L	M1	M2	N1	N2	S1	X	Y	DNA	DNM	DIMENSIONI IMBALLO			PESO Kg
																L/A	L/B	H	
NKP-GE 32-125/110/A/BAQE/1.1/2 M MCE11/C	80	50	234	112	140	660	100	70	190	140	M10	100	262	50	32	800	400	400	44
NKP-GE 32-125/110/A/BAQE/1.1/2 T MCE30/C	80	50	234	112	140	727	100	70	190	140	M10	100	353	50	32	800	400	400	46,6
NKP-GE 32-125/120/A/BAQE/1.5/2 M MCE15/C	80	50	234	112	140	673	100	70	190	140	M10	100	262	50	32	800	400	400	56
NKP-GE 32-125/120/A/BAQE/1.5/2 T MCE30/C	80	50	234	112	140	740	100	70	190	140	M10	100	353	50	32	800	400	400	58,6

DAB PUMPS si riserva il diritto di apportare modifiche senza obbligo di preavviso

NKP-GE 32-125 - ELETTROPOMPE CENTRIFUGHE NORMALIZZATE MONOBLOCCO CON INVERTER PER IMPIANTI DI CIRCOLAZIONE

MCE-C

Campo di temperatura del liquido: da -10°C a +140°C (MCE/C) - **Massima temperatura ambiente:** +40°C

≅ 2900 1/min

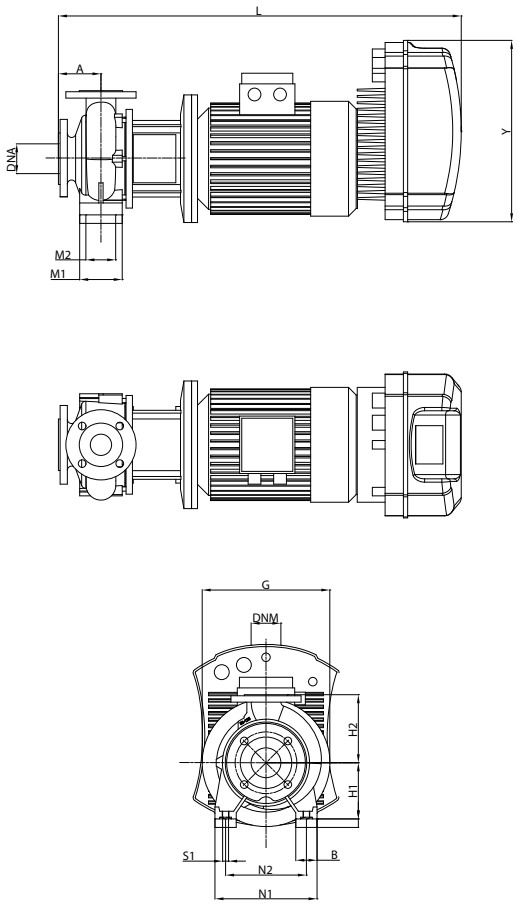

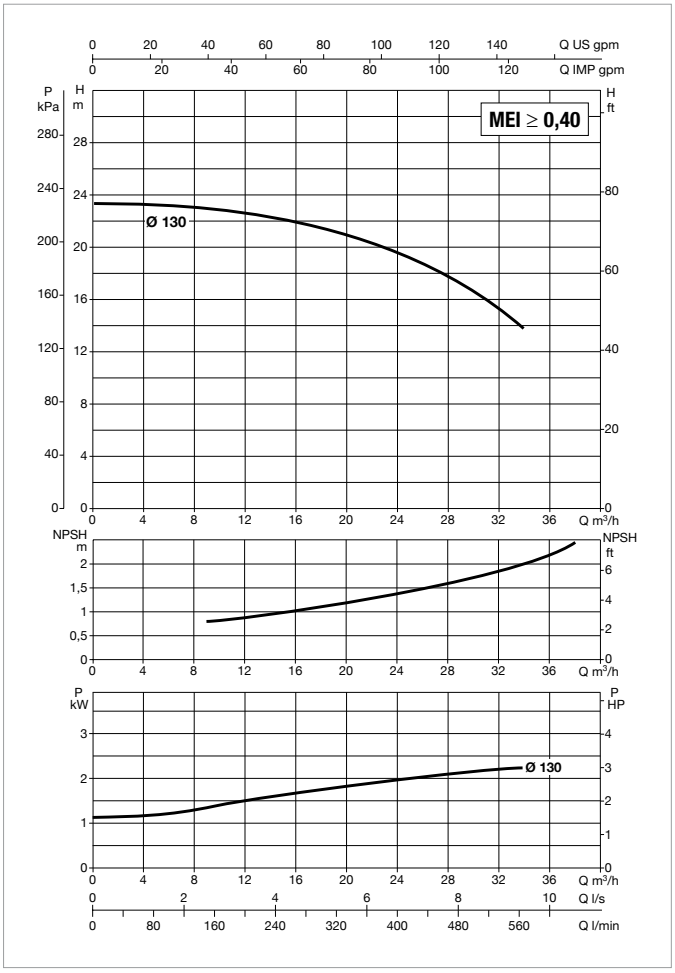

Vedi riferimenti efficienza idraulica a pag. 241

Le curve di prestazione sono basate su valori di viscosità cinematica = 1 mm²/s e densità pari a 1000 kg/m³. Tolleranza delle curve secondo ISO9906.

MODELLO	MODELLO MCE	ALIMENTAZIONE 50 Hz	P2 NOMINALE		In A
			kW	HP	
NKP-GE 32-125/130/A/BAQE/2.2/2 M MCE22/C	MCE22/C	1 x 230 ~V	2,20	3,0	24,3
NKP-GE 32-125/130/A/BAQE/2.2/2 T MCE30/C	MCE30/C	3 x 400 ~V	2,20	3,0	t.b.d.

MODELLO	A	B	G	H1	H2	L	M1	M2	N1	N2	S1	X	Y	DNA	DNM	DIMENSIONI IMBALLO			PESO Kg
																L/A	L/B	H	
NKP-GE 32-125/130/A/BAQE/2.2/2 M MCE22/C	80	50	234	112	140	698	100	70	190	140	M10	100	262	50	32	800	400	400	58
NKP-GE 32-125/130/A/BAQE/2.2/2 T MCE30/C	80	50	234	112	140	765	100	70	190	140	M10	100	353	50	32	800	400	400	60,6

DAB PUMPS si riserva il diritto di apportare modifiche senza obbligo di preavviso

NKP-GE 32-125 - ELETTROPOMPE CENTRIFUGHE NORMALIZZATE MONOBLOCCO CON INVERTER PER IMPIANTI DI PRESSURIZZAZIONE

MCE-P

Campo di temperatura del liquido: da -10°C a +80°C (MCE/P) - **Massima temperatura ambiente:** +40°C

≅ 2900 1/min

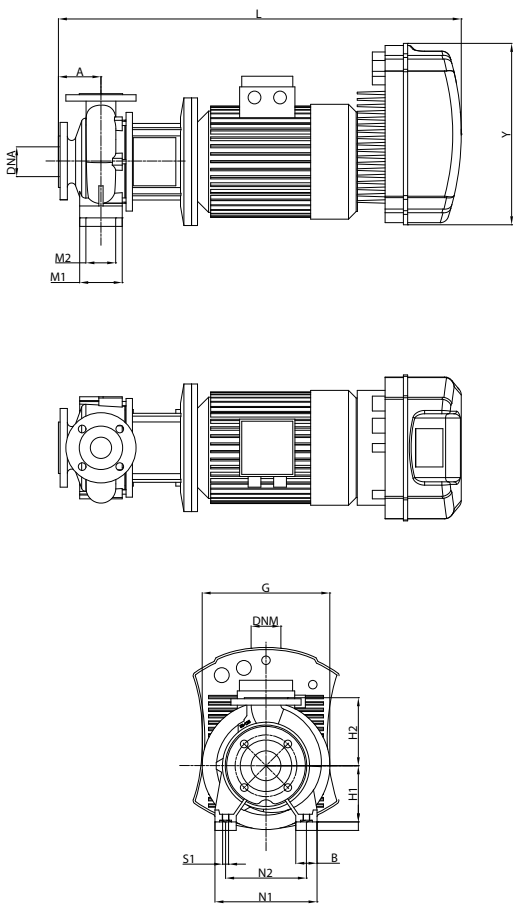

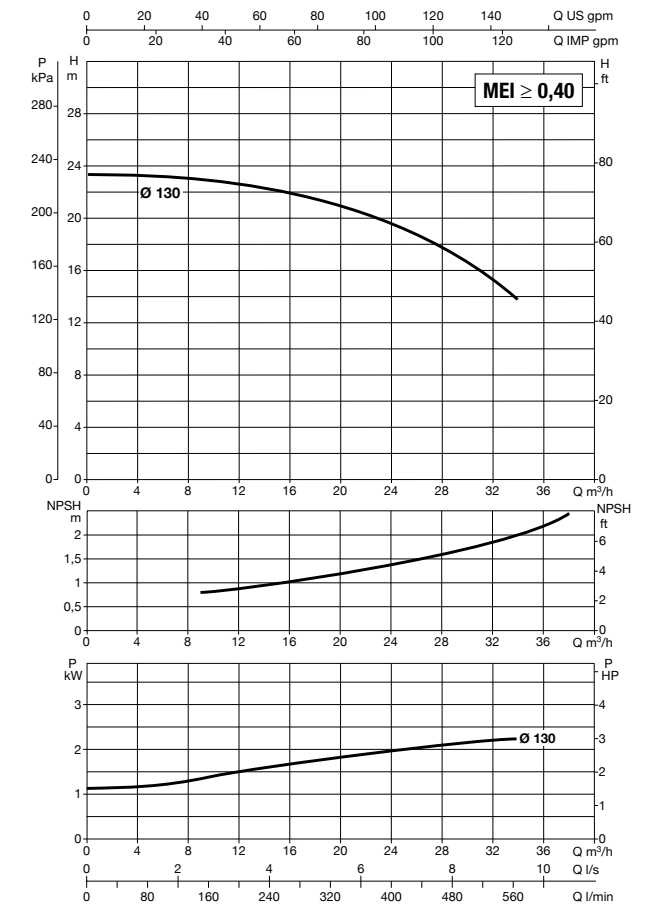

Vedi riferimenti efficienza idraulica a pag. 241

Le curve di prestazione sono basate su valori di viscosità cinematica = 1 mm²/s e densità pari a 1000 kg/m³. Tolleranza delle curve secondo ISO9906.

MODELLO	MODELLO MCE	ALIMENTAZIONE 50 Hz	P2 NOMINALE		In A
			kW	HP	
NKP-GE 32-125/130/A/BAQE/2.2/2 M MCE22/P	MCE22/P	1 x 230 ~V	2,2	3,0	18,55

MODELLO	A	B	G	H1	H2	L	M1	M2	N1	N2	S1	X	Y	DNA	DNM	DIMENSIONI IMBALLO			PESO Kg
																L/A	L/B	H	
NKP-GE 32-125/130/A/BAQE/2.2/2 M MCE22/P	80	50	234	112	140	698	100	70	190	140	M10	100	262	50	32	800	400	400	58

DAB PUMPS si riserva il diritto di apportare modifiche senza obbligo di preavviso

NKP-GE 32-125 - ELETTROPOMPE CENTRIFUGHE NORMALIZZATE MONOBLOCCO CON INVERTER PER IMPIANTI DI CIRCOLAZIONE O PRESSURIZZAZIONE

MCE-C MCE-P

Campo di temperatura del liquido: da -10°C a +140°C (MCE/C) - da -10°C a +80°C (MCE/P) - **Massima temperatura ambiente:** +40°C

≅ **2900 1/min**

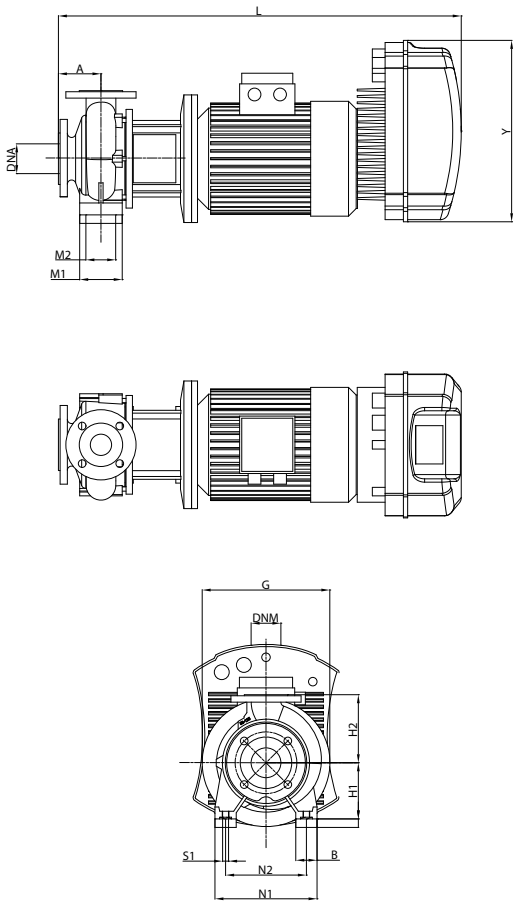

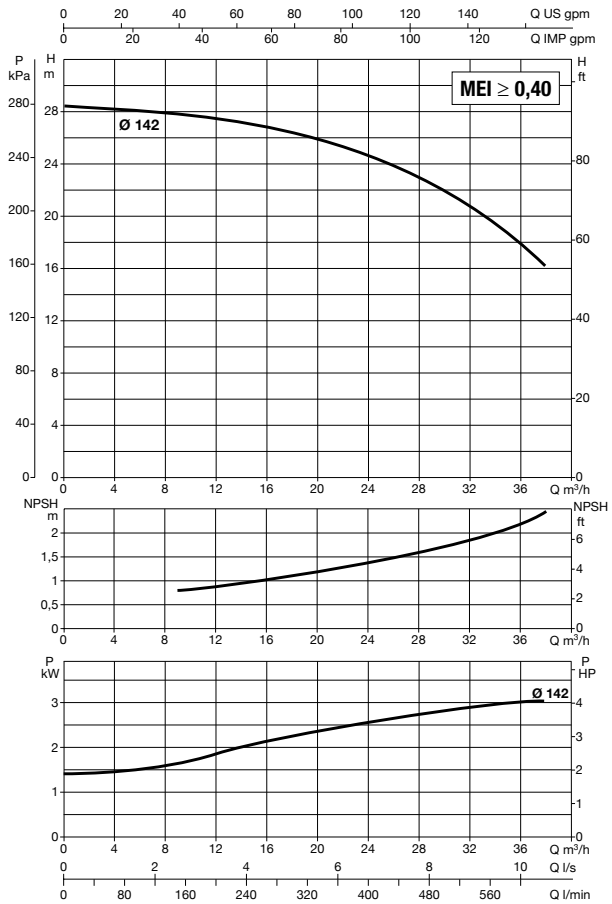

Vedi riferimenti efficienza idraulica a pag. 241

Le curve di prestazione sono basate su valori di viscosità cinematica = 1 mm²/s e densità pari a 1000 kg/m³. Tolleranza delle curve secondo ISO9906.

MODELLO	MODELLO MCE	ALIMENTAZIONE 50 Hz	P2 NOMINALE		In A
			kW	HP	
NKP-GE 32-125/142/A/ BAQE/3/2 T MCE30/C-P	MCE30/C - MCE30/P	3 x 400 ~V	3,00	4,00	7,0

MODELLO	A	B	G	H1	H2	L	M1	M2	N1	N2	S1	X	Y	DNA	DNM	DIMENSIONI IMBALLO			PESO Kg
																L/A	L/B	H	
NKP-GE 32-125/142/A/ BAQE/3/2 T MCE30/C-P	80	50	250	112	140	755	100	70	190	140	M10	100	353	50	32	800	400	400	76

DAB PUMPS si riserva il diritto di apportare modifiche senza obbligo di preavviso

NKP-GE 32-160.1 - ELETTROPOMPE CENTRIFUGHE NORMALIZZATE MONOBLOCCO CON INVERTER PER IMPIANTI DI PRESSURIZZAZIONE

MCE-P

Campo di temperatura del liquido: da -10°C a +80°C (MCE/P) - **Massima temperatura ambiente:** +40°C

≅ 2900 1/min

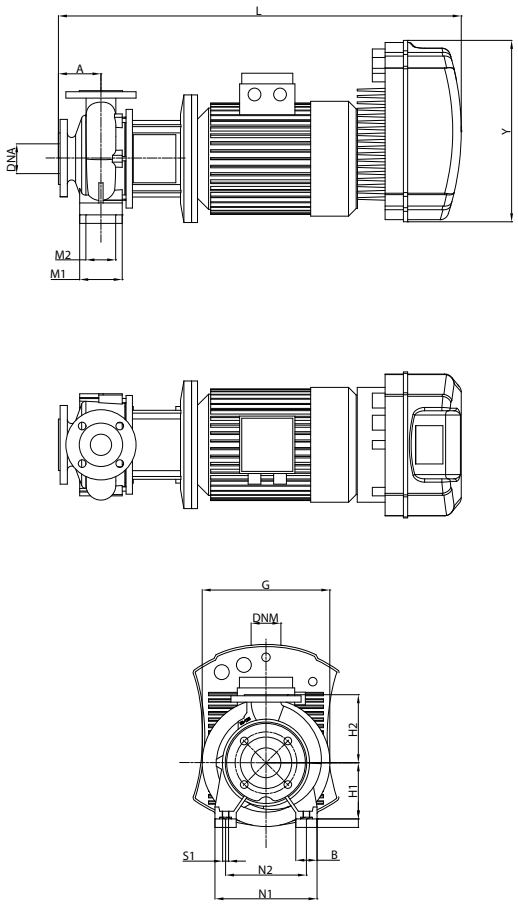

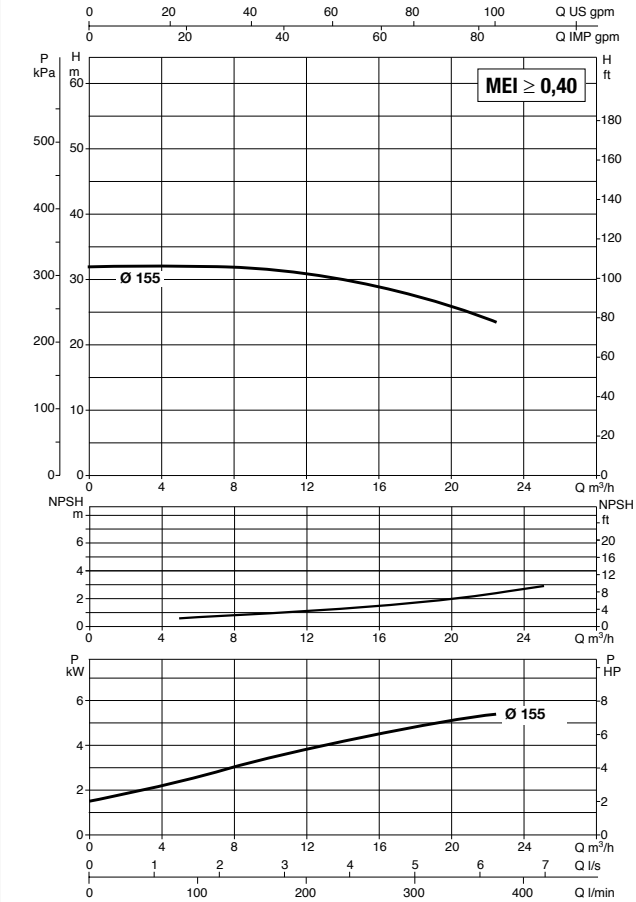

Vedi riferimenti efficienza idraulica a pag. 241

Le curve di prestazione sono basate su valori di viscosità cinematica = 1 mm²/s e densità pari a 1000 kg/m³. Tolleranza delle curve secondo ISO9906.

MODELLO	MODELLO MCE	ALIMENTAZIONE 50 Hz	P2 NOMINALE		In A
			kW	HP	
NKP-GE 32-160.1 155/A/BAQE/2.2/2 MCE22/P	MCE22/P	1 x 230 ~V	2,2	3,0	19,42

MODELLO	A	B	G	H1	H2	L	M1	M2	N1	N2	S1	X	Y	DNA	DNM	DIMENSIONI IMBALLO			PESO Kg
																L/A	L/B	H	
NKP-GE 32-160.1 155/A/BAQE/2.2/2 MCE22/P	80	50	245	132	160	721	100	70	240	190	M10	100	262	50	32	826	430	426	53

DAB PUMPS si riserva il diritto di apportare modifiche senza obbligo di preavviso

NKP-GE 32-160.1 - ELETTROPOMPE CENTRIFUGHE NORMALIZZATE MONOBLOCCO CON INVERTER PER IMPIANTI DI CIRCOLAZIONE O PRESSURIZZAZIONE

MCE-C MCE-P

Campo di temperatura del liquido: da -10°C a +140°C (MCE/C) - da -10°C a +80°C (MCE/P) - **Massima temperatura ambiente:** +40°C

≅ **2900 1/min**

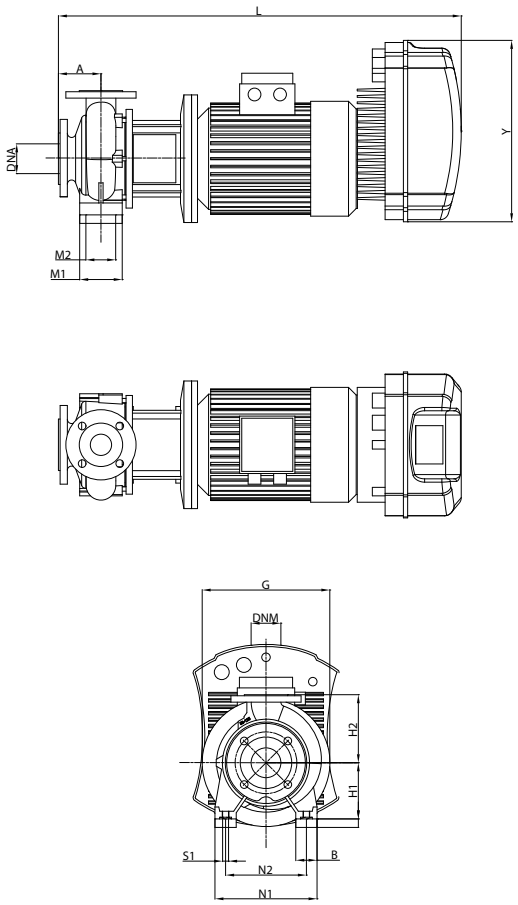

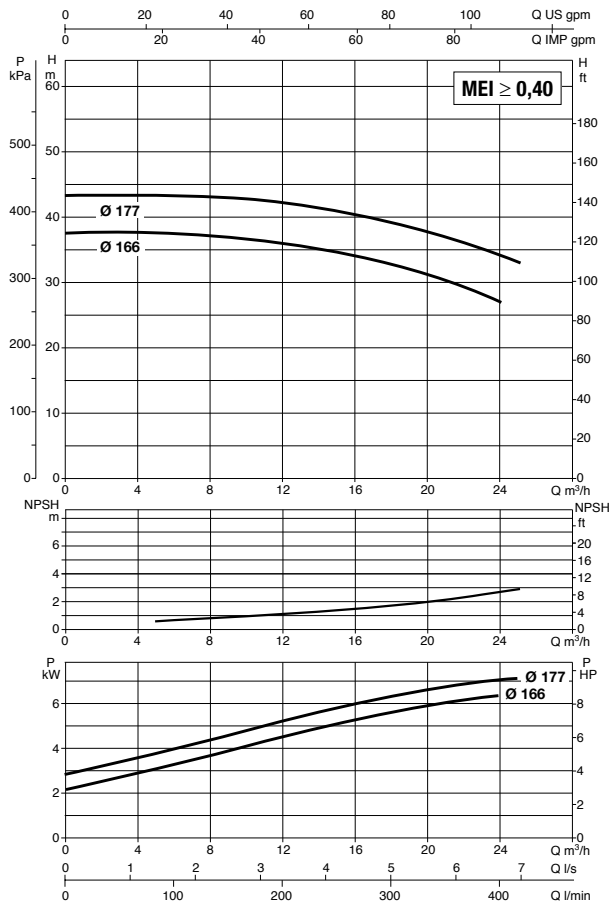

Vedi riferimenti efficienza idraulica a pag. 241

Le curve di prestazione sono basate su valori di viscosità cinematica = 1 mm²/s e densità pari a 1000 kg/m³. Tolleranza delle curve secondo ISO9906.

MODELLO	MODELLO MCE	ALIMENTAZIONE 50 Hz	P2 NOMINALE		In A
			kW	HP	
NKP-GE 32-160.1/166/A/BAQE/3/2 T MCE30/C-P	MCE30/C - MCE30/P	3 x 400 ~V	3,00	4,00	6,7
NKP-GE 32-160.1/177/A/BAQE/4/2 T MCE55/C-P	MCE55/C - MCE55/P	3 x 400 ~V	4,00	5,50	8,5

MODELLO	A	B	G	H1	H2	L	M1	M2	N1	N2	S1	X	Y	DNA	DNM	DIMENSIONI IMBALLO			PESO Kg
																L/A	L/B	H	
NKP-GE 32-160.1/166/A/BAQE/3/2 T MCE30/C-P	80	50	250	132	160	755	100	70	240	190	M10	100	353	50	32	800	400	400	70
NKP-GE 32-160.1/177/A/BAQE/4/2 T MCE55/C-P	80	50	250	132	160	755	100	70	240	190	M10	100	353	50	32	800	400	400	91

DAB PUMPS si riserva il diritto di apportare modifiche senza obbligo di preavviso

NKP-GE 32-160 - ELETTROPOMPE CENTRIFUGHE NORMALIZZATE MONOBLOCCO CON INVERTER PER IMPIANTI DI CIRCOLAZIONE O PRESSURIZZAZIONE

MCE-C MCE-P

Campo di temperatura del liquido: da -10°C a +140°C (MCE/C) - da -10°C a +80°C (MCE/P) - **Massima temperatura ambiente:** +40°C

≅ **2900 1/min**

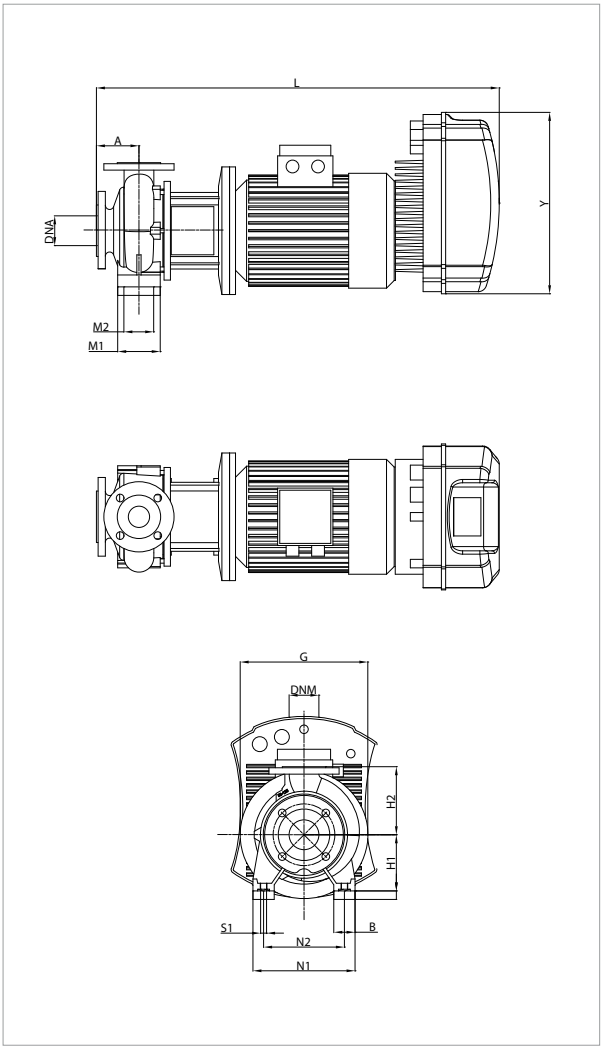

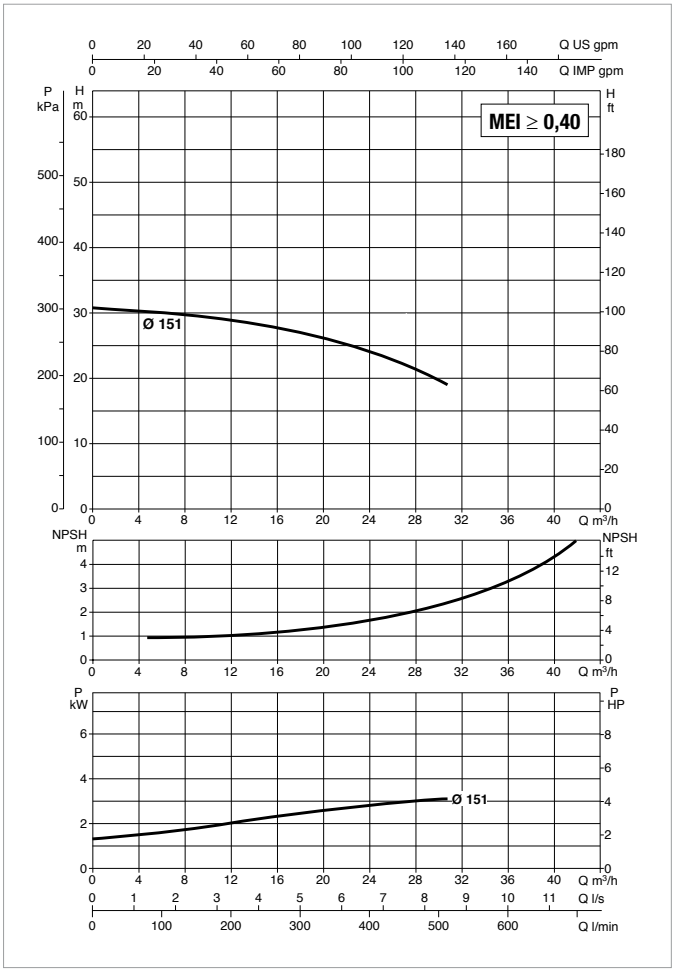

Vedi riferimenti efficienza idraulica a pag. 241

Le curve di prestazione sono basate su valori di viscosità cinematica = 1 mm²/s e densità pari a 1000 kg/m³. Tolleranza delle curve secondo ISO9906.

MODELLO	MODELLO MCE	ALIMENTAZIONE 50 Hz	P2 NOMINALE		In A
			kW	HP	
NKP-GE 32-160/151/A/BAQE/3/2 T MCE30/C-P	MCE30/C - MCE30/P	3 x 400 ~V	3,00	4,0	7,1

MODELLO	A	B	G	H1	H2	L	M1	M2	N1	N2	S1	X	Y	DNA	DNM	DIMENSIONI IMBALLO			PESO Kg
																L/A	L/B	H	
NKP-GE 32-160/151/A/BAQE/3/2 T MCE30/C-P	80	50	250	132	160	755	100	70	240	190	M10	100	353	50	32	800	400	400	70

NKP-GE 32-160 - ELETTROPOMPE CENTRIFUGHE NORMALIZZATE MONOBLOCCO CON INVERTER PER IMPIANTI DI PRESSURIZZAZIONE

MCE-P

Campo di temperatura del liquido: da -10°C a +80°C (MCE/P) - **Massima temperatura ambiente:** +40°C

≅ 2900 1/min

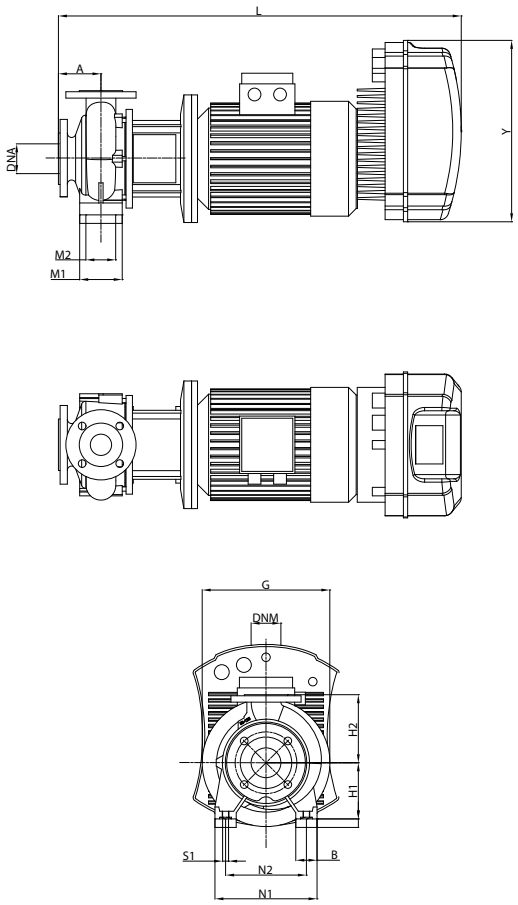

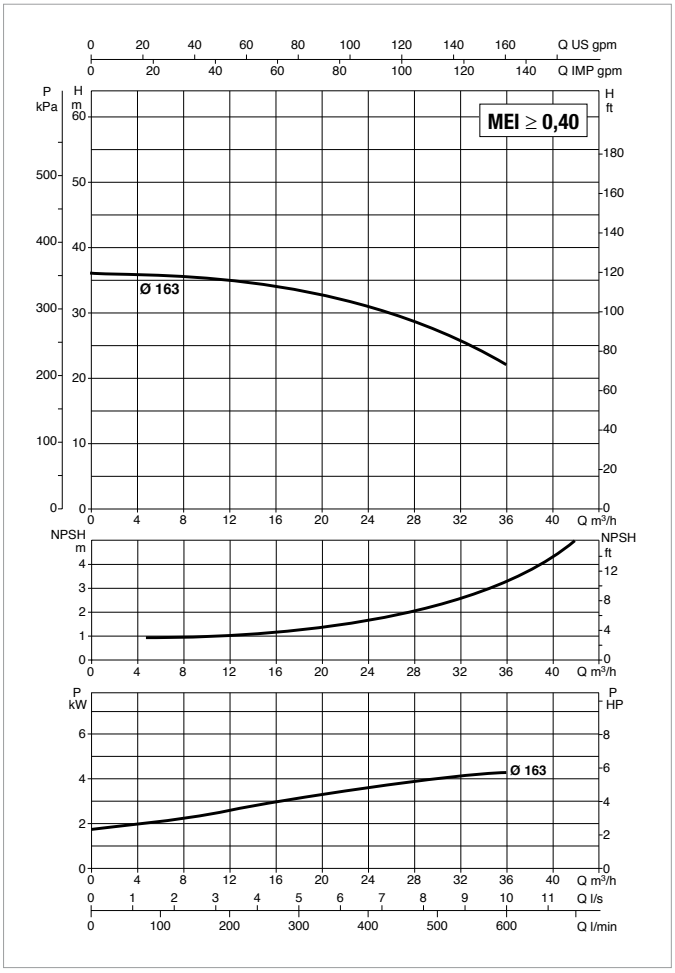

Vedi riferimenti efficienza idraulica a pag. 241

Le curve di prestazione sono basate su valori di viscosità cinematica = 1 mm²/s e densità pari a 1000 kg/m³. Tolleranza delle curve secondo ISO9906.

MODELLO	MODELLO MCE	ALIMENTAZIONE 50 Hz	P2 NOMINALE		In A
			kW	HP	
NKP-GE 32-160/163/A/BAQE /4/2 MCE55/P	MCE55/P	3 x 400 ~V	4,0	5,5	9,83

MODELLO	A	B	G	H1	H2	L	M1	M2	N1	N2	S1	X	Y	DNA	DNM	DIMENSIONI IMBALLO			PESO Kg
																L/A	L/B	H	
NKP-GE 32-160/163/A/BAQE /4/2 MCE55/P	80	50	267	132	160	794	100	70	240	190	M10	100	353	50	32	826	430	426	92

DAB PUMPS si riserva il diritto di apportare modifiche senza obbligo di preavviso

NKP-GE 32-160 - ELETTROPOMPE CENTRIFUGHE NORMALIZZATE MONOBLOCCO CON INVERTER PER IMPIANTI DI CIRCOLAZIONE O PRESSURIZZAZIONE

MCE-C MCE-P

Campo di temperatura del liquido: da -10°C a +140°C (MCE/C) - da -10°C a +80°C (MCE/P) - **Massima temperatura ambiente:** +40°C

≅ **2900 1/min**

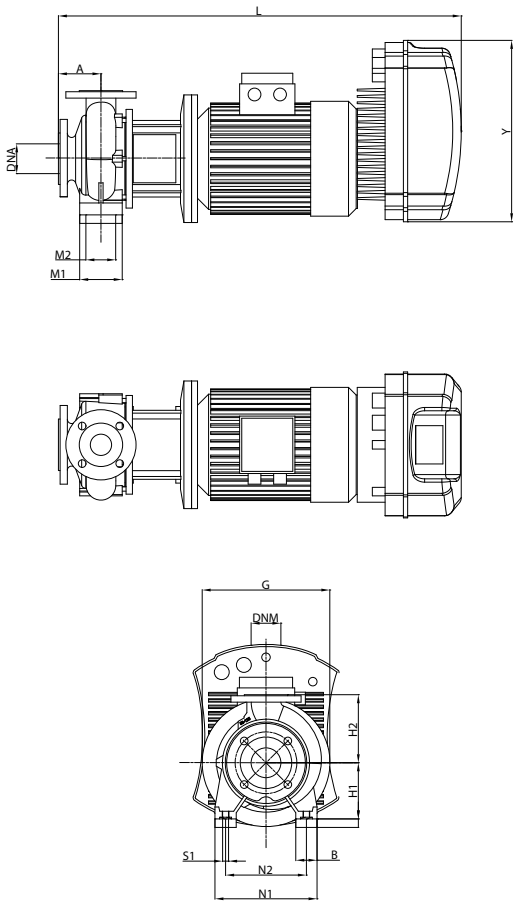

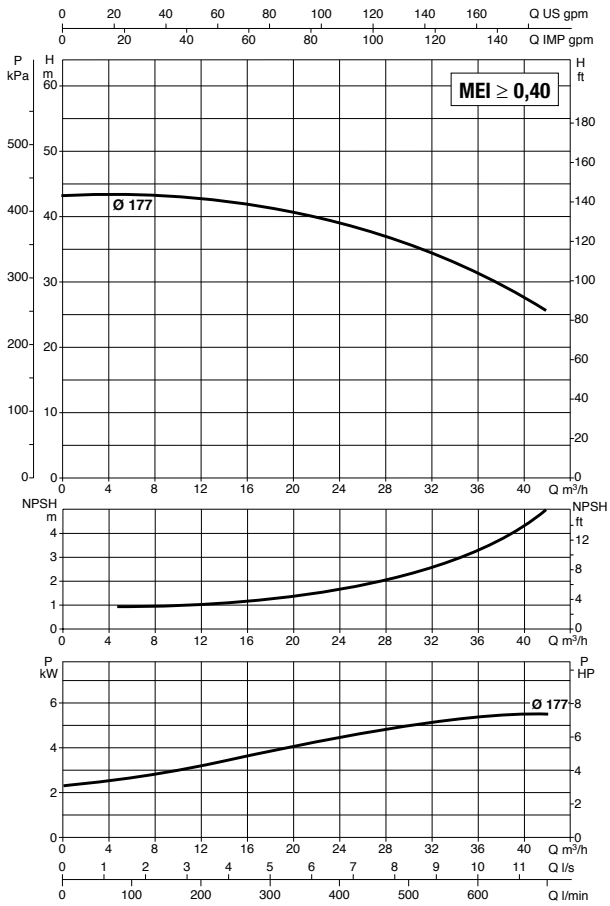

Vedi riferimenti efficienza idraulica a pag. 241

Le curve di prestazione sono basate su valori di viscosità cinematica = 1 mm²/s e densità pari a 1000 kg/m³. Tolleranza delle curve secondo ISO9906.

MODELLO	MODELLO MCE	ALIMENTAZIONE 50 Hz	P2 NOMINALE		In A
			kW	HP	
NKP-GE 32-160/177/A/BAQE/5,5/2 T MCE55/C-P	MCE55/C - MCE55/P	3 x 400 ~V	5,50	7,5	12,7

MODELLO	A	B	G	H1	H2	L	M1	M2	N1	N2	S1	X	Y	DNA	DNM	DIMENSIONI IMBALLO			PESO Kg
																L/A	L/B	H	
NKP-GE 32-160/177/A/BAQE/5,5/2 T MCE55/C-P	80	50	300	132	160	883	100	70	240	190	M10	100	353	50	32	1100	550	620	114

DAB PUMPS si riserva il diritto di apportare modifiche senza obbligo di preavviso

NKP-GE 32-200.1 - ELETTROPOMPE CENTRIFUGHE NORMALIZZATE MONOBLOCCO CON INVERTER PER IMPIANTI DI PRESSURIZZAZIONE

MCE-P

Campo di temperatura del liquido: da -10°C a +80°C (MCE/P) - **Massima temperatura ambiente:** +40°C

≅ 2900 1/min

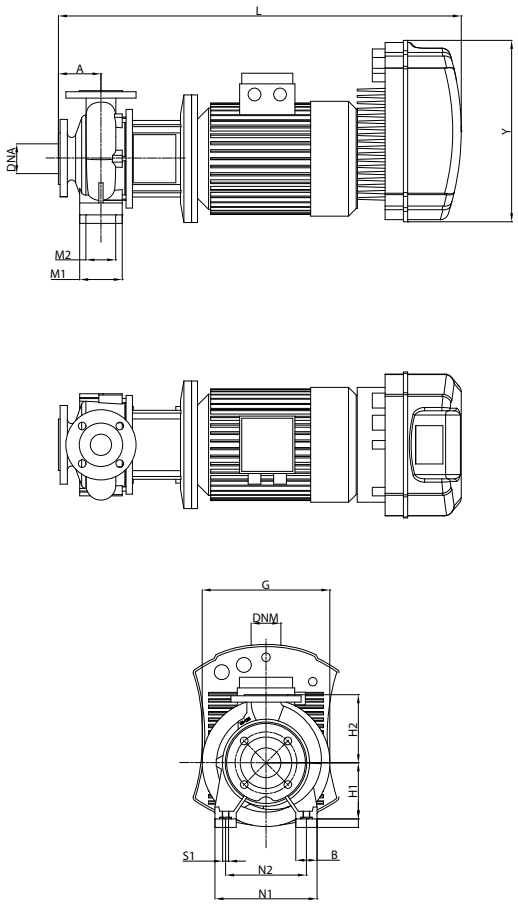

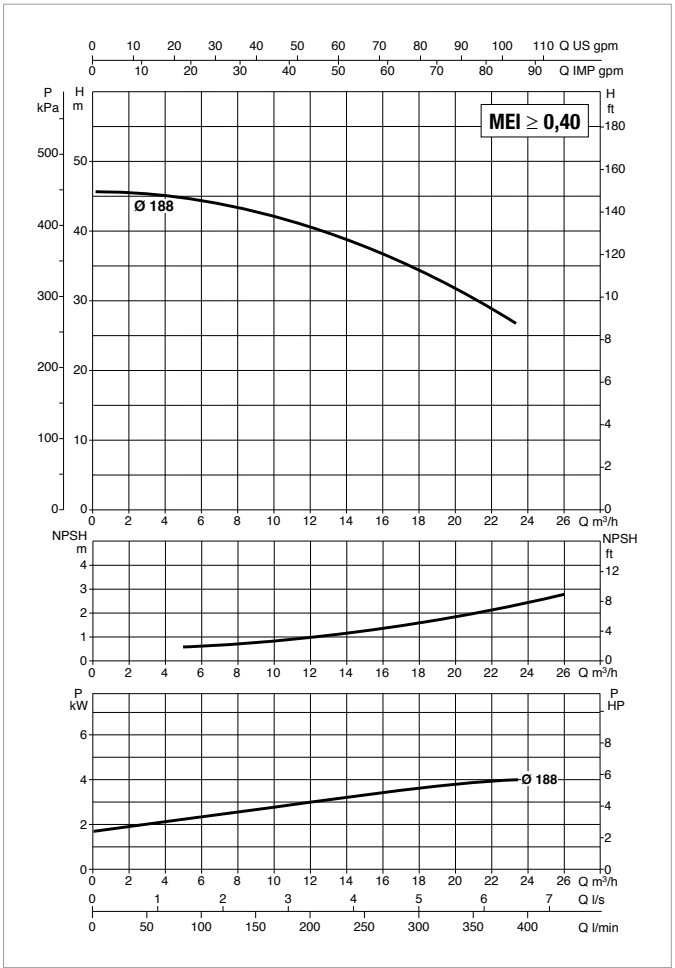

Vedi riferimenti efficienza idraulica a pag. 241

Le curve di prestazione sono basate su valori di viscosità cinematica = 1 mm²/s e densità pari a 1000 kg/m³. Tolleranza delle curve secondo ISO9906.

MODELLO	MODELLO MCE	ALIMENTAZIONE 50 Hz	P2 NOMINALE		In A
			kW	HP	
NKP-GE 32-200.1/188/A/BAQE/4/2 MCE55/P	MCE55/P	3 x 400 ~V	5,5	7,5	9,10

MODELLO	A	B	G	H1	H2	L	M1	M2	N1	N2	S1	X	Y	DNA	DNM	DIMENSIONI IMBALLO			PESO Kg
																L/A	L/B	H	
NKP-GE 32-200.1/188/A/BAQE/4/2 MCE55/P	80	50	279	160	180	794	100	70	240	190	M10	100	353	50	32	826	430	426	92

DAB PUMPS si riserva il diritto di apportare modifiche senza obbligo di preavviso

NKP-GE 32-200.1 - ELETTROPOMPE CENTRIFUGHE NORMALIZZATE MONOBLOCCO CON INVERTER PER IMPIANTI DI CIRCOLAZIONE O PRESSURIZZAZIONE

MCE-C MCE-P

Campo di temperatura del liquido: da -10°C a +140°C (MCE/C) - da -10°C a +80°C (MCE/P) - **Massima temperatura ambiente:** +40°C

≅ **2900 1/min**

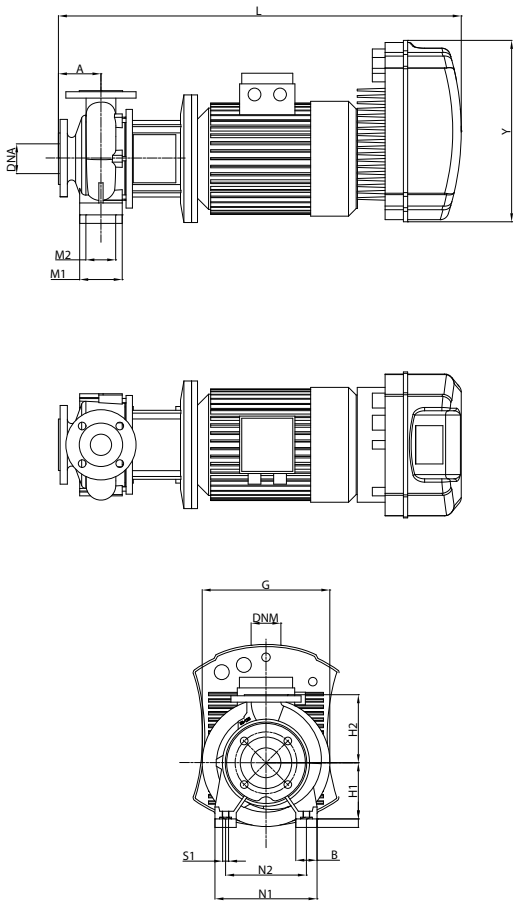

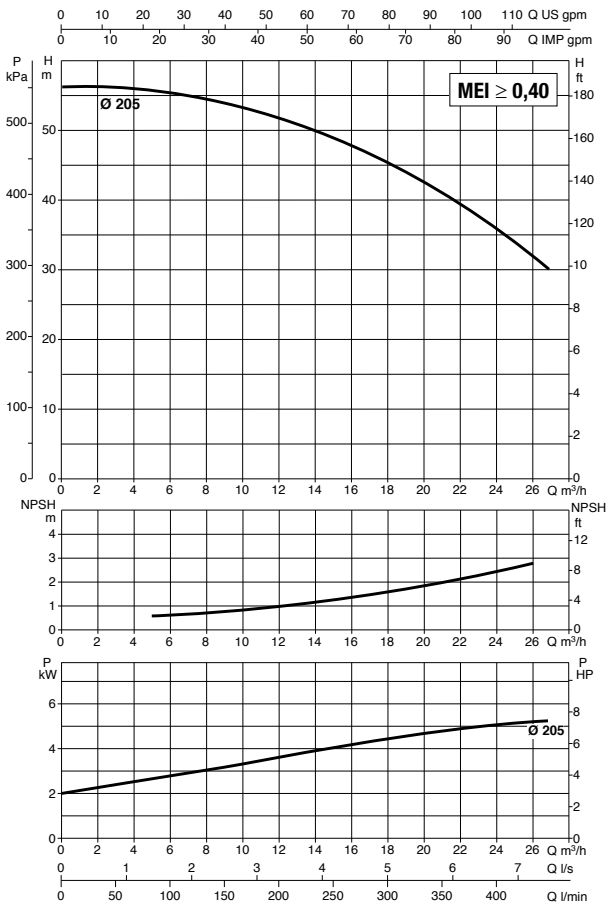

Vedi riferimenti efficienza idraulica a pag. 241

Le curve di prestazione sono basate su valori di viscosità cinematica = 1 mm²/s e densità pari a 1000 kg/m³. Tolleranza delle curve secondo ISO9906.

MODELLO	MODELLO MCE	ALIMENTAZIONE 50 Hz	P2 NOMINALE		In A
			kW	HP	
NKP-GE 32-200.1/205/A/BAQE/5,5/2 T MCE55/C-P	MCE55/C - MCE55/P	3 x 400 ~V	5,50	7,5	11,4

MODELLO	A	B	G	H1	H2	L	M1	M2	N1	N2	S1	X	Y	DNA	DNM	DIMENSIONI IMBALLO			PESO Kg
																L/A	L/B	H	
NKP-GE 32-200.1/205/A/BAQE/5,5/2 T MCE55/C-P	80	50	300	160	180	883	100	70	240	190	M10	100	353	50	32	1100	550	620	114

DAB PUMPS si riserva il diritto di apportare modifiche senza obbligo di preavviso

NKP-GE 32-200 - ELETTROPOMPE CENTRIFUGHE NORMALIZZATE MONOBLOCCO CON INVERTER PER IMPIANTI DI CIRCOLAZIONE O PRESSURIZZAZIONE

MCE-C MCE-P

Campo di temperatura del liquido: da -10°C a +140°C (MCE/C) - da -10°C a +80°C (MCE/P) - **Massima temperatura ambiente:** +40°C

≅ **2900 1/min**

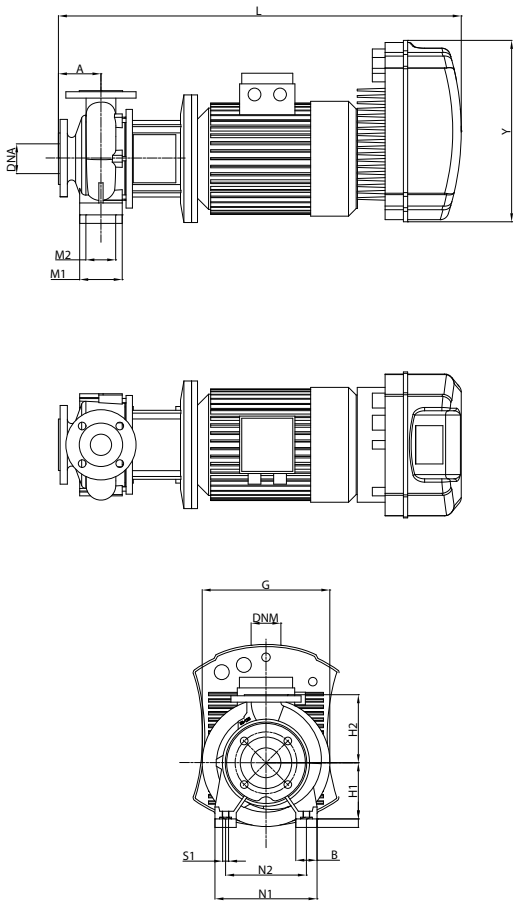

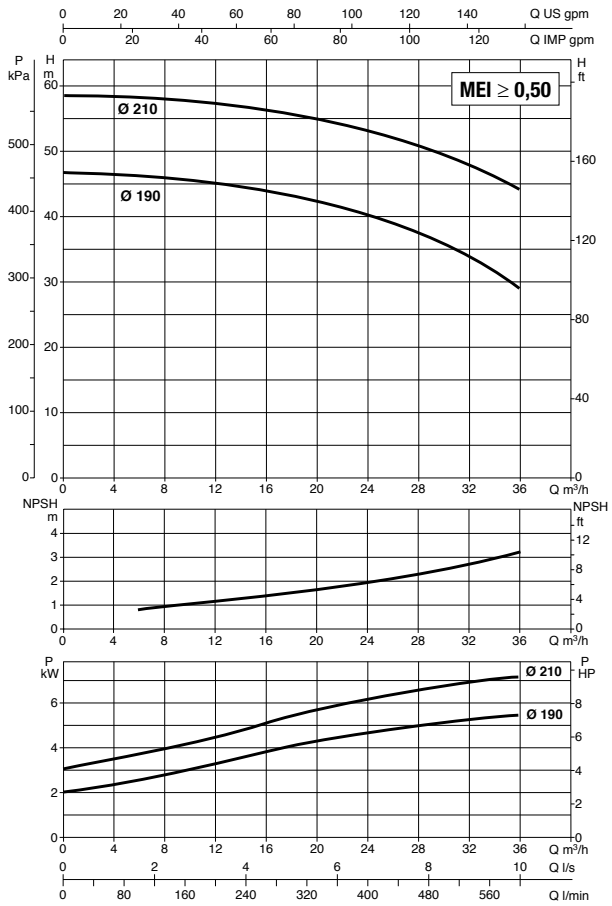

Vedi riferimenti efficienza idraulica a pag. 241

Le curve di prestazione sono basate su valori di viscosità cinematica = 1 mm²/s e densità pari a 1000 kg/m³. Tolleranza delle curve secondo ISO9906.

MODELLO	MODELLO MCE	ALIMENTAZIONE 50 Hz	P2 NOMINALE		In A
			kW	HP	
NKP-GE 32-200/190/A/BAQE/5.5/2 T MCE55/C-P	MCE55/C - MCE55/P	3 x 400 ~V	5,50	7,5	12,3
NKP-GE 32-200/210/A/BAQE/7.5/2 T MCE110/C-P	MCE110/C - MCE110/P	3 x 400 ~V	7,50	10,0	17,1

MODELLO	A	B	G	H1	H2	L	M1	M2	N1	N2	S1	X	Y	DNA	DNM	DIMENSIONI IMBALLO			PESO Kg
																L/A	L/B	H	
NKP-GE 32-200/190/A/BAQE/5.5/2 T MCE55/C-P	80	50	300	160	180	883	100	70	240	190	M10	100	353	50	32	1100	550	620	126
NKP-GE 32-200/210/A/BAQE/7.5/2 T MCE110/C-P	80	50	300	160	180	933	100	70	240	190	M10	100	426	50	32	1100	550	620	135

DAB PUMPS si riserva il diritto di apportare modifiche senza obbligo di preavviso

NKP-GE 40-125 - ELETTROPOMPE CENTRIFUGHE NORMALIZZATE MONOBLOCCO CON INVERTER PER IMPIANTI DI CIRCOLAZIONE

MCE-C

Campo di temperatura del liquido: da -10°C a +140°C (MCE/C) - **Massima temperatura ambiente:** +40°C

≅ 2900 1/min

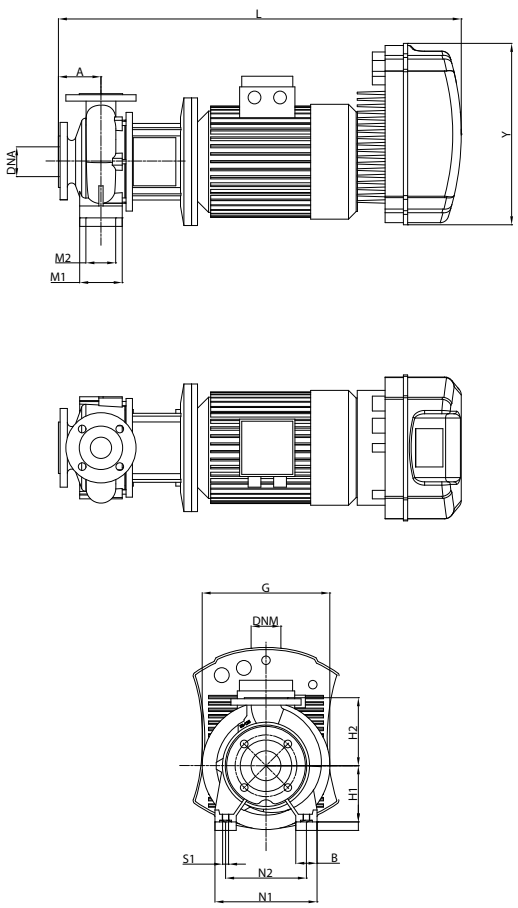

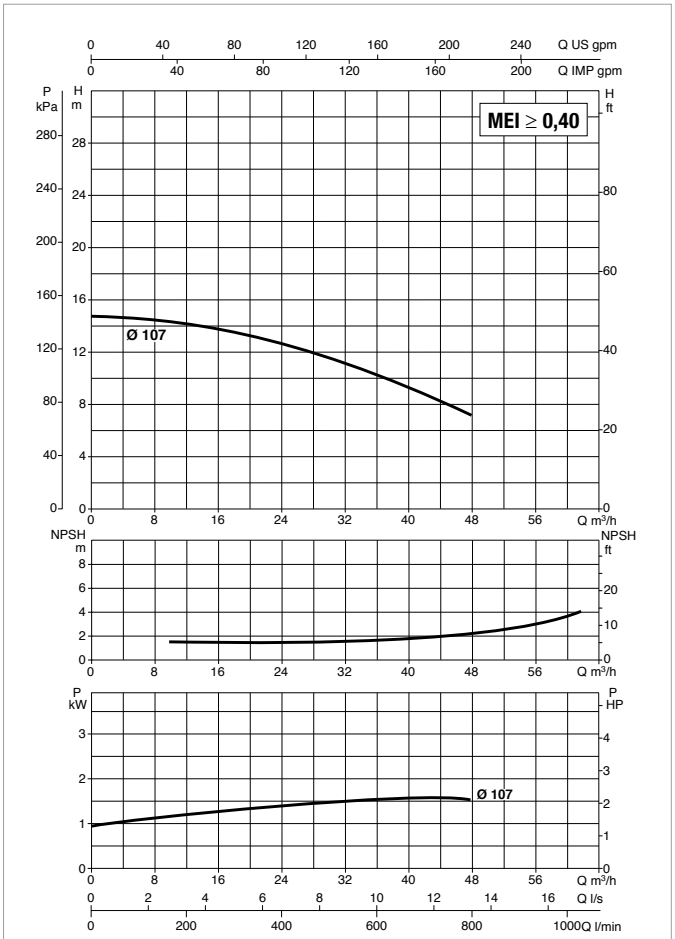

Vedi riferimenti efficienza idraulica a pag. 241

Le curve di prestazione sono basate su valori di viscosità cinematica = 1 mm²/s e densità pari a 1000 kg/m³. Tolleranza delle curve secondo ISO9906.

MODELLO	MODELLO MCE	ALIMENTAZIONE 50 Hz	P2 NOMINALE		In A
			kW	HP	
NKP-GE 40-125/107/A/BAQE/1.5/2 M MCE15/C	MCE15/C	1 x 230 ~V	1,50	2,0	14,7
NKP-GE 40-125/107/A/BAQE/1.5/2 T MCE30/C	MCE30/C	3 x 400 ~V	1,50	2,0	t.b.d.

MODELLO	A	B	G	H1	H2	L	M1	M2	N1	N2	S1	X	Y	DNA	DNM	DIMENSIONI IMBALLO			PESO Kg
																L/A	L/B	H	
NKP-GE 40-125/107/A/BAQE/1.5/2 M MCE15/C	80	50	234	112	140	673	100	70	210	160	M10	100	262	65	40	800	400	400	61
NKP-GE 40-125/107/A/BAQE/1.5/2 T MCE30/C	80	50	234	112	140	740	100	70	210	160	M10	100	353	65	40	800	400	400	63,6

DAB PUMPS si riserva il diritto di apportare modifiche senza obbligo di preavviso

NKP-GE 40-125 - ELETTROPOMPE CENTRIFUGHE NORMALIZZATE MONOBLOCCO CON INVERTER PER IMPIANTI DI CIRCOLAZIONE

MCE-C

Campo di temperatura del liquido: da -10°C a +140°C (MCE/C) - **Massima temperatura ambiente:** +40°C

≅ 2900 1/min

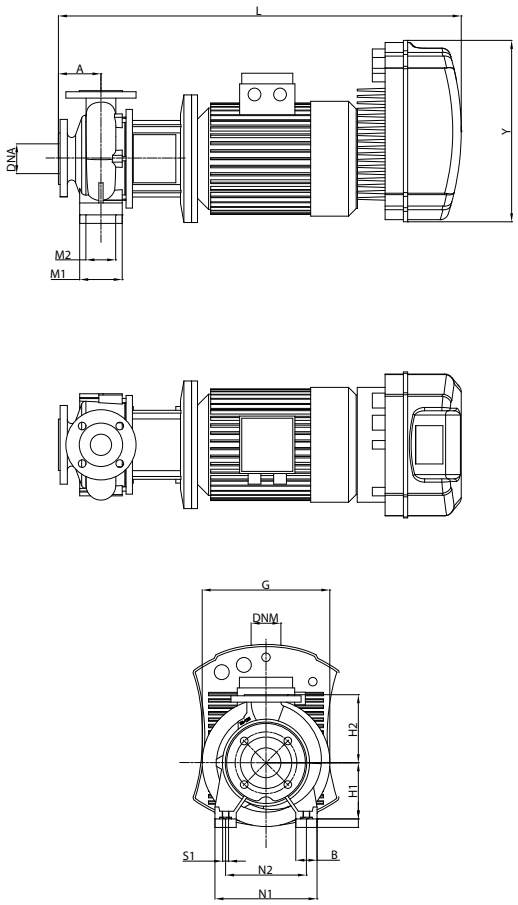

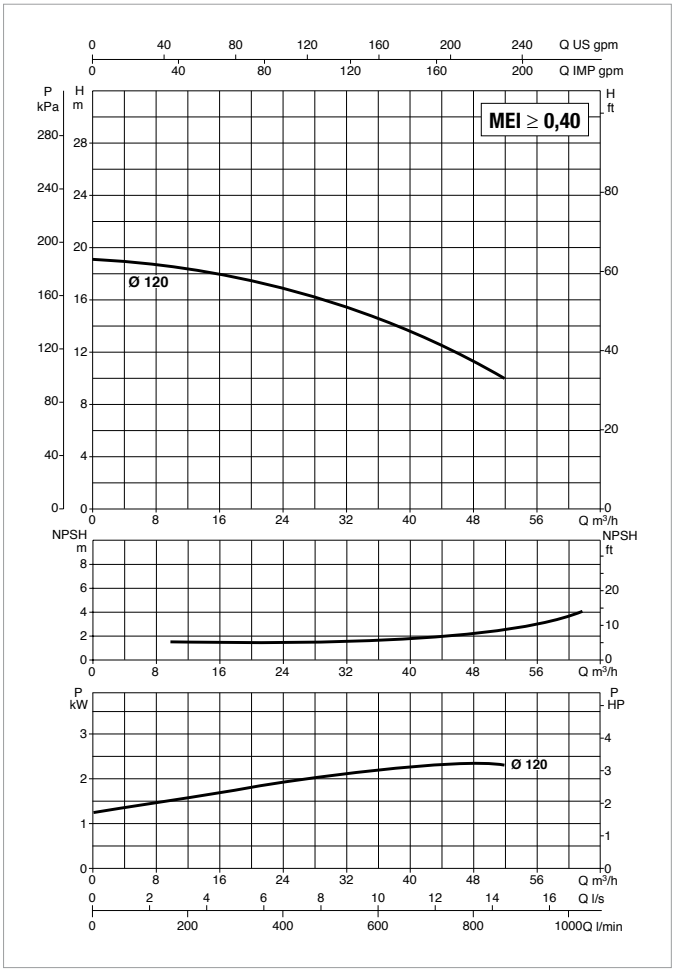

Vedi riferimenti efficienza idraulica a pag. 241

Le curve di prestazione sono basate su valori di viscosità cinematica = 1 mm²/s e densità pari a 1000 kg/m³. Tolleranza delle curve secondo ISO9906.

MODELLO	MODELLO MCE	ALIMENTAZIONE 50 Hz	P2 NOMINALE		In A
			kW	HP	
NKP-GE 40-125/120/A/BAQE/2.2/2 M MCE22/C	MCE22/C	1 x 230 ~V	2,20	3,0	19,9
NKP-GE 40-125/120/A/BAQE/2.2/2 T MCE30/C	MCE30/C	3 x 400 ~V	2,20	3,0	t.b.d.

MODELLO	A	B	G	H1	H2	L	M1	M2	N1	N2	S1	X	Y	DNA	DNM	DIMENSIONI IMBALLO			PESO Kg
																L/A	L/B	H	
NKP-GE 40-125/120/A/BAQE/2.2/2 M MCE22/C	80	50	234	112	140	698	100	70	210	160	M10	100	262	65	40	800	400	400	74
NKP-GE 40-125/120/A/BAQE/2.2/2 T MCE30/C	80	50	234	112	140	765	100	70	210	160	M10	100	353	65	40	800	400	400	76,6

DAB PUMPS si riserva il diritto di apportare modifiche senza obbligo di preavviso

NKP-GE 40-125 - ELETTROPOMPE CENTRIFUGHE NORMALIZZATE MONOBLOCCO CON INVERTER PER IMPIANTI DI PRESSURIZZAZIONE

MCE-P

Campo di temperatura del liquido: da -10°C a +80°C (MCE/P) - **Massima temperatura ambiente:** +40°C

≅ 2900 1/min

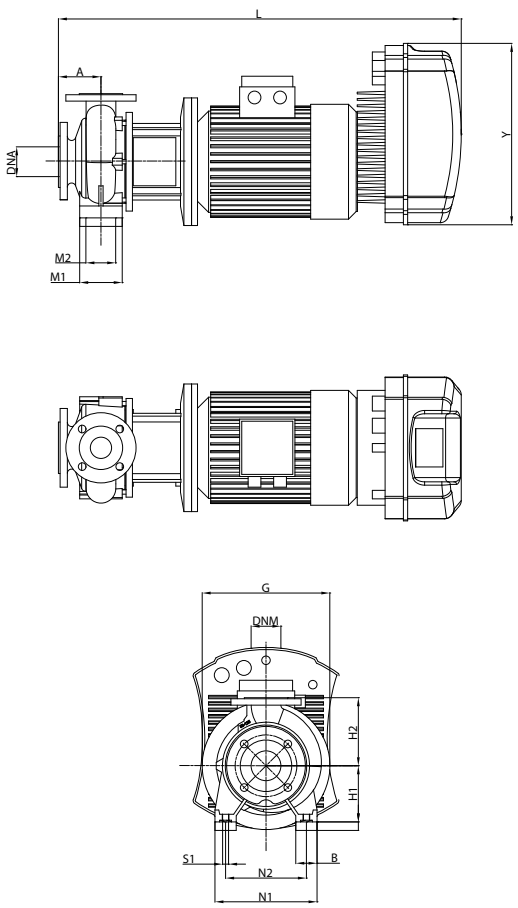

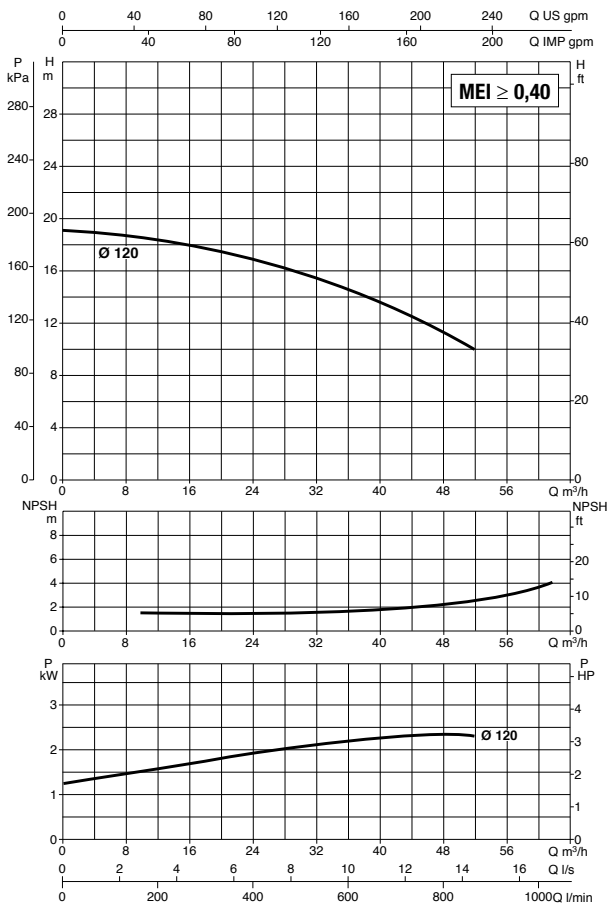

Vedi riferimenti efficienza idraulica a pag. 241

Le curve di prestazione sono basate su valori di viscosità cinematica = 1 mm²/s e densità pari a 1000 kg/m³. Tolleranza delle curve secondo ISO9906.

MODELLO	MODELLO MCE	ALIMENTAZIONE 50 Hz	P2 NOMINALE		In A
			kW	HP	
NKP-GE 40-125/120/A/BAQE/2.2/2 M MCE22/P	MCE22/P	1 x 230 ~V	2,2	3,0	20,62

MODELLO	A	B	G	H1	H2	L	M1	M2	N1	N2	S1	X	Y	DNA	DNM	DIMENSIONI IMBALLO			PESO Kg
																L/A	L/B	H	
NKP-GE 40-125/120/A/BAQE/2.2/2 M MCE22/P	80	50	234	112	140	721	100	70	210	160	M10	100	262	65	40	826	430	426	74

DAB PUMPS si riserva il diritto di apportare modifiche senza obbligo di preavviso

NKP-GE 40-125 - ELETTROPOMPE CENTRIFUGHE NORMALIZZATE MONOBLOCCO CON INVERTER PER IMPIANTI DI CIRCOLAZIONE O PRESSURIZZAZIONE

MCE-C MCE-P

Campo di temperatura del liquido: da -10°C a +140°C (MCE/C) - da -10°C a +80°C (MCE/P) - **Massima temperatura ambiente:** +40°C

≅ **2900 1/min**

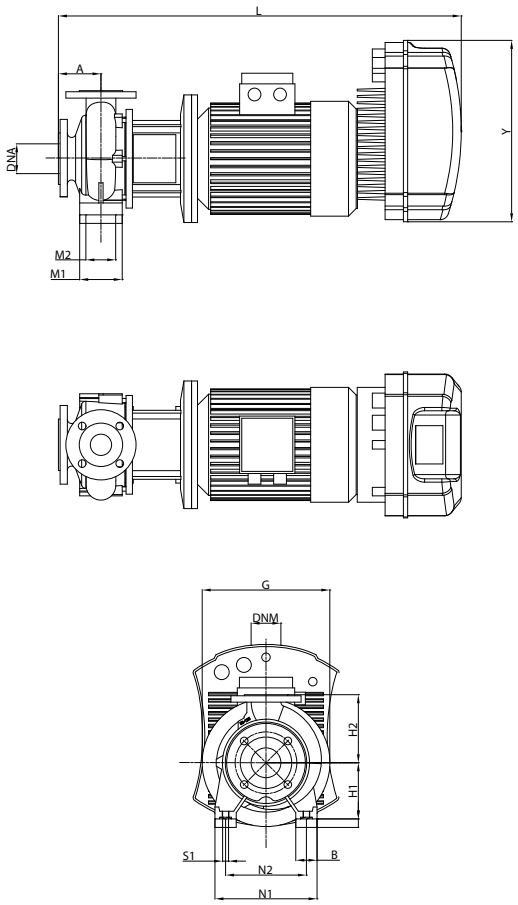

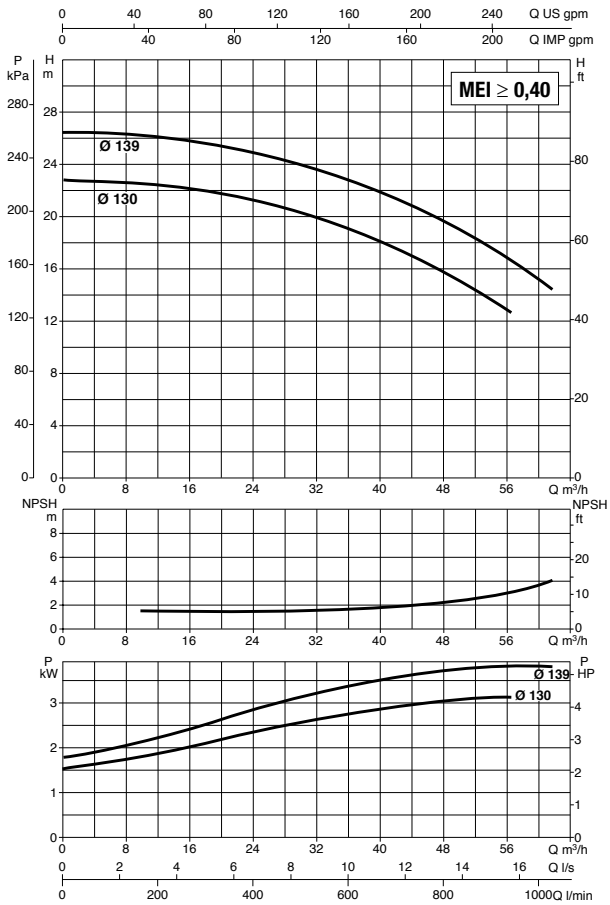

Vedi riferimenti efficienza idraulica a pag. 241

Le curve di prestazione sono basate su valori di viscosità cinematica = 1 mm²/s e densità pari a 1000 kg/m³. Tolleranza delle curve secondo ISO9906.

MODELLO	MODELLO MCE	ALIMENTAZIONE 50 Hz	P2 NOMINALE		In A
			kW	HP	
NKP-GE 40-125/130/A/BAQE/3/2 T MCE30/C-P	MCE30/C - MCE30/P	3 x 400 ~V	3,00	4,0	7,2
NKP-GE 40-125/139/A/BAQE/4/2 T MCE55/C-P	MCE55/C -MCE55/P	3 x 400 ~V	4,00	5,5	9,6

MODELLO	A	B	G	H1	H2	L	M1	M2	N1	N2	S1	X	Y	DNA	DNM	DIMENSIONI IMBALLO			PESO Kg
																L/A	L/B	H	
NKP-GE 40-125/130/A/BAQE/3/2 T MCE30/C-P	80	50	300	112	140	755	100	70	210	160	M10	100	353	65	40	800	400	400	85
NKP-GE 40-125/139/A/BAQE/4/2 T MCE55/C-P	80	50	300	112	140	755	100	70	210	160	M10	100	353	65	40	800	400	400	107

DAB PUMPS si riserva il diritto di apportare modifiche senza obbligo di preavviso

NKP-GE 40-160 - ELETTROPOMPE CENTRIFUGHE NORMALIZZATE MONOBLOCCO CON INVERTER PER IMPIANTI DI CIRCOLAZIONE O PRESSURIZZAZIONE

MCE-C MCE-P

Campo di temperatura del liquido: da -10°C a +140°C (MCE/C) - da -10°C a +80°C (MCE/P) - **Massima temperatura ambiente:** +40°C

≅ **2900 1/min**

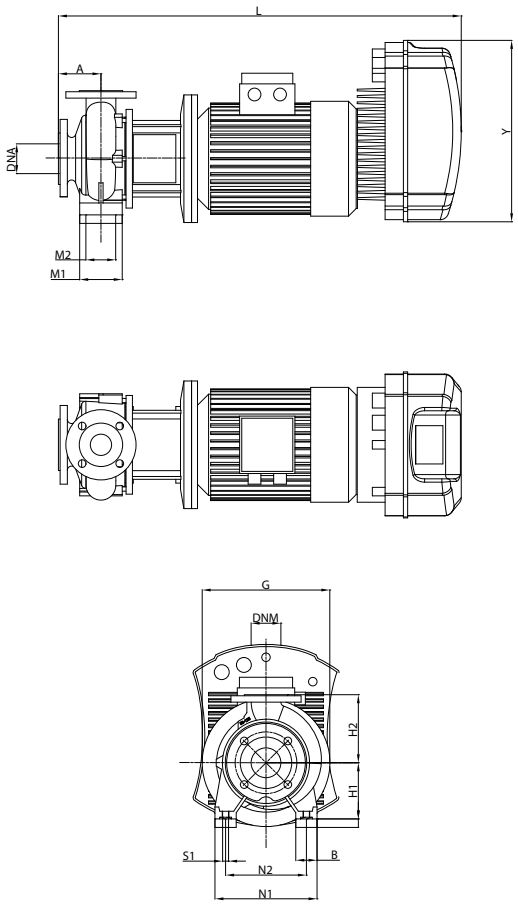

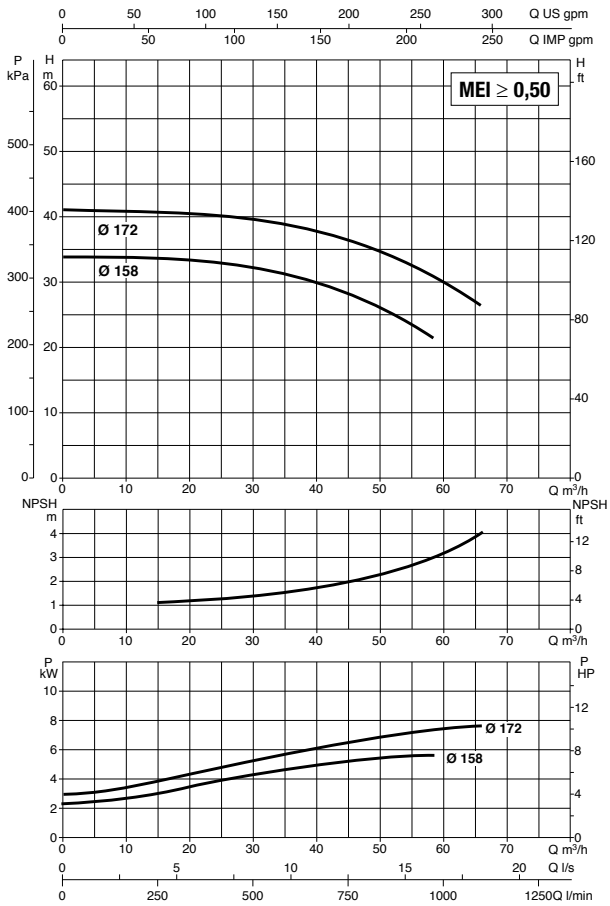

Vedi riferimenti efficienza idraulica a pag. 241

Le curve di prestazione sono basate su valori di viscosità cinematica = 1 mm²/s e densità pari a 1000 kg/m³. Tolleranza delle curve secondo ISO9906.

MODELLO	MODELLO MCE	ALIMENTAZIONE 50 Hz	P2 NOMINALE		In A
			kW	HP	
NKP-GE 40-160/158/A/BAQE/5,5/2 T MCE55/C-P	MCE55/C - MCE55/P	3 x 400 ~V	5,50	7,5	12,4
NKP-GE 40-160/172/A/BAQE/7,5/2 T MCE110/C-P	MCE110/C - MCE110/P	3 x 400 ~V	7,50	10,0	17,1

MODELLO	A	B	G	H1	H2	L	M1	M2	N1	N2	S1	X	Y	DNA	DNM	DIMENSIONI IMBALLO			PESO Kg
																L/A	L/B	H	
NKP-GE 40-160/158/A/BAQE/5,5/2 T MCE55/C-P	80	50	300	132	160	883	100	70	240	190	M10	100	353	65	40	1100	550	620	119
NKP-GE 40-160/172/A/BAQE/7,5/2 T MCE110/C-P	80	50	300	132	160	933	100	70	240	190	M10	100	426	65	40	1100	550	620	127

DAB PUMPS si riserva il diritto di apportare modifiche senza obbligo di preavviso

NKP-GE 40-200 - ELETTROPOMPE CENTRIFUGHE NORMALIZZATE MONOBLOCCO CON INVERTER PER IMPIANTI DI CIRCOLAZIONE

MCE-C

Campo di temperatura del liquido: da -10°C a +140°C (MCE/C) - **Massima temperatura ambiente:** +40°C

≅ **2900 1/min**

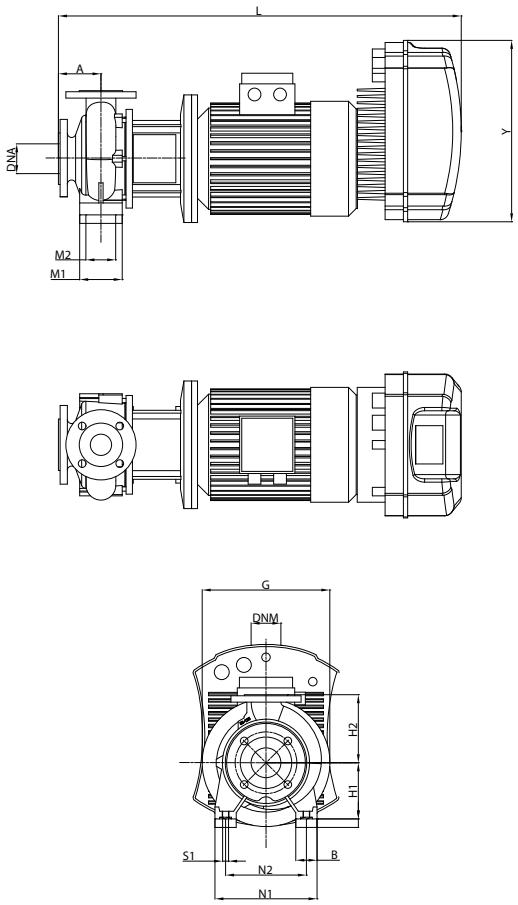

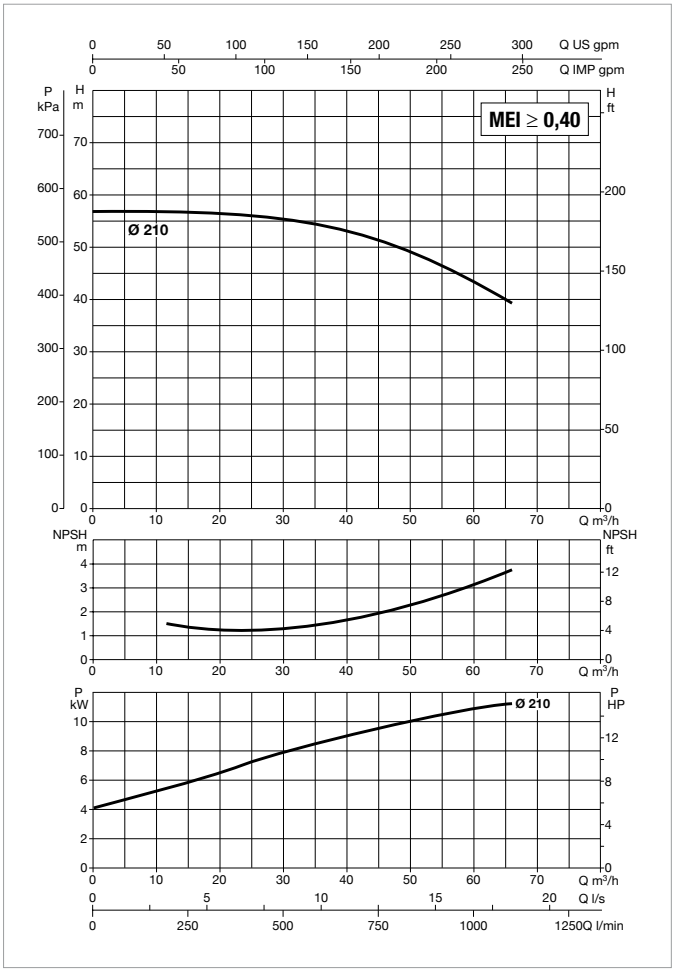

Vedi riferimenti efficienza idraulica a pag. 241

Le curve di prestazione sono basate su valori di viscosità cinematica = 1 mm²/s e densità pari a 1000 kg/m³. Tolleranza delle curve secondo ISO9906.

MODELLO	MODELLO MCE	ALIMENTAZIONE 50 Hz	P2 NOMINALE		In A
			kW	HP	
NKP-GE 40-200/210/A/BAQE/11/2 T MCE110/C	MCE110/C	3 x 400 ~V	11,00	15,0	24,9

MODELLO	A	B	G	H1	H2	L	M1	M2	N1	N2	S1	X	Y	DNA	DNM	DIMENSIONI IMBALLO			PESO Kg
																L/A	L/B	H	
NKP-GE 40-200/210/A/BAQE/11/2 T MCE110/C	100	67	350	160	180	1053	-	-	314	254	M12	100	426	65	40	1100	550	620	207

DAB PUMPS si riserva il diritto di apportare modifiche senza obbligo di preavviso

NKP-GE 40-200 - ELETTROPOMPE CENTRIFUGHE NORMALIZZATE MONOBLOCCO CON INVERTER PER IMPIANTI DI PRESSURIZZAZIONE

MCE-P

Campo di temperatura del liquido: da -10°C a +80°C (MCE/P) - **Massima temperatura ambiente:** +40°C

≅ 2900 1/min

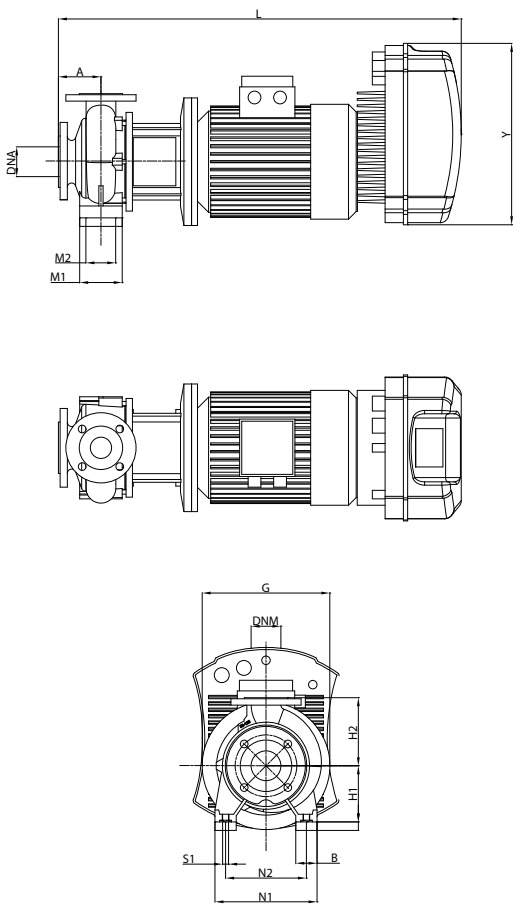

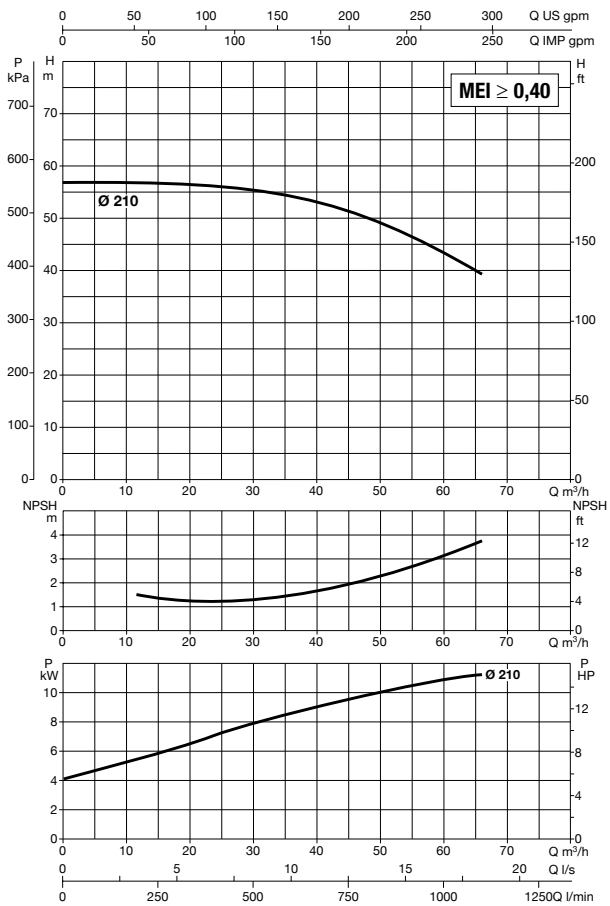

Vedi riferimenti efficienza idraulica a pag. 241

Le curve di prestazione sono basate su valori di viscosità cinematica = 1 mm²/s e densità pari a 1000 kg/m³. Tolleranza delle curve secondo ISO9906.

MODELLO	MODELLO MCE	ALIMENTAZIONE 50 Hz	P2 NOMINALE		In A
			kW	HP	
NKP-GE 40-200/210/A/BAQE/11/2 MCE150/P	MCE150/P	3 x 400 ~V	11,0	15,0	24,87

MODELLO	A	B	G	H1	H2	L	M1	M2	N1	N2	S1	X	Y	DNA	DNM	DIMENSIONI IMBALLO			PESO Kg
																L/A	L/B	H	
NKP-GE 40-200/210/A/BAQE/11/2 MCE150/P	100	67	350	160	180	1098	-	-	314	254	M12	100	426	65	40	1386	526	676	207

DAB PUMPS si riserva il diritto di apportare modifiche senza obbligo di preavviso

NKP-GE 40-250 - ELETTROPOMPE CENTRIFUGHE NORMALIZZATE MONOBLOCCO CON INVERTER PER IMPIANTI DI CIRCOLAZIONE O PRESSURIZZAZIONE

MCE-C MCE-P

Campo di temperatura del liquido: da -10°C a +140°C (MCE/C) - da -10°C a +80°C (MCE/P) - **Massima temperatura ambiente:** +40°C

≅ **2900 1/min**

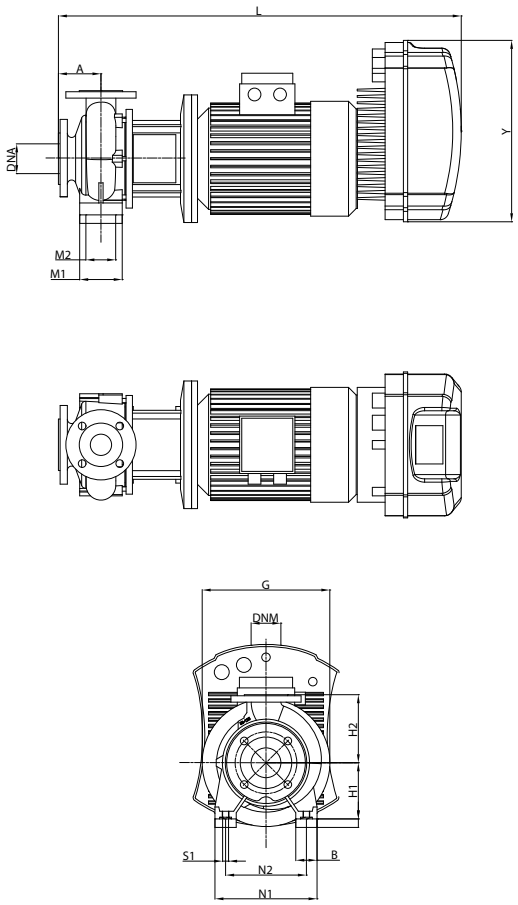

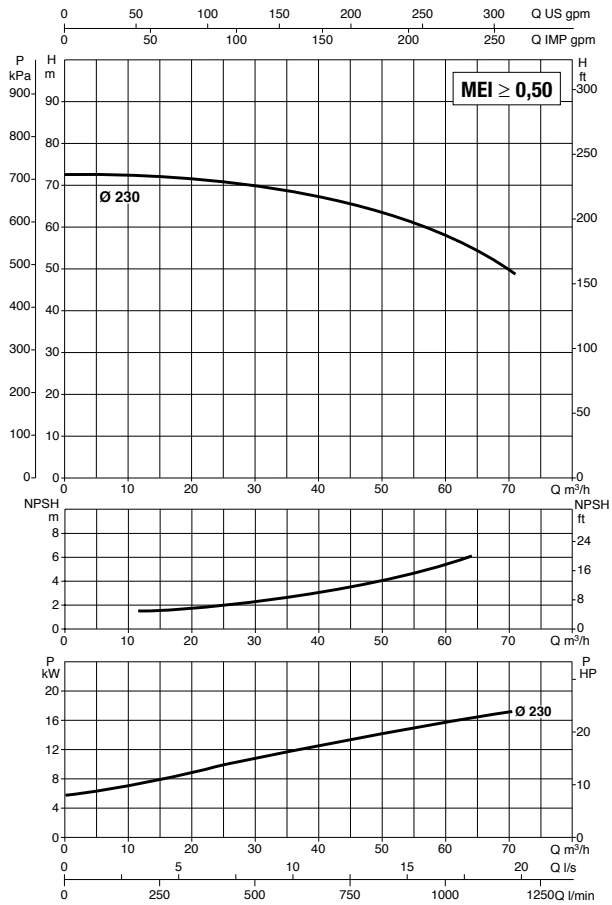

Vedi riferimenti efficienza idraulica a pag. 241

Le curve di prestazione sono basate su valori di viscosità cinematica = 1 mm²/s e densità pari a 1000 kg/m³. Tolleranza delle curve secondo ISO9906.

MODELLO	MODELLO MCE	ALIMENTAZIONE 50 Hz	P2 NOMINALE		In A
			kW	HP	
NKP-GE 40-250/230/A/BAQE/15/2 T MCE150/C-P	MCE150/C - MCE150/P	3 x 400 ~V	15,00	20,0	34,5

MODELLO	A	B	G	H1	H2	L	M1	M2	N1	N2	S1	X	Y	DNA	DNM	DIMENSIONI IMBALLO			PESO Kg
																L/A	L/B	H	
NKP-GE 40-250/230/A/BAQE/15/2 T MCE150/C-P	100	67	350	160	225	1053	-	-	314	254	M12	100	426	65	40	1100	550	620	220

NKP-GE 50-125 - ELETTROPOMPE CENTRIFUGHE NORMALIZZATE MONOBLOCCO CON INVERTER PER IMPIANTI DI CIRCOLAZIONE

MCE-C

Campo di temperatura del liquido: da -10°C a +140°C (MCE/C) - **Massima temperatura ambiente:** +40°C

≅ 2900 1/min

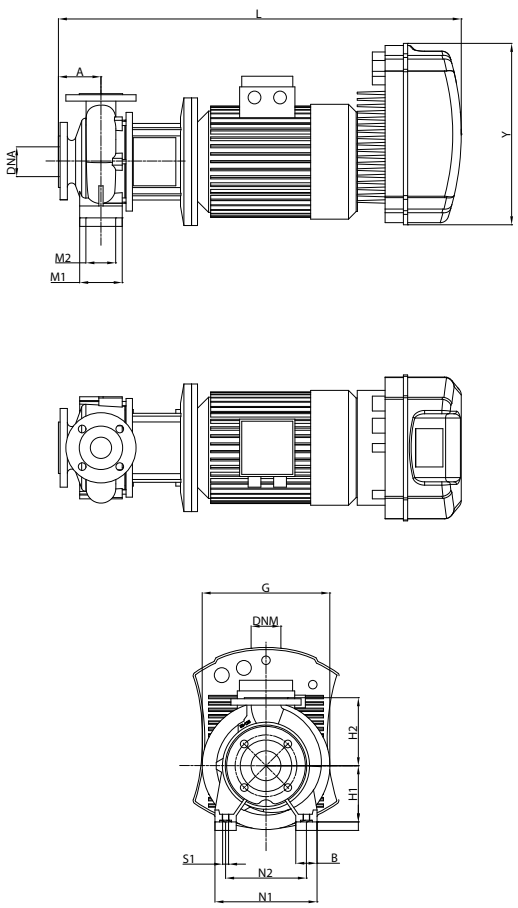

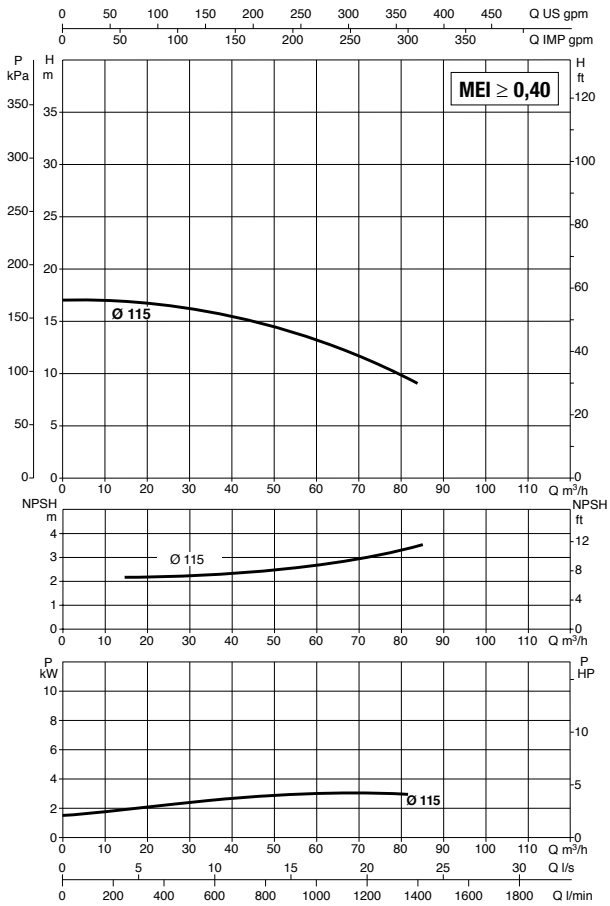

Vedi riferimenti efficienza idraulica a pag. 241

Le curve di prestazione sono basate su valori di viscosità cinematica = 1 mm²/s e densità pari a 1000 kg/m³. Tolleranza delle curve secondo ISO9906.

MODELLO	MODELLO MCE	ALIMENTAZIONE 50 Hz	P2 NOMINALE		In A
			kW	HP	
NKP-GE 50-125/115/A/BAQE/3/2 T MCE30/C	MCE30/C	3 x 400 ~V	3,00	4,0	7,2

MODELLO	A	B	G	H1	H2	L	M1	M2	N1	N2	S1	X	Y	DNA	DNM	DIMENSIONI IMBALLO			PESO Kg
																L/A	L/B	H	
NKP-GE 50-125/115/A/BAQE/3/2 T MCE30/C	100	50	251	132	160	775	100	70	240	190	M10	100	353	65	50	1100	550	620	87

DAB PUMPS si riserva il diritto di apportare modifiche senza obbligo di preavviso

NKP-GE 50-125 - ELETTROPOMPE CENTRIFUGHE NORMALIZZATE MONOBLOCCO CON INVERTER PER IMPIANTI DI PRESSURIZZAZIONE

MCE-P

Campo di temperatura del liquido: da -10°C a +80°C (MCE/P) - **Massima temperatura ambiente:** +40°C

≅ 2900 1/min

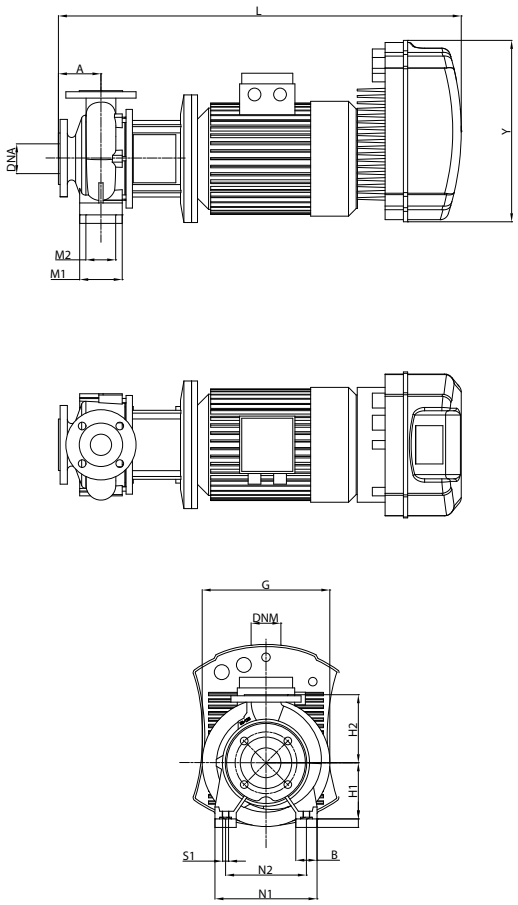

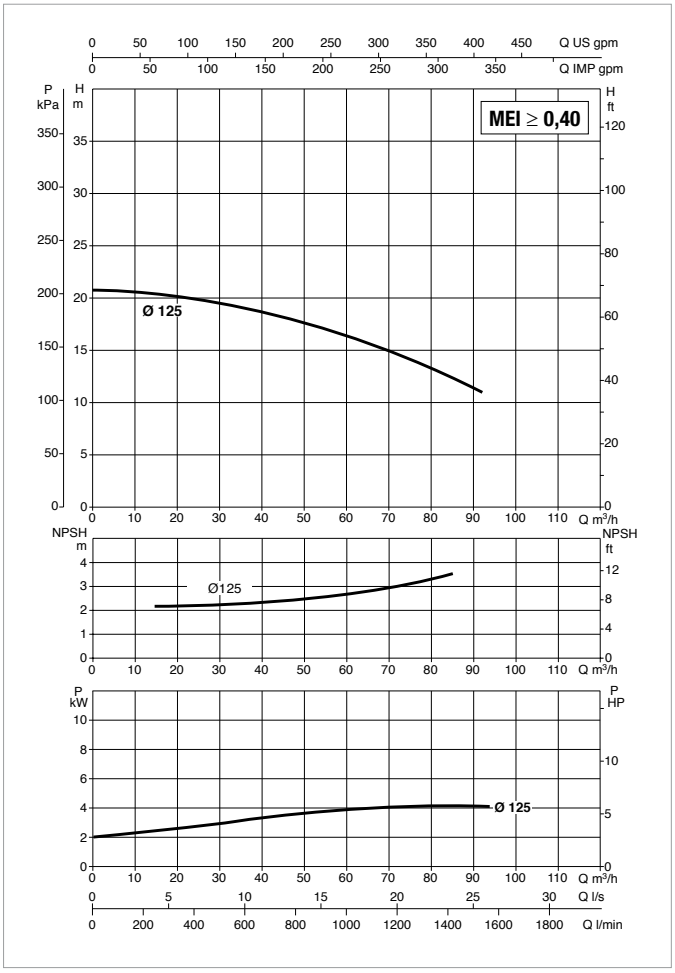

Vedi riferimenti efficienza idraulica a pag. 241

Le curve di prestazione sono basate su valori di viscosità cinematica = 1 mm²/s e densità pari a 1000 kg/m³. Tolleranza delle curve secondo ISO9906.

MODELLO	MODELLO MCE	ALIMENTAZIONE 50 Hz	P2 NOMINALE		In A
			kW	HP	
NKP-GE 50-125/125/A/BAQE/4/2 MCE55/P	MCE55/P	3 x 400 ~V	4,0	5,5	9,78

MODELLO	A	B	G	H1	H2	L	M1	M2	N1	N2	S1	X	Y	DNA	DNM	DIMENSIONI IMBALLO			PESO Kg
																L/A	L/B	H	
NKP-GE 50-125/125/A/BAQE/4/2 MCE55/P	100	50	267	132	160	814	100	70	240	190	M10	100	353	65	50	1026	530	546	122

NKP-GE 50-125 - ELETTROPOMPE CENTRIFUGHE NORMALIZZATE MONOBLOCCO CON INVERTER PER IMPIANTI DI CIRCOLAZIONE O PRESSURIZZAZIONE

MCE-C MCE-P

Campo di temperatura del liquido: da -10°C a +140°C (MCE/C) - da -10°C a +80°C (MCE/P) - **Massima temperatura ambiente:** +40°C

≅ **2900 1/min**

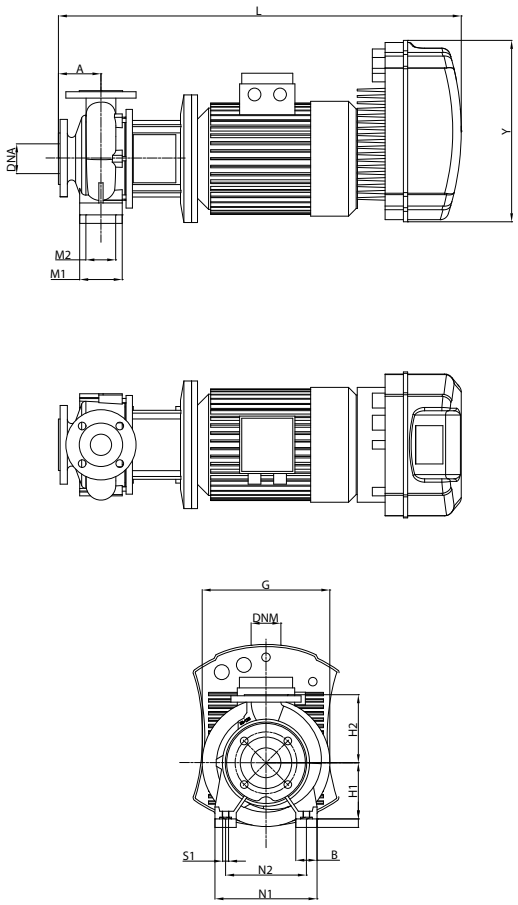

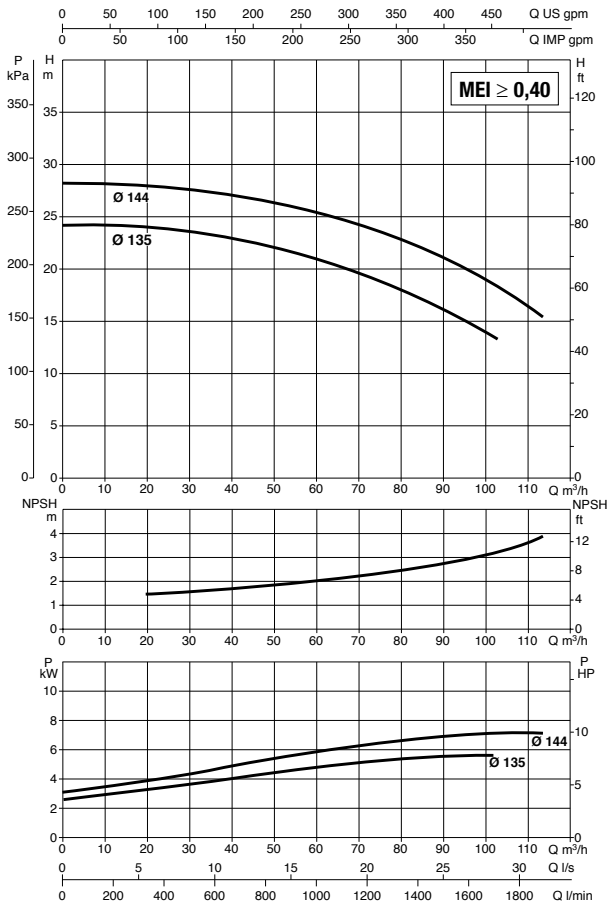

Vedi riferimenti efficienza idraulica a pag. 241

Le curve di prestazione sono basate su valori di viscosità cinematica = 1 mm²/s e densità pari a 1000 kg/m³. Tolleranza delle curve secondo ISO9906.

MODELLO	MODELLO MCE	ALIMENTAZIONE 50 Hz	P2 NOMINALE		In A
			kW	HP	
NKP-GE 50-125/135/A/BAQE/5,5/2 T MCE55/C-P	MCE55/C - MCE55/P	3 x 400 ~V	5,50	7,5	12,6
NKP-GE 50-125/144/A/BAQE/7,5/2 T MCE110/C-P	MCE110/C - MCE110/P	3 x 400 ~V	7,50	10,0	17,1

MODELLO	A	B	G	H1	H2	L	M1	M2	N1	N2	S1	X	Y	DNA	DNM	DIMENSIONI IMBALLO			PESO Kg
																L/A	L/B	H	
NKP-GE 50-125/135/A/BAQE/5,5/2 T MCE55/C-P	100	50	300	132	160	903	100	70	240	190	M10	100	353	65	50	1100	550	620	124
NKP-GE 50-125/144/A/BAQE/7,5/2 T MCE110/C-P	100	50	300	132	160	953	100	70	240	190	M10	100	426	65	50	1100	550	620	133

DAB PUMPS si riserva il diritto di apportare modifiche senza obbligo di preavviso

NKP-GE 50-160 - ELETTROPOMPE CENTRIFUGHE NORMALIZZATE MONOBLOCCO CON INVERTER PER IMPIANTI DI PRESSURIZZAZIONE

MCE-P

Campo di temperatura del liquido: da -10°C a +80°C (MCE/P) - **Massima temperatura ambiente:** +40°C

≅ 2900 1/min

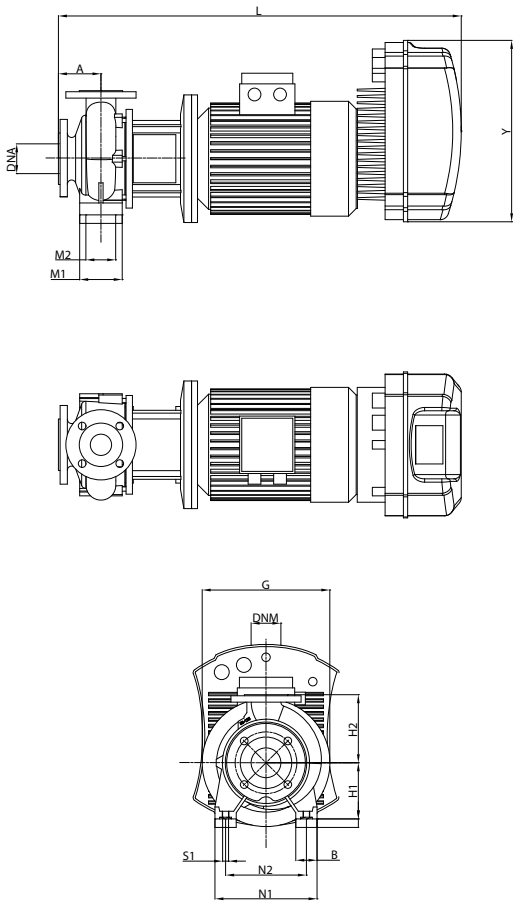

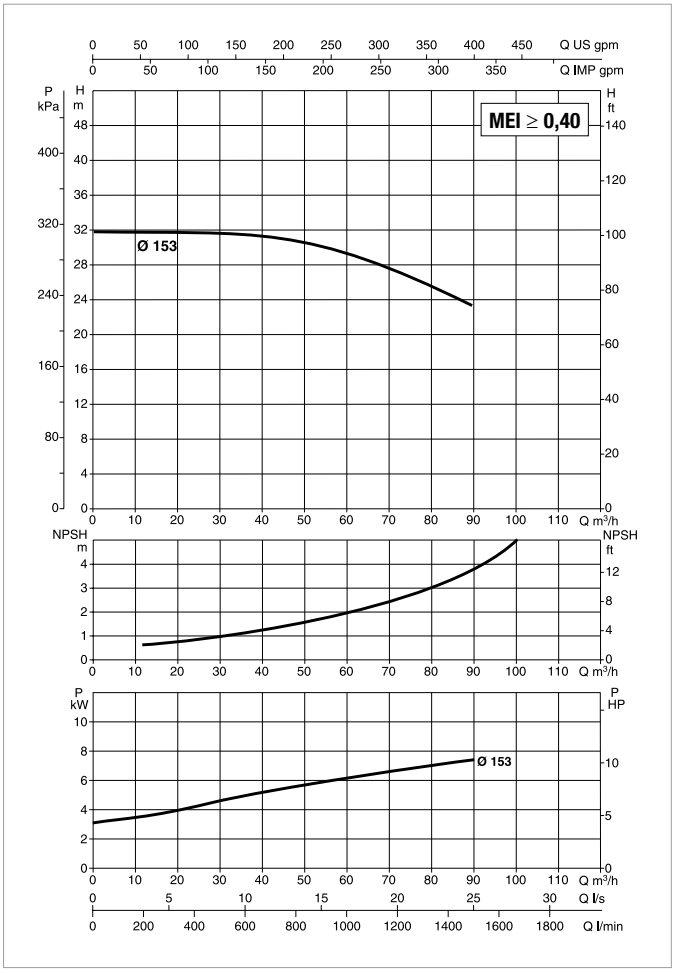

Vedi riferimenti efficienza idraulica a pag. 241

Le curve di prestazione sono basate su valori di viscosità cinematica = 1 mm²/s e densità pari a 1000 kg/m³. Tolleranza delle curve secondo ISO9906.

MODELLO	MODELLO MCE	ALIMENTAZIONE 50 Hz	P2 NOMINALE		In A
			kW	HP	
NKP-GE50-160/153/A/BAQE/7.5/2MCE110/P	MCE110/P	3 x 400 ~V	7,5	10,0	17,38

MODELLO	A	B	G	H1	H2	L	M1	M2	N1	N2	S1	X	Y	DNA	DNM	DIMENSIONI IMBALLO			PESO Kg
																L/A	L/B	H	
NKP-GE50-160/153/A/BAQE/7.5/2MCE110/P	100	50	341	160	180	953	100	70	265	212	M10	100	426	65	50	1026	530	546	101

DAB PUMPS si riserva il diritto di apportare modifiche senza obbligo di preavviso

NKP-GE 50-160 - ELETTROPOMPE CENTRIFUGHE NORMALIZZATE MONOBLOCCO CON INVERTER PER IMPIANTI DI CIRCOLAZIONE

MCE-C

Campo di temperatura del liquido: da -10°C a +140°C (MCE/C) - **Massima temperatura ambiente:** +40°C

≅ **2900 1/min**

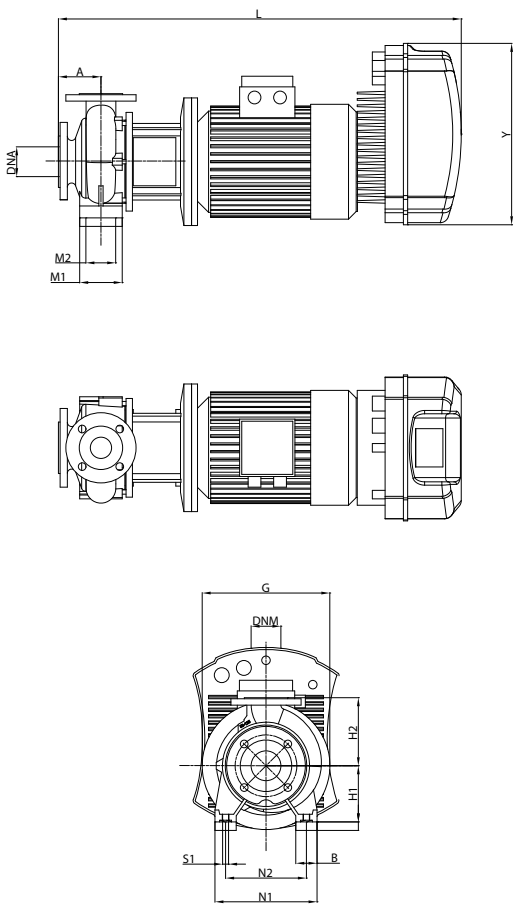

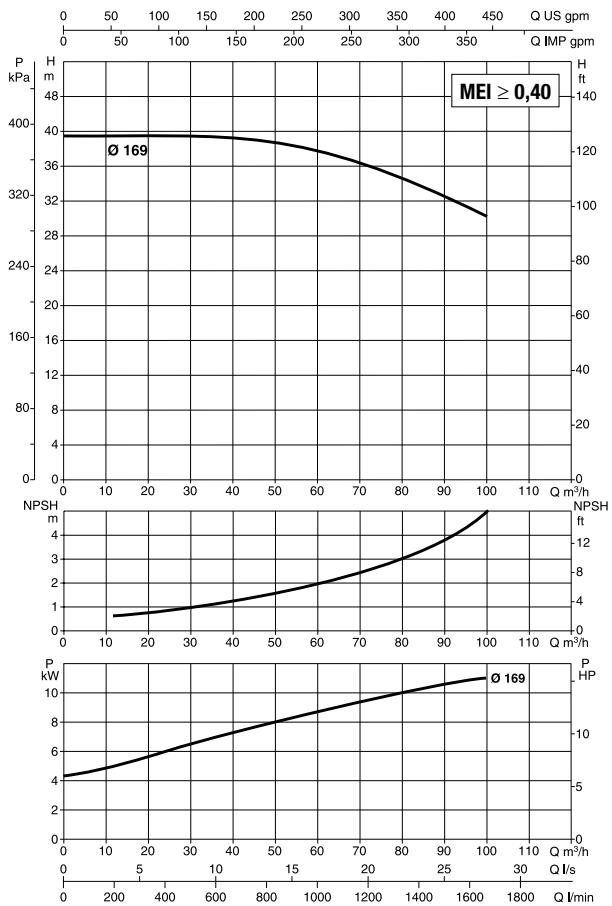

Vedi riferimenti efficienza idraulica a pag. 241

Le curve di prestazione sono basate su valori di viscosità cinematica = 1 mm²/s e densità pari a 1000 kg/m³. Tolleranza delle curve secondo ISO9906.

MODELLO	MODELLO MCE	ALIMENTAZIONE 50 Hz	P2 NOMINALE		In A
			kW	HP	
NKP-GE 50-160/169/A/BAQE/11/2 T MCE110/C	MCE110/C	3 x 400 ~V	11,00	15,0	24,0

MODELLO	A	B	G	H1	H2	L	M1	M2	N1	N2	S1	X	Y	DNA	DNM	DIMENSIONI IMBALLO			PESO Kg
																L/A	L/B	H	
NKP-GE 50-160/169/A/BAQE/11/2 T MCE110/C	100	67	350	160	180	1053	-	-	314	254	M12	100	426	65	50	1100	550	620	132

DAB PUMPS si riserva il diritto di apportare modifiche senza obbligo di preavviso

NKP-GE 50-160 - ELETTROPOMPE CENTRIFUGHE NORMALIZZATE MONOBLOCCO CON INVERTER PER IMPIANTI DI PRESSURIZZAZIONE

MCE-P

Campo di temperatura del liquido: da -10°C a +80°C (MCE/P) - **Massima temperatura ambiente:** +40°C

≅ 2900 1/min

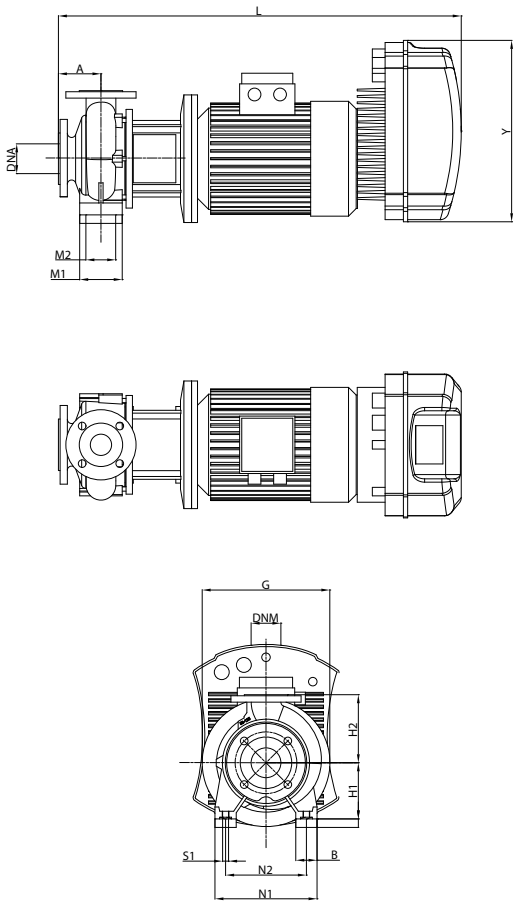

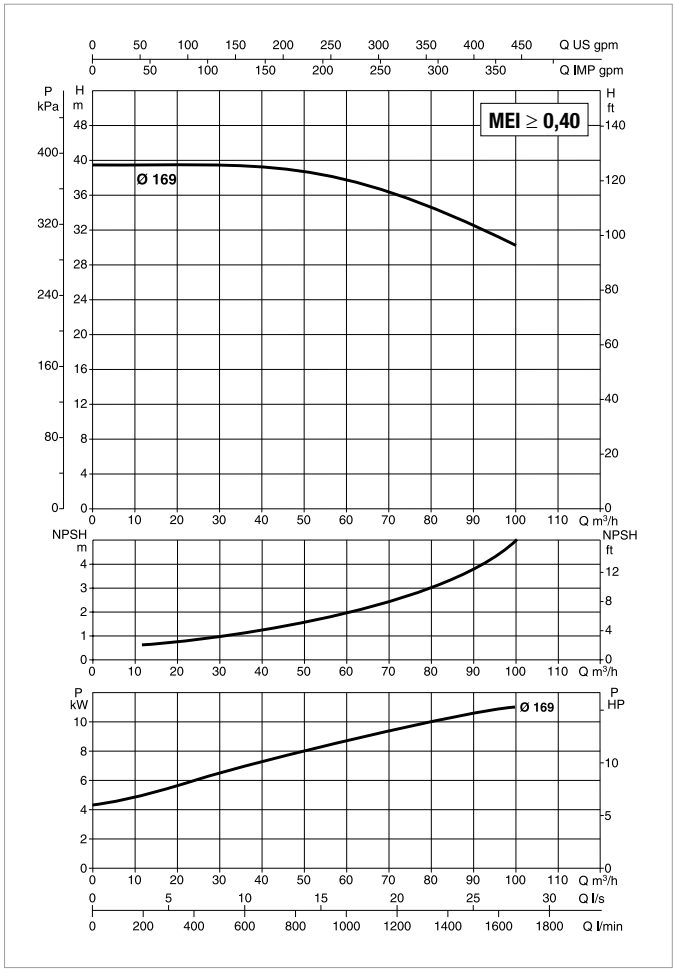

Vedi riferimenti efficienza idraulica a pag. 241

Le curve di prestazione sono basate su valori di viscosità cinematica = 1 mm²/s e densità pari a 1000 kg/m³. Tolleranza delle curve secondo ISO9906.

MODELLO	MODELLO MCE	ALIMENTAZIONE 50 Hz	P2 NOMINALE		In A
			kW	HP	
NKP-GE50-160/169/A/BAQE/11/2 MCE150/P	MCE150/P	3 x 400 ~V	11,0	15,0	24,03

MODELLO	A	B	G	H1	H2	L	M1	M2	N1	N2	S1	X	Y	DNA	DNM	DIMENSIONI IMBALLO			PESO Kg
																L/A	L/B	H	
NKP-GE50-160/169/A/BAQE/11/2 MCE150/P	100	67	350	160	180	1098	-	-	314	254	M12	100	426	65	50	1386	526	676	132

DAB PUMPS si riserva il diritto di apportare modifiche senza obbligo di preavviso

NKP-GE 50-200 - ELETTROPOMPE CENTRIFUGHE NORMALIZZATE MONOBLOCCO CON INVERTER PER IMPIANTI DI CIRCOLAZIONE O PRESSURIZZAZIONE

MCE-C MCE-P

Campo di temperatura del liquido: da -10°C a +140°C (MCE/C) - da -10°C a +80°C (MCE/P) - **Massima temperatura ambiente:** +40°C

≅ **2900 1/min**

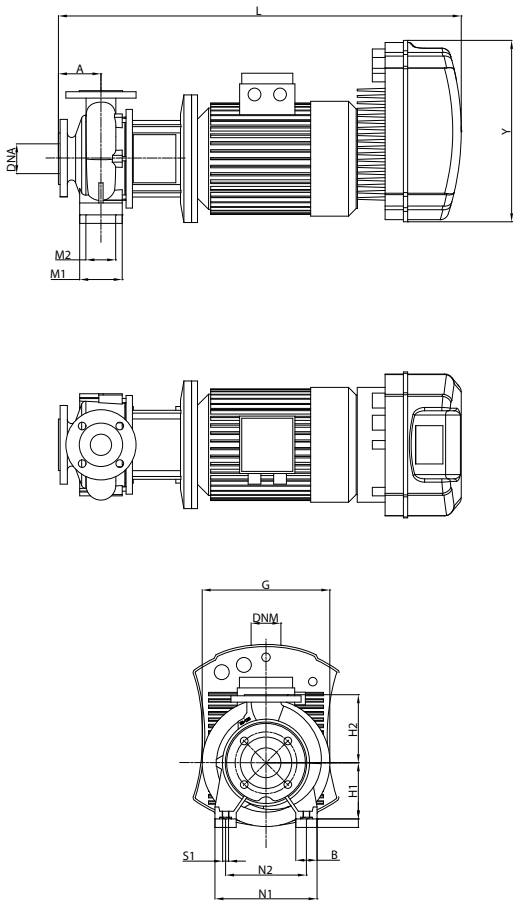

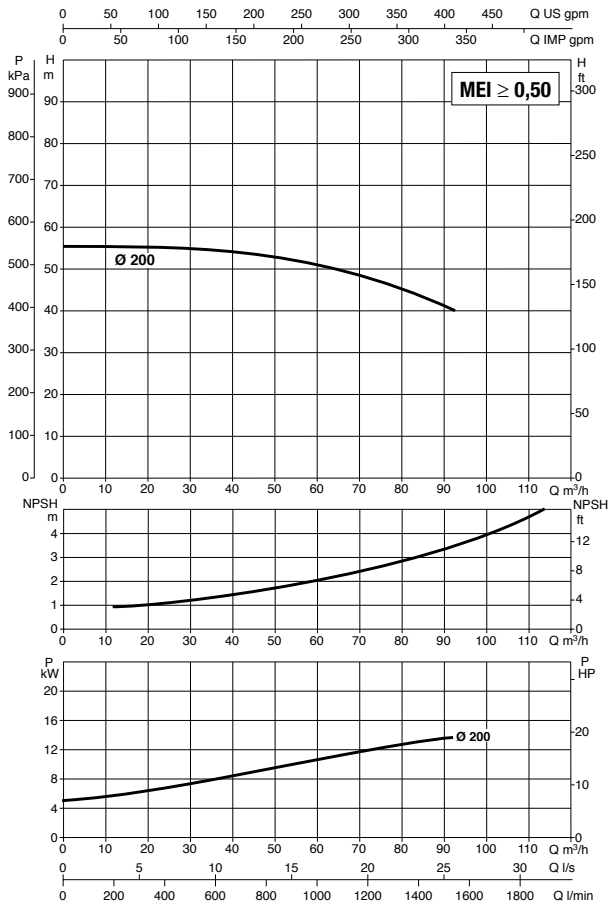

Vedi riferimenti efficienza idraulica a pag. 241

Le curve di prestazione sono basate su valori di viscosità cinematica = 1 mm²/s e densità pari a 1000 kg/m³. Tolleranza delle curve secondo ISO9906.

MODELLO	MODELLO MCE	ALIMENTAZIONE 50 Hz	P2 NOMINALE		In A
			kW	HP	
NKP-GE 50-200/200/A/BAQE/15/2 T MCE150/C-P	MCE150/C - MCE150/?	3 x 400 ~V	15,00	20,0	32,5

MODELLO	A	B	G	H1	H2	L	M1	M2	N1	N2	S1	X	Y	DNA	DNM	DIMENSIONI IMBALLO			PESO Kg
																L/A	L/B	H	
NKP-GE 50-200/200/A/BAQE/15/2 T MCE150/C-P	100	67	350	160	200	1053	-	-	314	254	M12	100	426	65	50	1100	550	620	216

NKP-GE 65-125 - ELETTROPOMPE CENTRIFUGHE NORMALIZZATE MONOBLOCCO CON INVERTER PER IMPIANTI DI CIRCOLAZIONE O PRESSURIZZAZIONE

MCE-C MCE-P

Campo di temperatura del liquido: da -10°C a +140°C (MCE/C) - da -10°C a +80°C (MCE/P) - **Massima temperatura ambiente:** +40°C

≅ **2900 1/min**

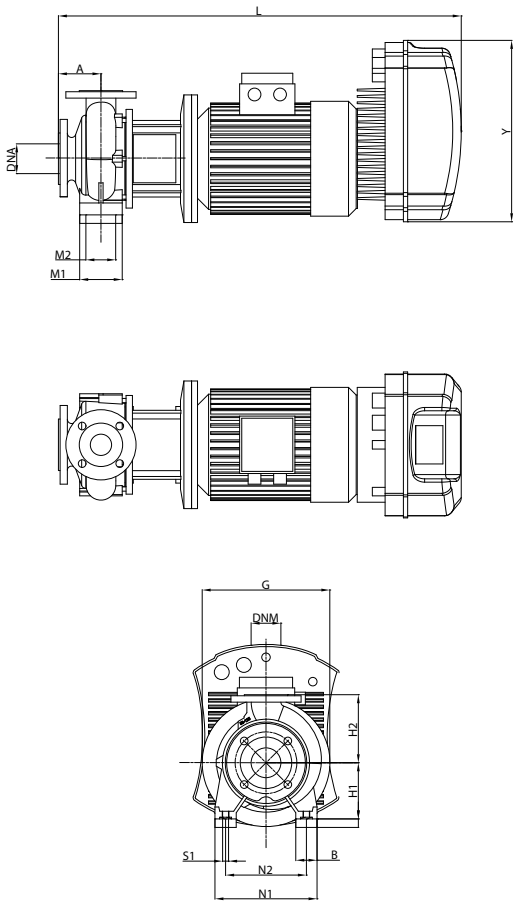

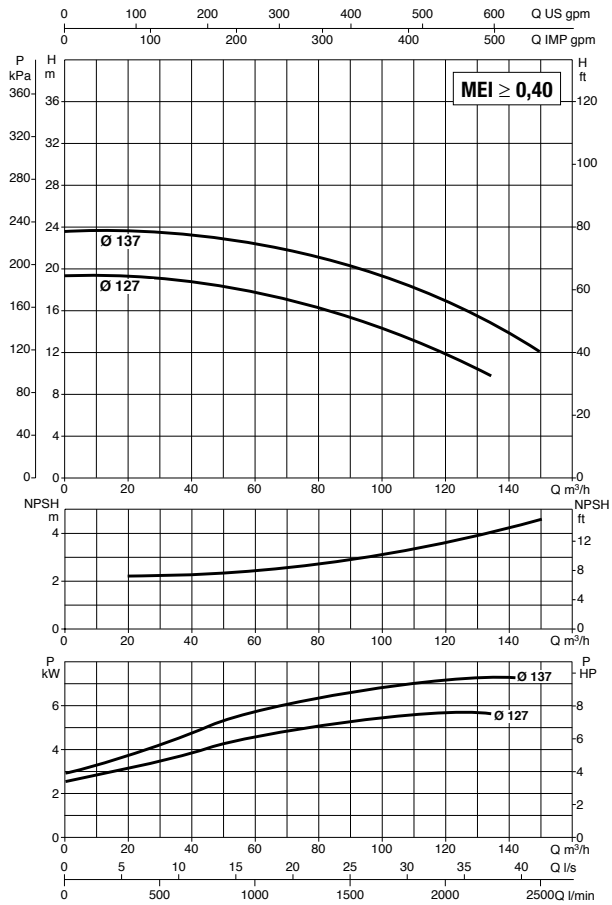

Vedi riferimenti efficienza idraulica a pag. 241

Le curve di prestazione sono basate su valori di viscosità cinematica = 1 mm²/s e densità pari a 1000 kg/m³. Tolleranza delle curve secondo ISO9906.

MODELLO	MODELLO MCE	ALIMENTAZIONE 50 Hz	P2 NOMINALE		In A
			kW	HP	
NKP-GE 65-125/127/A/BAQE/5,5/2 T MCE55/C-P	MCE55/C - MCE55/P	3 x 400 ~V	5,50	7,5	12,8
NKP-GE 65-125/137/A/BAQE/7,5/2 T MCE110/C-P	MCE110/C - MCE110/P	3 x 400 ~V	7,50	10,0	17,4

MODELLO	A	B	G	H1	H2	L	M1	M2	N1	N2	S1	X	Y	DNA	DNM	DIMENSIONI IMBALLO			PESO Kg
																L/A	L/B	H	
NKP-GE 65-125/127/A/BAQE/5,5/2 T MCE55/C-P	100	65	300	160	180	903	125	95	280	212	M10	100	353	80	65	1100	550	620	122
NKP-GE 65-125/137/A/BAQE/7,5/2 T MCE110/C-P	100	65	300	160	180	953	125	95	280	212	M10	100	426	80	65	1100	550	620	131

DAB PUMPS si riserva il diritto di apportare modifiche senza obbligo di preavviso

NKP-GE 65-160 - ELETTROPOMPE CENTRIFUGHE NORMALIZZATE MONOBLOCCO CON INVERTER PER IMPIANTI DI CIRCOLAZIONE

MCE-C

Campo di temperatura del liquido: da -10°C a +140°C (MCE/C) - **Massima temperatura ambiente:** +40°C

≅ 2900 1/min

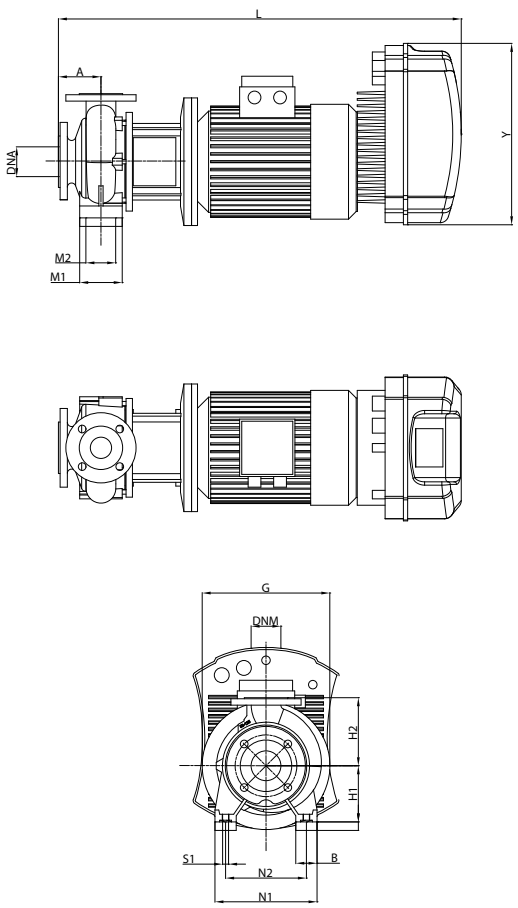

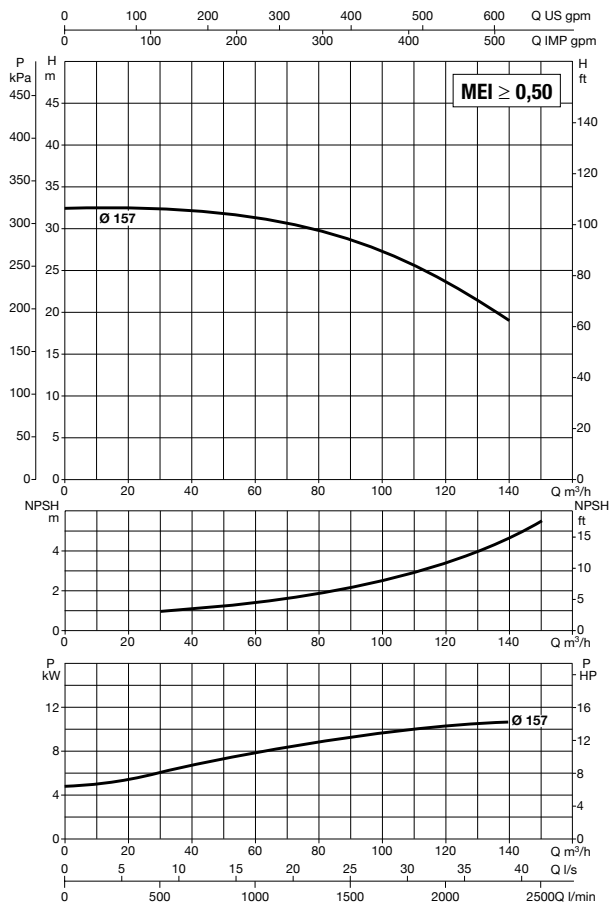

Vedi riferimenti efficienza idraulica a pag. 241

Le curve di prestazione sono basate su valori di viscosità cinematica = 1 mm²/s e densità pari a 1000 kg/m³. Tolleranza delle curve secondo ISO9906.

MODELLO	MODELLO MCE	ALIMENTAZIONE 50 Hz	P2 NOMINALE		In A
			kW	HP	
NKP-GE 65-160/157/A/BAQE/11/2 T MCE110/C	MCE110/C	3 x 400 ~V	11,00	15,0	23,4

MODELLO	A	B	G	H1	H2	L	M1	M2	N1	N2	S1	X	Y	DNA	DNM	DIMENSIONI IMBALLO			PESO Kg
																L/A	L/B	H	
NKP-GE 65-160/157/A/BAQE/11/2 T MCE110/C	100	67	350	160	200	1053	-	-	314	254	M12	100	426	80	65	1100	550	620	202

NKP-GE 65-160 - ELETTROPOMPE CENTRIFUGHE NORMALIZZATE MONOBLOCCO CON INVERTER PER IMPIANTI DI PRESSURIZZAZIONE

MCE-P

Campo di temperatura del liquido: da -10°C a +80°C (MCE/P) - **Massima temperatura ambiente:** +40°C

≅ 2900 1/min

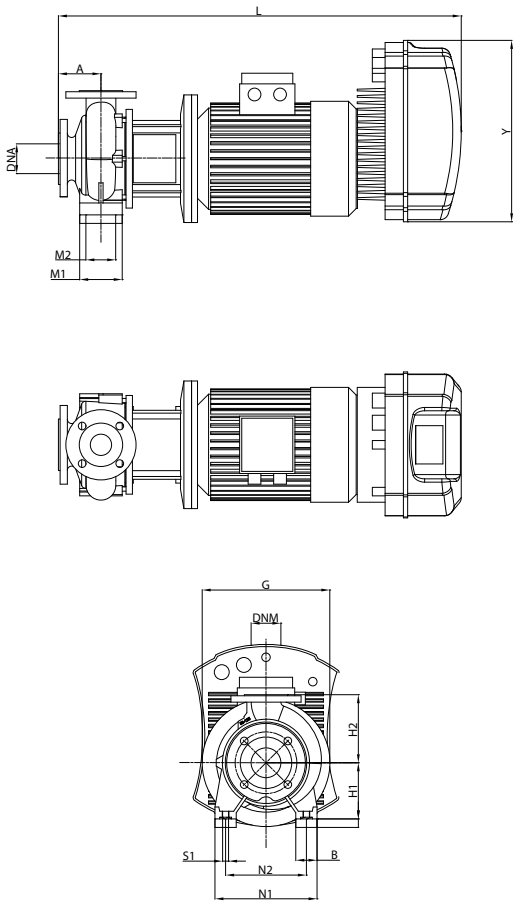

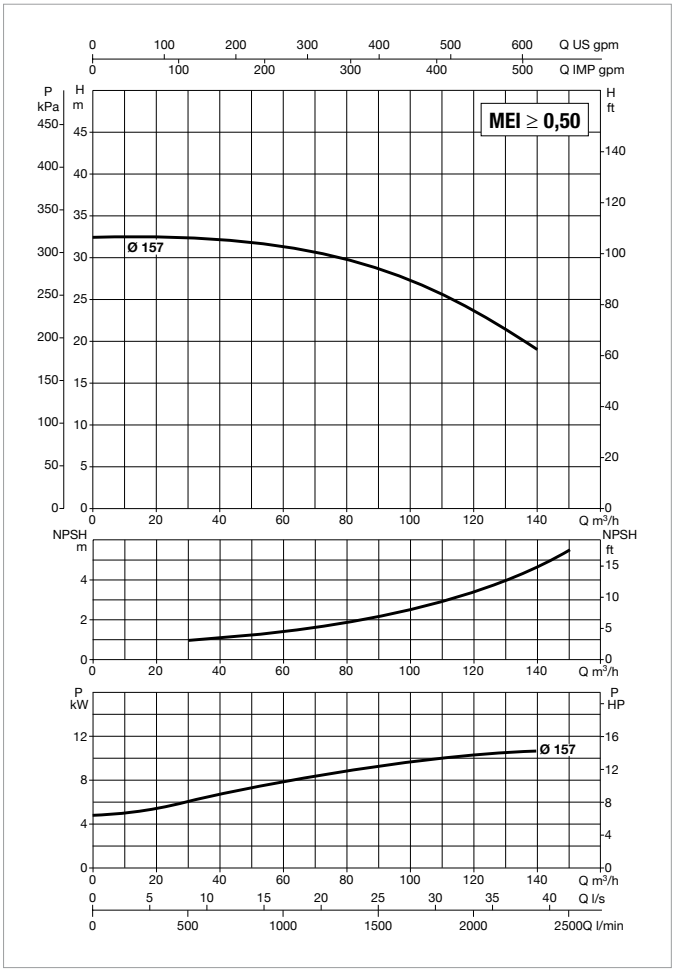

Vedi riferimenti efficienza idraulica a pag. 241

Le curve di prestazione sono basate su valori di viscosità cinematica = 1 mm²/s e densità pari a 1000 kg/m³. Tolleranza delle curve secondo ISO9906.

MODELLO	MODELLO MCE	ALIMENTAZIONE 50 Hz	P2 NOMINALE		In A
			kW	HP	
NKP-GE65-160/157/A/BAQE/11/2MCE150/P	MCE150/P	3 x 400 ~V	11,00	15,0	23,44

MODELLO	A	B	G	H1	H2	L	M1	M2	N1	N2	S1	X	Y	DNA	DNM	DIMENSIONI IMBALLO			PESO Kg
																L/A	L/B	H	
NKP-GE65-160/157/A/BAQE/11/2MCE150/P	100	67	350	160	200	1098	-	-	314	254	M12	100	426	80	65	1386	526	676	202

NKP-GE 65-160 - ELETTROPOMPE CENTRIFUGHE NORMALIZZATE MONOBLOCCO CON INVERTER PER IMPIANTI DI CIRCOLAZIONE O PRESSURIZZAZIONE

MCE-C MCE-P

Campo di temperatura del liquido: da -10°C a +140°C (MCE/C) - da -10°C a +80°C (MCE/P) - **Massima temperatura ambiente:** +40°C

≅ **2900 1/min**

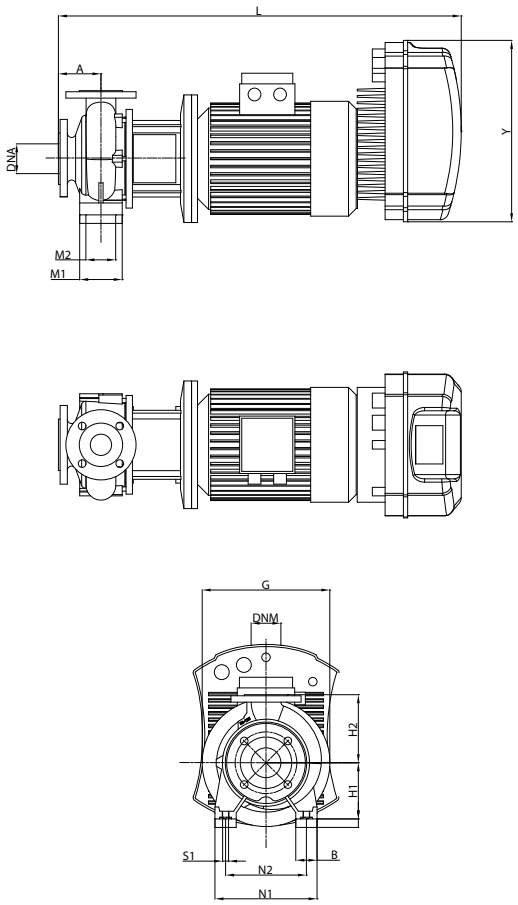

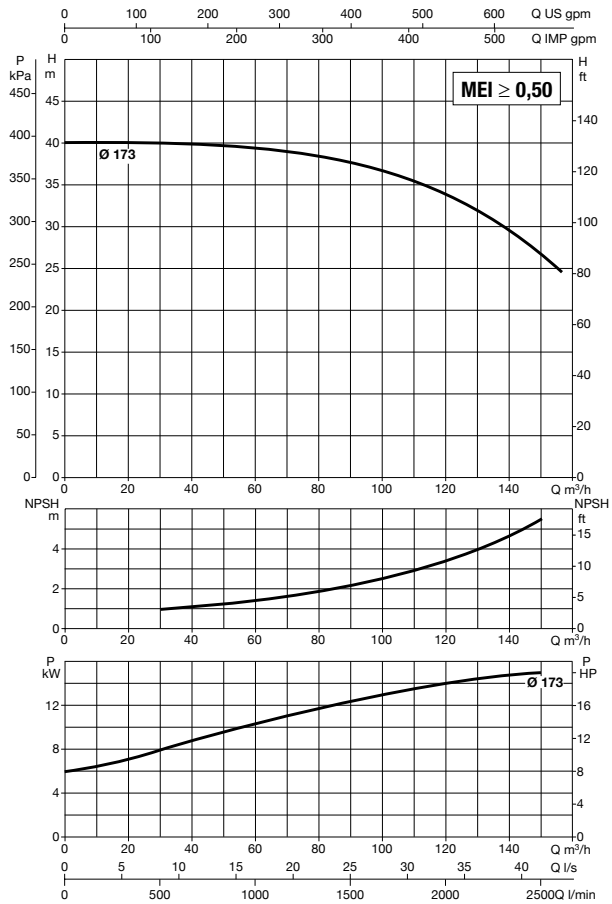

Vedi riferimenti efficienza idraulica a pag. 241

Le curve di prestazione sono basate su valori di viscosità cinematica = 1 mm²/s e densità pari a 1000 kg/m³. Tolleranza delle curve secondo ISO9906.

MODELLO	MODELLO MCE	ALIMENTAZIONE 50 Hz	P2 NOMINALE		In A
			kW	HP	
NKP-GE 65-160/173/A/BAQE/15/2 T MCE150/C-P	MCE150/C - MCE150/P	3 x 400 ~V	15,00	20,0	33,5

MODELLO	A	B	G	H1	H2	L	M1	M2	N1	N2	S1	X	Y	DNA	DNM	DIMENSIONI IMBALLO			PESO Kg
																L/A	L/B	H	
NKP-GE 65-160/173/A/BAQE/15/2 T MCE150/C-P	100	67	350	160	200	1053	-	-	314	254	M12	100	426	80	65	1100	550	620	212

NKP-GE 80-160 - ELETTROPOMPE CENTRIFUGHE NORMALIZZATE MONOBLOCCO CON INVERTER PER IMPIANTI DI CIRCOLAZIONE

MCE-C

Campo di temperatura del liquido: da -10°C a +140°C (MCE/C) - **Massima temperatura ambiente:** +40°C

≅ 2900 1/min

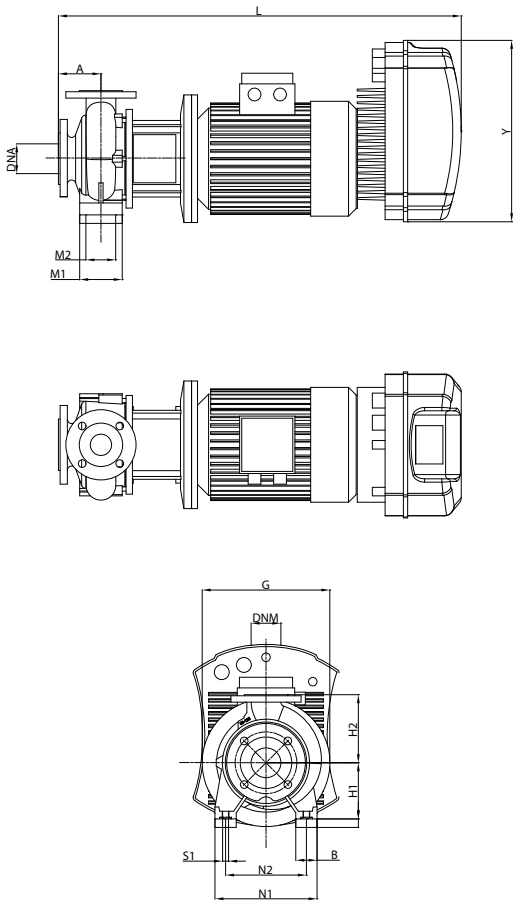

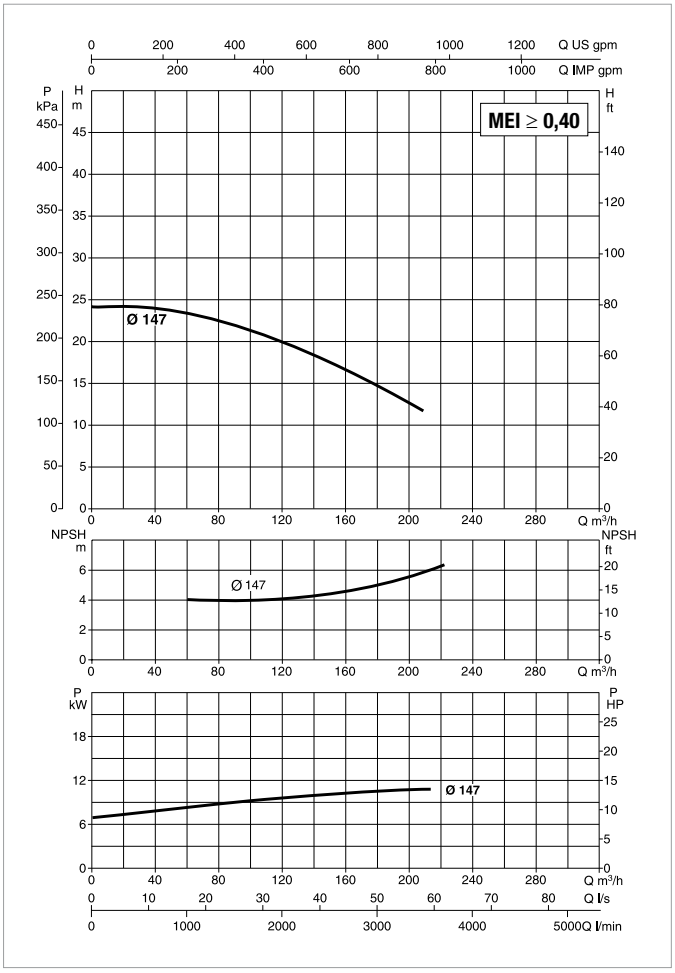

Vedi riferimenti efficienza idraulica a pag. 241

Le curve di prestazione sono basate su valori di viscosità cinematica = 1 mm²/s e densità pari a 1000 kg/m³. Tolleranza delle curve secondo ISO9906.

MODELLO	MODELLO MCE	ALIMENTAZIONE 50 Hz	P2 NOMINALE		In A
			kW	HP	
NKP-GE 80-160/147-127/A/BAQE/11/2 T MCE110/C	MCE110/C	3 x 400 ~V	11,00	15,0	24,1

MODELLO	A	B	G	H1	H2	L	M1	M2	N1	N2	S1	X	Y	DNA	DNM	DIMENSIONI IMBALLO			PESO Kg
																L/A	L/B	H	
NKP-GE 80-160/147-127/A/BAQE/11/2 T MCE110/C	125	67	350	160	225	1078	-	-	314	254	M12	140	426	100	80	1360	500	530	215

DAB PUMPS si riserva il diritto di apportare modifiche senza obbligo di preavviso

NKP-GE 80-160 - ELETTROPOMPE CENTRIFUGHE NORMALIZZATE MONOBLOCCO CON INVERTER PER IMPIANTI DI PRESSURIZZAZIONE

MCE-P

Campo di temperatura del liquido: da -10°C a +80°C (MCE/P) - **Massima temperatura ambiente:** +40°C

≅ 2900 1/min

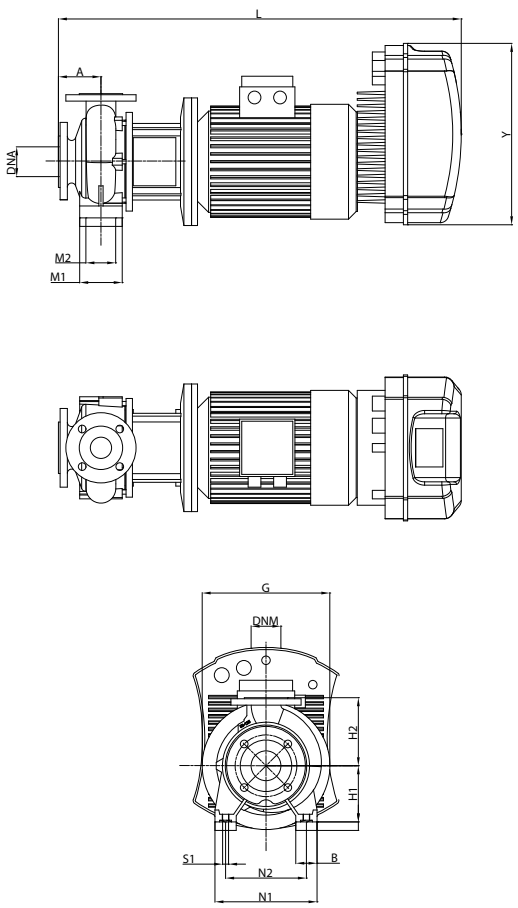

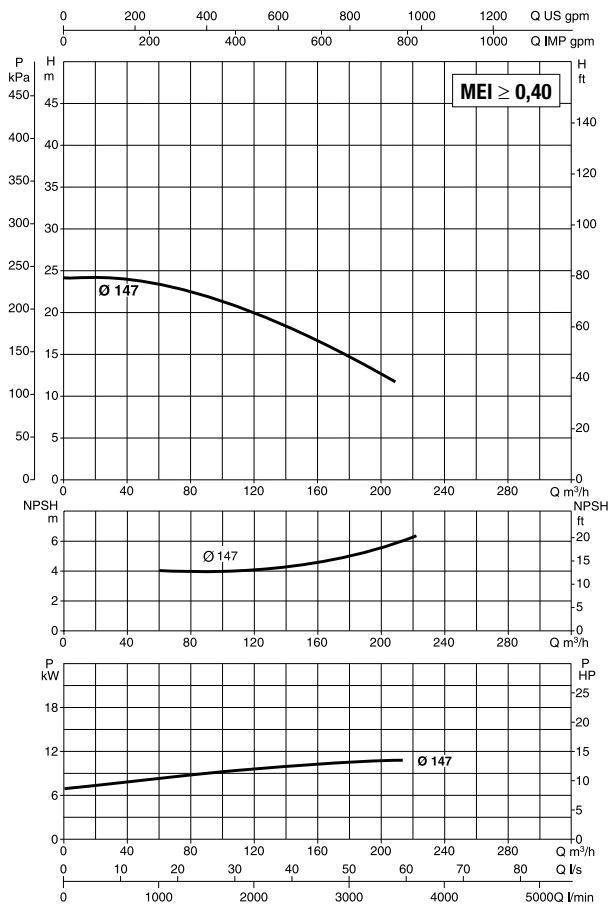

Vedi riferimenti efficienza idraulica a pag. 241

Le curve di prestazione sono basate su valori di viscosità cinematica = 1 mm²/s e densità pari a 1000 kg/m³. Tolleranza delle curve secondo ISO9906.

MODELLO	MODELLO MCE	ALIMENTAZIONE 50 Hz	P2 NOMINALE		In A
			kW	HP	
NKP-GE80-160/147-127/A/BAQE/11/2MCE150/P	MCE150/P	3 x 400 ~V	11,00	15,0	24,09

MODELLO	A	B	G	H1	H2	L	M1	M2	N1	N2	S1	X	Y	DNA	DNM	DIMENSIONI IMBALLO			PESO Kg
																L/A	L/B	H	
NKP-GE80-160/147-127/A/BAQE/11/2MCE150/P	125	67	350	160	225	1123	-	-	314	254	M12	140	426	100	80	1386	526	676	215

NKP-GE 80-160 - ELETTROPOMPE CENTRIFUGHE NORMALIZZATE MONOBLOCCO CON INVERTER PER IMPIANTI DI CIRCOLAZIONE

MCE-C

Campo di temperatura del liquido: da -10°C a +140°C (MCE/C) - **Massima temperatura ambiente:** +40°C

≅ 2900 1/min

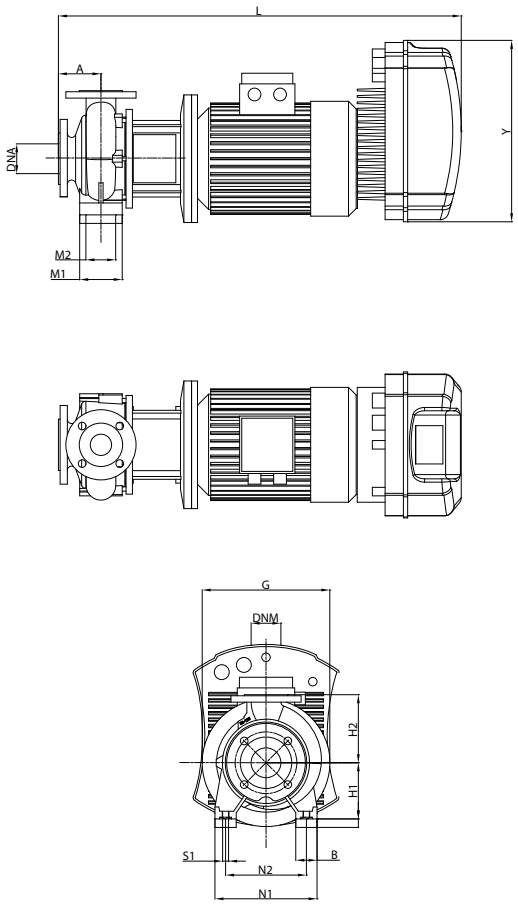

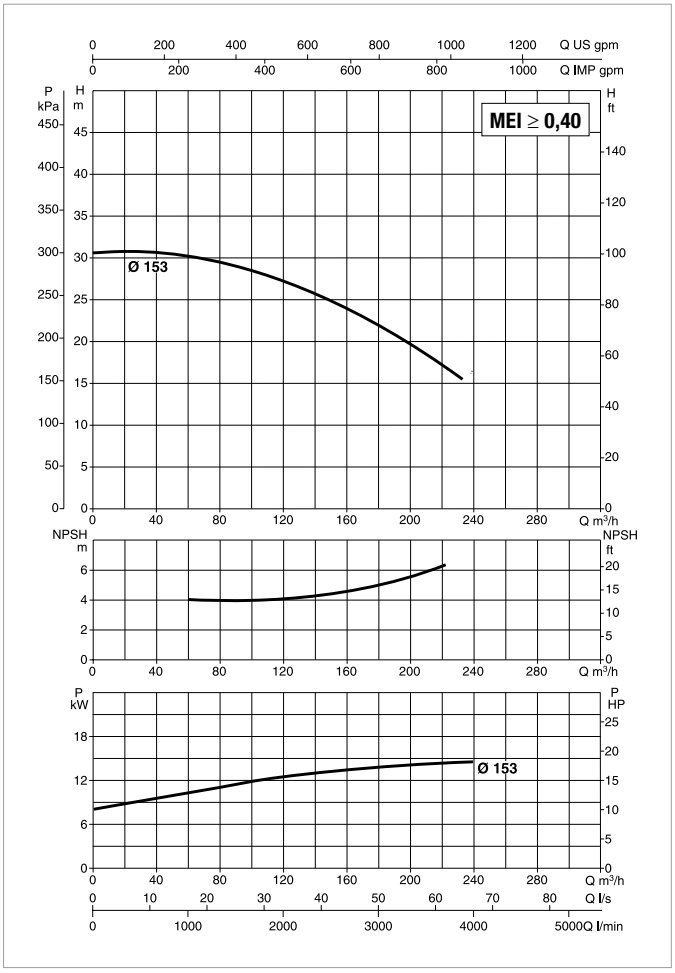

Vedi riferimenti efficienza idraulica a pag. 241

Le curve di prestazione sono basate su valori di viscosità cinematica = 1 mm²/s e densità pari a 1000 kg/m³. Tolleranza delle curve secondo ISO9906.

MODELLO	MODELLO MCE	ALIMENTAZIONE 50 Hz	P2 NOMINALE		In A
			kW	HP	
NKP-GE 80-160/153/A/BAQE/15/2 T MCE150/C	MCE150/C	3 x 400 ~V	15,00	20,0	32,6

MODELLO	A	B	G	H1	H2	L	M1	M2	N1	N2	S1	X	Y	DNA	DNM	DIMENSIONI IMBALLO			PESO Kg
																L/A	L/B	H	
NKP-GE 80-160/153/A/BAQE/15/2 T MCE150/C	125	67	350	160	225	1078	-	-	314	254	M12	140	426	100	80	1360	500	530	221

DAB PUMPS si riserva il diritto di apportare modifiche senza obbligo di preavviso

KDNE

ELETTROPOMPE CENTRIFUGHE NORMALIZZATE CON INVERTER

MCE-C
PER IMPIANTI DI CIRCOLAZIONE

MCE-P
PER IMPIANTI DI PRESSURIZZAZIONE

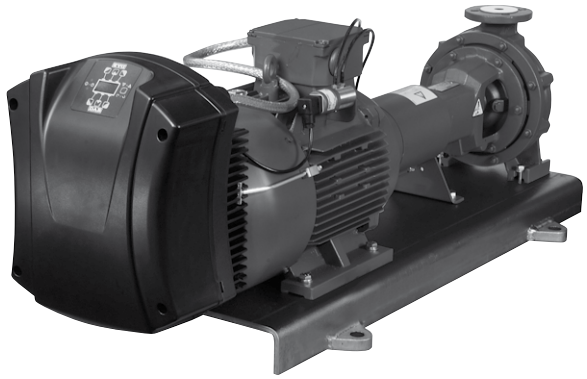

DATI TECNICI

Velocità di rotazione: 1450 - 2900 1/min.
Campo di funzionamento:
da 1 a 470 m^3/h con prevalenza fino a 63 metri.
Campo di temperatura del liquido:
da -10°C a +140°C (MCE/C)
da -10°C a +80°C (MCE/P)
Liquido pompato: pulito libero da sostanze solide o abrasive, non viscoso, non aggressivo, non cristallizzato e chimicamente neutro prossimo alle caratteristiche dell'acqua.
Massima temperatura ambiente: +40°C.
Massima pressione di esercizio:
16 bar - 1600 kPa (per il DN 200 max 10 bar).
Grado di protezione: IP 55.
Classe di isolamento: F.
Flangiatura: PN 16 DIN 2533.
PN 10 DIN 2532 per DN 200.
Installazione: normalmente in posizione orizzontale.

APPLICAZIONI

Pompe centrifughe normalizzate su basamento con giunto elastico, elettroniche progettate per un'ampia gamma di applicazioni, quali:
MCE/C: La circolazione di acqua calda per riscaldamento, acqua fredda per condizionamento e per refrigerazione.
MCE/P: Aumento pressione, approvvigionamento di acqua potabile e sistemi di irrigazione a pioggia e di irrorazione.

CARATTERISTICHE COSTRUTTIVE DELLA POMPA

Corpo a spirale monostadio in ghisa conforme alla DIN-EN 733 (ex DIN 24255), coperchio portatenuta e supporto motore in ghisa, flange conformi alla DIN 2533 (DIN 2532 per il DN 200). Girante in ghisa, chiusa ed equilibrata dinamicamente con compensazione della spinta assiale tramite fori di equilibrio, funzionante (a richiesta) su anelli di usura intercambiabili. Albero pompa in acciaio inossidabile supportato da due cuscinetti a sfera ampiamente dimensionati, ingrassati a vita e alloggiati in un'apposita camera all'interno del supporto.
Dispositivo di tenuta standard: tenuta meccanica normalizzata secondo la DIN 24960 in carbone/carburo di silicio con anelli OR in EPDM. A richiesta possibilità di tenuta a baderna con anello idraulico di lubrificazione e premitreccia in due parti facilmente asportabili.

CARATTERISTICHE COSTRUTTIVE DELLA MOTORE

Motore di tipo asincrono chiuso e raffreddato a ventilazione esterna a 2 o a 4 poli. Rotore montato su cuscinetti a sfere ampiamente dimensionati per garantire silenziosità e durata. Comandato da inverter MCE.
Forma costruttiva: B3
Tensione monofase di serie: 1x220-240 V / 50-60 Hz
Versione speciale a richiesta: trifase 3x400 V / 50 Hz o trifase 3x460 V / 60 Hz

Tensione trifase di serie: 3x400 V / 50 Hz
Versione speciale a richiesta: 3x460 V / 60 Hz

DAB PUMPS si riserva il diritto di apportare modifiche senza obbligo di preavviso

INVERTER MCE/C

MCE-C

CARATTERISTICHE COSTRUTTIVE PARTE ELETTRONICA: INVERTER MCE/C

Gli inverter MCE /C sono concepiti per la gestione di pompe di circolazione e consentendo una semplice regolazione della pressione differenziale, permettono di adattare le prestazioni della pompa di circolazione alle effettive richieste dell'impianto. Sono montati sul copriventola del motore. Questo rende l'installazione della pompa con MCE/C particolarmente semplice e veloce. Il grado di protezione dell'apparecchiatura MCE/C è IP55. La facilità di programmazione è garantita dall'utilizzo di una interfaccia semplice ed intuitivo simile ai circolatori elettronici Dialogue e da un display grafico. Gli inverter MCE/C dispongono di una architettura a doppio microprocessore che garantisce il massimo dell'efficienza ed affidabilità.
Gli inverter MCE/C proteggono il motore e la pompa e ne incrementano la vita perché eliminano i colpi di ariete e fanno girare la pompa al numero di giri minimo capace di soddisfare le richieste dell'utente. Inoltre le elettropompe comandate dall' inverter MCE/C sono rispettose dell'ambiente in quanto facendo consumare alla pompa la potenza strettamente necessaria per soddisfare le richieste dell'utenza, riducono notevolmente il consumo elettrico rispetto a quelle a velocità fissa. È possibile la creazione di gruppi gemellari utilizzando un apposito cavo per il collegamento degli inverter MCE/C.

MODI DI FUNZIONAMENTO

Tutte funzionalità a seguito elencate sono consultabili da tutti gli utenti (anche i meno qualificati) semplicemente scorrendo il menù MCE/C. La taratura e la modifica dei parametri è protetta e riservata solo ad un'utenza esperta.

1 - Modo di regolazione a pressione differenziale costante ΔP-c

La modalità di regolazione ΔP-c mantiene costante la pressione differenziale dell'impianto
al valore impostato di H (setp) al variare della portata. Questa è la regolazione standard da utilizzare. Impostabile direttamente dal pannello di controllo dell'MCE/C. L'inverter si occupa di mantenere la pressione differenziale (H setp) costante al variare del flusso.

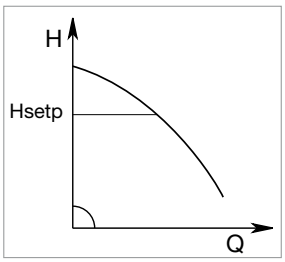

Questa regolazione è particolarmente indicata nei seguenti impianti:
a. Impianti di riscaldamento a due tubi con valvole termostatiche
b. Impianti di riscaldamento a pavimento con valvole termostatiche
c. Impianti di riscaldamento mono-tubo con valvole termostatiche e valvole di taratura
d. Impianti con pompe di circuiti primari

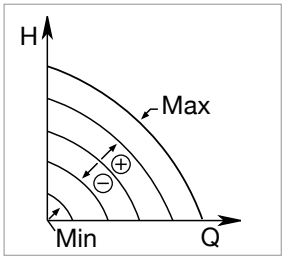

2 - Modalità di regolazione a curva costante
2.1 - Regolazione a Curva Costante

La velocità di rotazione è mantenuta ad un numero di giri costante. Tale velocità di rotazione può essere impostata fra un valore minimo e la frequenza nominale della pompa di circolazione (ad es. fra 15 Hz e 50 Hz). Questa modalità può essere impostata per mezzo del pannello di controllo posto sul coperchio dell'MCE.

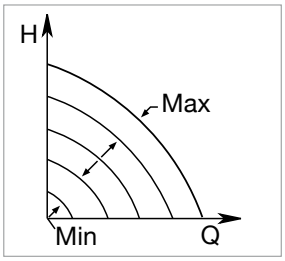

2.2 - Regolazione a Curva Costante con Segnale Analogico Esterno

La velocità di rotazione è mantenuta ad un numero di giri costante proporzionalmente alla tensione del segnale analogico esterno.
La velocità di rotazione varia in modo lineare fra la frequenza nominale della pompa quando Vin = 10V e la frequenza minima quando Vin = 0V.
Questa modalità può essere impostata per mezzo del pannello di controllo posto sul coperchio dell'MCE

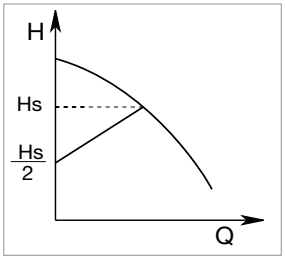

3 - Modo di regolazione a pressione differenziale proporzionale ΔP-v *

La modalità di regolazione ΔP-v al variare della portata, varia linearmente il valore di consegna della prevalenza da Hsetp a Hsetp/2.

* per conoscere la disponibilità della funzione su un modello specifico contattare il nostro servizio clienti.

Per maggiori dettagli consultare l'appendice tecnica

INVERTER MCE/P

MCE-P

CARATTERISTICHE COSTRUTTIVE PARTE ELETTRONICA: INVERTER MCE/P

L'Inverter regola in modo continuo la velocità di rotazione di una elettropompa, in modo da mantenere una pressione costante al variare della portata.
Le altre elettropompe, sempre a velocità variabile, vengono inserite in cascata, dopo che la prima ha raggiunto la massima velocità e, modulando, compensano le fluttuazioni di pressione nell'impianto.
Ad ogni ciclo di funzionamento è possibile impostare la commutazione di riavvio su una pompa diversa, in modo da garantire un utilizzo uniforme di tutte le elettropompe.
E' possibile anche impostare dei tempi di lavoro per singola pompa, con scambio di funzionamento dopo il tempo impostato.
La pressione "SP" è regolabile dall'utente tramite due tasti "+" e "-" posti sull'MCE/P (di regola tutte le pompe sono impostate allo stesso valore di pressione), con i nuovi MCE/P, è sufficiente impostare il dato in una delle apparecchiature, e automaticamente il dato viene propagato alle altre pompe del sistema.

MODI DI FUNZIONAMENTO

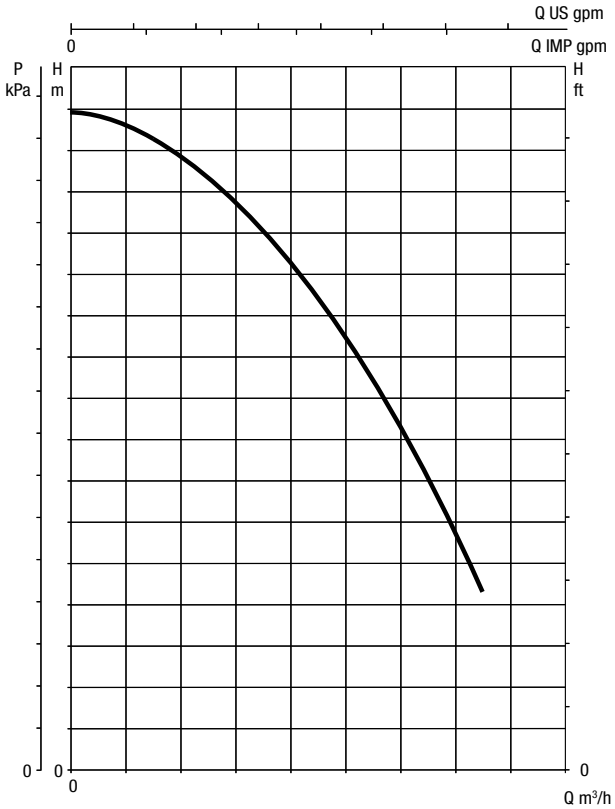

CURVE DELLE PRESTAZIONI SENZA INVERTER

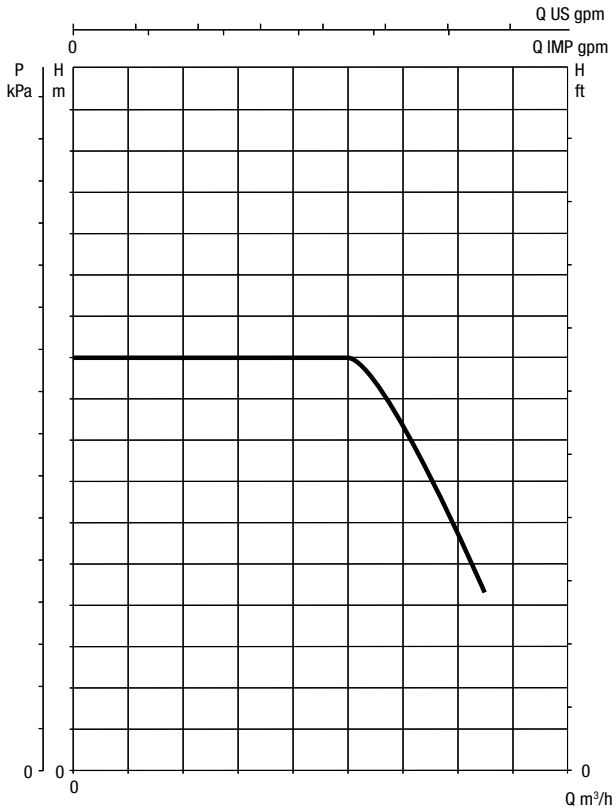

CURVE DELLE PRESTAZIONI CON INVERTER

L'inverter è capace di mantenere costante la pressione al variare della portata.
La pressione di esercizio è regolabile dall'utente.
Un buon set point di pressione è fra 1/3 e 2/3 della prevalenza massima dell'elettropompa. In questo modo si mantiene elevata l'efficienza della pompa e si ottiene il massimo risparmio.
Inoltre MCE/P non blocca la pompa se la pressione non è raggiunta, ma il flusso è presente, questo evita interruzioni di servizio in caso di flussi elevati.

Per maggiori dettagli consultare l'appendice tecnica

MATERIALI

N°	PARTICOLARI *	MATERIALI
1	CORPO POMPA	GHISA 250 UNI ISO 185
4	GIRANTE	GHISA 200 UNI ISO 185
7A	ALBERO POMPA	ACCIAIO INOSSIDABILE AISI 420 UNI 6900/71
28	GUARNIZIONE OR	VITON
36	DISCO PORTATENUTA	GHISA 250 UNI ISO 185
16	TENUTA MECCANICA	CARBONE/CARBURO DI SILICIO
31	DISTANZIALE TENUTA	ACCIAIO INOSSIDABILE AISI 304 UNI 6900/71

N°	PARTICOLARI *	MATERIALI
58	BUSSOLA PER TENUTA	ACCIAIO INOSSIDABILE AISI 420 UNI 6900/71
141	ANELLO IDRAULICO	ACCIAIO INOSSIDABILE AISI 304 UNI 6900/71
142	BADERNA	RAMIÉ IMPREGNATO PTFE

* A contatto con il liquido

VERSIONE STANDARD A TENUTA MECCANICA

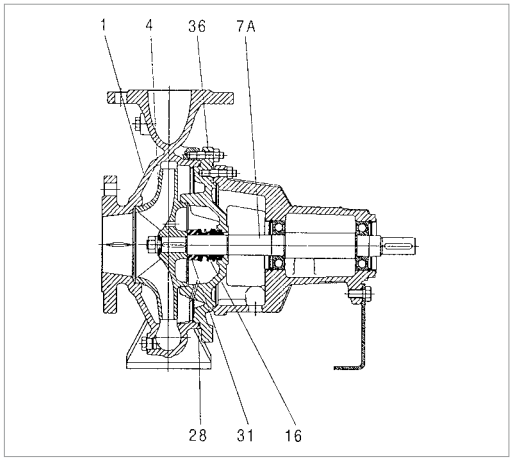

VERSIONE A RICHIESTA CON TENUTA A BADERNA

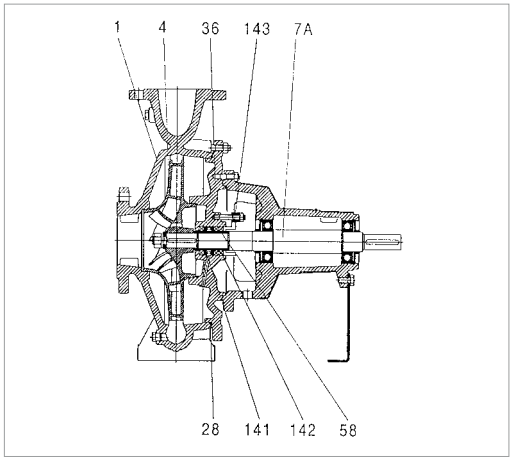

KDNE - 4 POLI

ELETTROPOMPE CENTRIFUGHE NORMALIZZATE CON INVERTER

TABELLA DI SELEZIONE - KDNE 32

MODELLO	Q=m³/h	0	3	6	12	18	24
	Q=l/min	0	50	100	200	300	400
KDNE 32-125.1/140	H (m)	6.6	6.6	6.4	5.1		
KDNE 32-125/142		6.9		6.75	6.15	4.5	
KDNE 32-160.1/177		9	9.8	9.5	6.6		
KDNE 32-160/177		10.5		10.4	9.6	7.8	
KDNE 32-200.1/207		13.8	13.8	13	8.9		
KDNE 32-200/200		12.6		12.3	11.1	8.7	
KDNE 32-200/219		15.7		15.4	14.8	13	9.8

TABELLA DI SELEZIONE - KDNE 40

MODELLO	Q=m³/h	0	6	12	18	24	30	36
	Q=l/min	0	100	200	300	400	500	600
KDNE 40-125/142	H (m)	6.7	6.6	6.5	6	5.3	4.1	
KDNE 40-160/161		8.6	8.5	8.4	8	7.1	5.6	
KDNE 40-160/177		10.7	10.7	10.6	10.2	9.5	8.3	
KDNE 40-200/180		9.7	9.7	9.4	8.8	7.2		
KDNE 40-200/200		12.2	12.1	12	11.7	10.4	8.6	
KDNE 40-200/219		15	15	15	14.7	13.8	12.4	10.4
KDNE 40-250/230		17.4		17.2	16.5	15.3	13.7	
KDNE 40-250/240		19.1		19	18.2	17	15.5	
KDNE 40-250/250		20.7		20.6	20	18.9	17.5	
KDNE 40-250/260		22.7		22.6	22.1	21	19.5	

TABELLA DI SELEZIONE - KDNE 50

MODELLO	Q=m³/h	0	12	18	24	30	36	42	48	54
	Q=l/min	0	200	300	400	500	600	700	800	900
KDNE 50-125/139	H (m)	6.3	6.2	6.1	5.9	5.6	5.2	4.8	4.2	
KDNE 50-125/144		6.7	6.7	6.6	6.4	6.2	5.8	5.3	4.8	4.1
KDNE 50-160/137		6	6	5.9	5.6	5.2	4.8			
KDNE 50-160/153		7.6	7.6	7.5	7.4	7.2	6.7			
KDNE 50-160/169		9.4	9.3	9.2	9.2	9.1	8.8			
KDNE 50-160/177		10.4	10.3	10.3	10.2	10.1	9.95			
KDNE 50-200/170		9.5	9.3	9.2	8.8	8	6.85			
KDNE 50-200/190		11.8	11.7	11.6	11.4	10.8	10.1	8.9		
KDNE 50-200/210		14.6	14.6	14.5	14.4	13.9	13.2	12.2	11	
KDNE 50-200/219		16	16	16	15.9	15.4	14.2	13.8	12.7	11.4
KDNE 50-250/220		15.9	15.7	15.6	15.4	14.9	13.8	12.4	10.5	xxx
KDNE 50-250/263		23	23	22.9	22.8	22.5	21.7	20.6	19.4	17.5

KDNE - 4 POLI

ELETTROPOMPE CENTRIFUGHE NORMALIZZATE CON INVERTER

TABELLA DI SELEZIONE - KDNE 65

MODELLO	Q=m³/h	0	18	24	30	36	42	48	54	60	66	72	78	84	90	102	114
	Q=l/min	0	300	400	500	600	700	800	900	1000	1100	1200	1300	1400	1500	1700	1900
KDNE 65-125/130	H (m)	5.1		4.9	4.75	4.6	4.3	4.1	3.8	3.3	2.8						
KDNE 65-125/144		6.4		6.35	6.25	6.2	5.9	5.7	5.4	5	4.65	4.2	3.7				
KDNE 65-160/137		5.8		5.7	5.4	5.2	4.75	4.3	3.7								
KDNE 65-160/153		7.3		7.2	7.2	6.9	6.7	6.3	5.8	5.25							
KDNE 65-160/169		9.1		9.1	9	8.9	8.7	8.4	8	7.6	7.1	6.4					
KDNE 65-160/177		10		10	9.9	9.8	9.7	9.45	9.1	8.7	8.2	7.5					
KDNE 65-200/180		10.4	10.4	10.4	10.3	10.2	10	9.5	8.8	8.1							
KDNE 65-200/190		12.1	12	12	12	11.9	11.5	11.1	10.5	9.8	8.8						
KDNE 65-250/240		19		19	18.9	18.5	18.1	17.5	16.8	16	14.7	13.6					
KDNE 65-250/263		23.2		23	23	22.9	22.5	22.2	21.6	20.8	19.8	18.6	17.4	16			
KDNE 65-315/260		22.3		22.2	22.1	22	21.5	21	20.5	20	19.2	18.4	17	16	15		
KDNE 65-315/290		28.2		28.2	28.1	28	27.8	27.3	27	26.5	25.5	25	24	23.1	22	19.5	
KDNE 65-315/320		35.7		35.4	35.3	35.2	35.1	35	34.8	34.5	33.8	33.5	32.5	31.5	30.8	28	24.8

TABELLA DI SELEZIONE - KDNE 80

MODELLO	Q=m³/h	0	42	48	54	60	66	72	78	84	90	102	114	120	150	180
	Q=l/min	0	700	800	900	1000	1100	1200	1300	1400	1500	1700	1900	2000	2500	3000
KDNE 80-160/153	H (m)	7.3	7.1	6.9	6.7	6.5	6.3	6	5.75	5.4	5.2	4.55	3.9	3.6		
KDNE 80-160/161		8.2	8	7.9	7.75	7.5	7.3	7.05	6.8	6.5	6.25	5.6	4.9	4.6		
KDNE 80-160/177		10	9.9	9.85	9.8	9.7	9.5	9.3	9.1	8.85	8.7	8.1	7.25	6.9		
KDNE 80-200/170		9.2	9.1	9	8.7	8.5	8.2	7.8	7.5	7.1	6.7	5.6				
KDNE 80-200/200		12.7	12.6	12.6	12.6	12.5	12.4	12.3	12	11.6	11.4	10.5	9.4	8.8		
KDNE 80-200/222		15.9	15.9	15.8	15.7	15.6	15.6	15.5	15.4	15.3	15	14.3	13.4	12.8		
KDNE 80-250/230		17.3	17.3	17.2	17.1	17	16.9	16.8	16.5	16	15.5	14.3	12.4			
KDNE 80-250/260		22.6	22.5	22.5	22.4	22.3	22.2	22.1	22	21.8	21.4	20.6	19.6	19	15.1	
KDNE 80-250/270		24.5	24.4	24.4	24.4	24.3	24.2	24.1	24	23.7	23.3	22.4	21.4	20.7	16.3	
KDNE 80-315/290		27.8		27.8	27.8	27.7	27.7	27.6	27.6	27.5	27.4	26.5	25	24.6	19.1	

TABELLA DI SELEZIONE - KDNE 100

MODELLO	Q=m³/h	0	60	66	72	78	84	90	102	114	120	150	180	210	240
	Q=l/min	0	1000	1100	1200	1300	1400	1500	1700	1900	2000	2500	3000	3500	4000
KDNE 100-200/180	H (m)	10.1	10.1	10.1	10	9.9	9.7	9.5	9.1	8.5	8.3	7	5.4		
KDNE 100-200/200		12.9	12.8	12.8	12.8	12.7	12.6	12.5	12.2	11.8	11.6	10.4	8.8		
KDNE 100-200/219		16	15.7	15.7	15.6	15.6	15.5	15.5	15.3	15.1	15	14	12.5	10.8	
KDNE 100-250/240		18.5	18.3	18.3	18.3	18.2	18.1	18	17.9	17.6	17.4	15.7	13.3		
KDNE 100-250/260		22.3	22.1	22.1	22.1	22	21.9	21.8	21.7	21.5	21.4	19.8	17.7	15.1	
KDNE 100-315/275		25.1	25	25	25	24.9	24.8	24.7	24.6	24.4	24	22	19		

TABELLA DI SELEZIONE - KDNE 125

MODELLO	Q=m³/h	0	102	114	120	150	180	210	240	270	300	330	360	390	420
	Q=l/min	0	1700	1900	2000	2500	3000	3500	4000	4500	5000	5500	6000	6500	7000
KDNE 125-250/230	H (m)	16.6	16.6	16.6	16.5	16.3	15.6	14.8	13.8	12.5	12.3	9.5			

TABELLA DI SELEZIONE - KDNE 150

MODELLO	Q=m³/h	0	102	114	120	150	180	210	240	270	300	330	360	390	420
	Q=l/min	0	1700	1900	2000	2500	3000	3500	4000	4500	5000	5500	6000	6500	7000
KDNE 150-200/218	H (m)	12.9	12.7	12.7	12.6	12.4	12.1	11.7	11.2	10.7	10.2	9.6	8.8	8	7.1
KDNE 150-200/224		13.8	13.6	13.6	13.5	13.3	13	12.6	12.2	11.7	11.2	10.6	9.9	9.2	8.2

DAB PUMPS si riserva il diritto di apportare modifiche senza obbligo di preavviso

KDNE 32-125.1 - 4 POLI - ELETTROPOMPE CENTRIFUGHE NORMALIZZATE CON INVERTER PER IMPIANTI DI CIRCOLAZIONE

MCE-C

Campo di temperatura del liquido: da -10°C a +140°C (MCE/C) - Massima temperatura ambiente: +40°C

= 1450 1/min

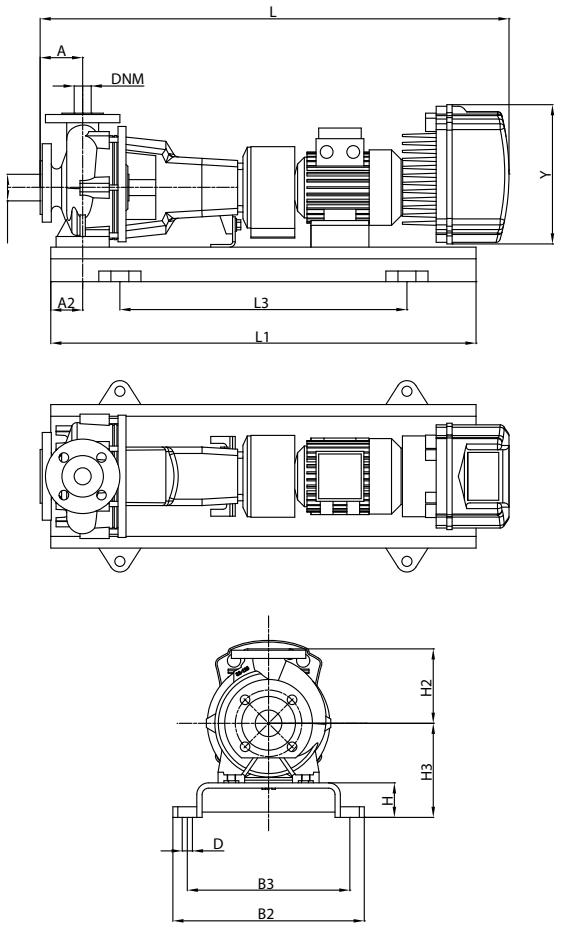

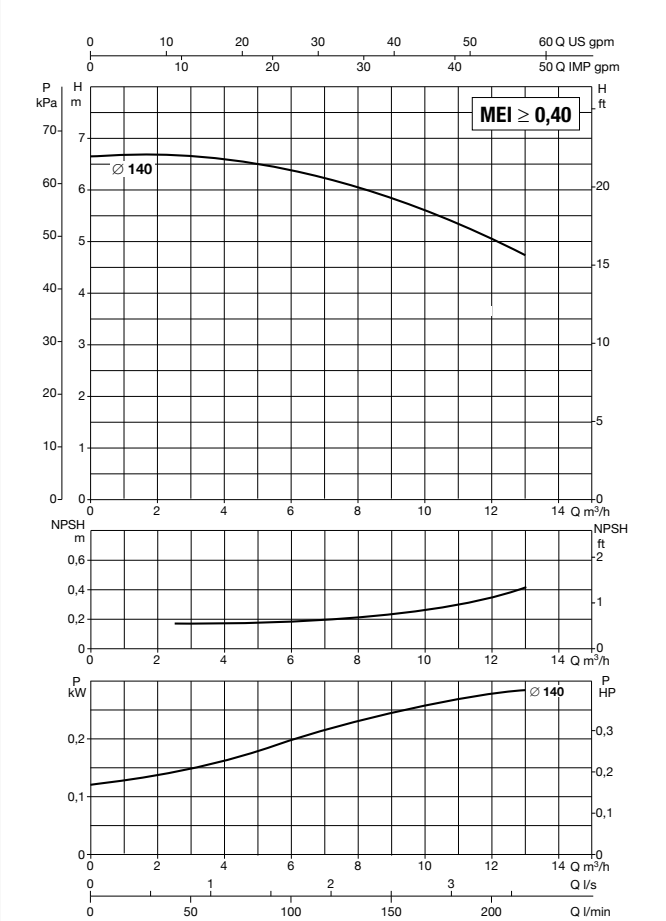

Vedi riferimenti efficienza idraulica a pag. 241

Le curve di prestazione sono basate su valori di viscosità cinematica = 1 mm²/s e densità pari a 1000 kg/m³. Tolleranza delle curve secondo ISO9906.

MODELLO	MODELLO MCE	ALIMENTAZIONE 50 Hz	P2 NOMINALE		In A
			kW	HP	
KDNE 32-125.1/140/A/BAQE/1/0,55/4 M MCE11/C	MCE11/C	1 x 230 ~V	0,55	0,75	7,1
KDNE 32-125.1/140/A/BAQE/1/0,55/4 T MCE30/C	MCE30/C	3 x 400 ~V	0,55	0,75	7,4

MODELLO	A	A2	H2	H	H3	L1	L3	B2	B3	D	Y	DIMENSIONI FLANGE (mm)		GIUNTO STANDARD		GIUNTO SPAZIATORE	
												DNA	DNM	L	PESO Kg	L	PESO Kg
KDNE 32-125.1/140/A/BAQE/1/0,55/4 M MCE11/C	80	60	140	65	177	800	540	360	320	19	262	50	32	937	87	1037	92
KDNE 32-125.1/140/A/BAQE/1/0,55/4 T MCE30/C	80	60	140	65	177	800	540	360	320	19	353	50	32	1004	89,6	1104	94,6

DAB PUMPS si riserva il diritto di apportare modifiche senza obbligo di preavviso

KDNE 32-125 - 4 POLI - ELETTROPOMPE CENTRIFUGHE NORMALIZZATE CON INVERTER PER IMPIANTI DI CIRCOLAZIONE

MCE-C

Campo di temperatura del liquido: da -10°C a +140°C (MCE/C) - **Massima temperatura ambiente:** +40°C

= 1450 1/min

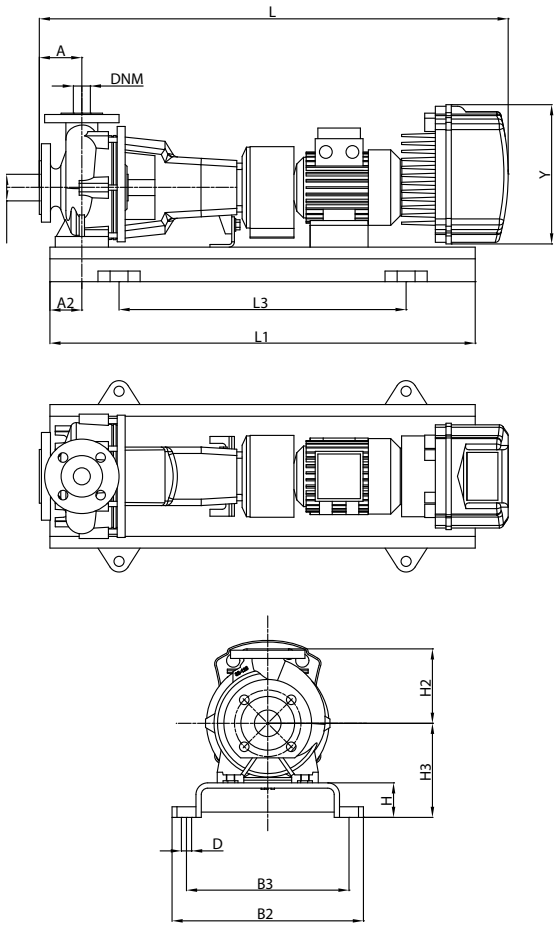

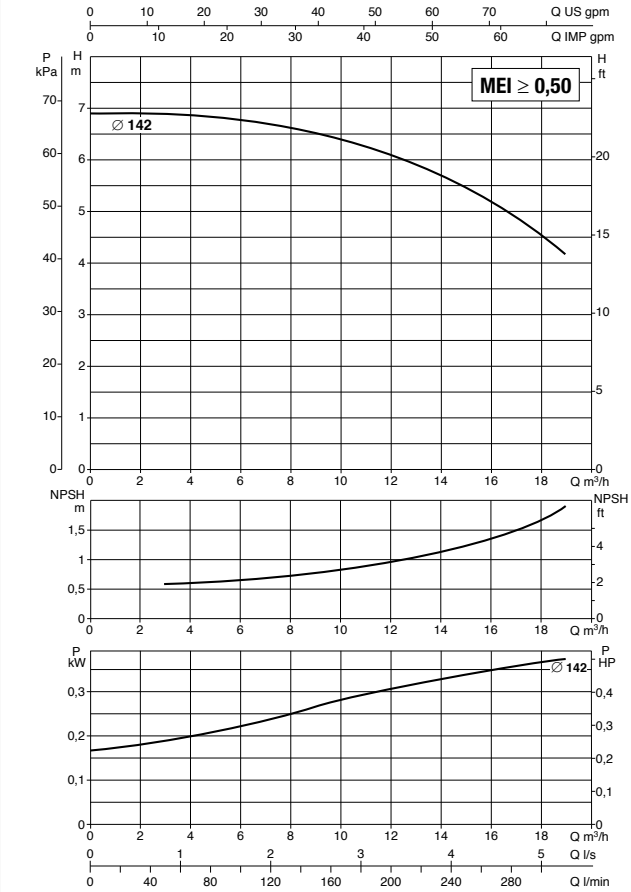

Vedi riferimenti efficienza idraulica a pag. 241

Le curve di prestazione sono basate su valori di viscosità cinematica = 1 mm²/s e densità pari a 1000 kg/m³. Tolleranza delle curve secondo ISO9906.

MODELLO	MODELLO MCE	ALIMENTAZIONE 50 Hz	P2 NOMINALE		In A
			kW	HP	
KDNE 32-125/142/A/BAQE/1/0,75/4 M MCE11/C	MCE11/C	1 x 230 ~V	0,75	1	8,2
KDNE 32-125/142/A/BAQE/1/0,75/4 T MCE30/C	MCE30/C	3 x 400 ~V	0,75	1	2,6

MODELLO	A	A2	H2	H	H3	L1	L3	B2	B3	D	Y	DIMENSIONI FLANGE (mm)		GIUNTO STANDARD		GIUNTO SPAZIATORE	
												DNA	DNM	L	PESO Kg	L	PESO Kg
KDNE 32-125/142/A/BAQE/1/0,75/4 M MCE11/C	80	60	140	65	177	800	540	360	320	19	262	50	32	937	88	1037	93
KDNE 32-125/142/A/BAQE/1/0,75/4 T MCE30/C	80	60	140	65	177	800	540	360	320	19	353	50	32	1004	90,6	1104	95,6

DAB PUMPS si riserva il diritto di apportare modifiche senza obbligo di preavviso

KDNE 32-160.1 - 4 POLI - ELETTROPOMPE CENTRIFUGHE NORMALIZZATE CON INVERTER PER IMPIANTI DI CIRCOLAZIONE

MCE-C

Campo di temperatura del liquido: da -10°C a +140°C (MCE/C) - Massima temperatura ambiente: +40°C

= 1450 1/min

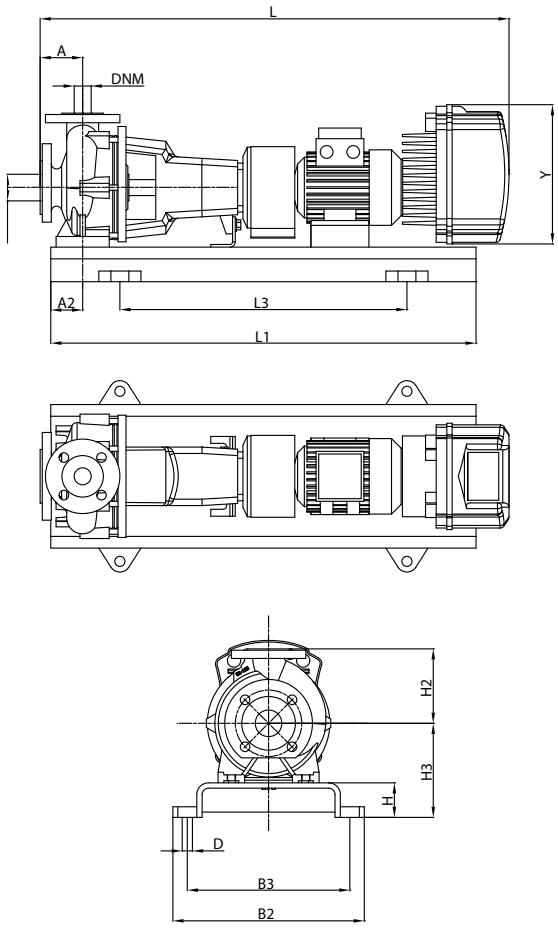

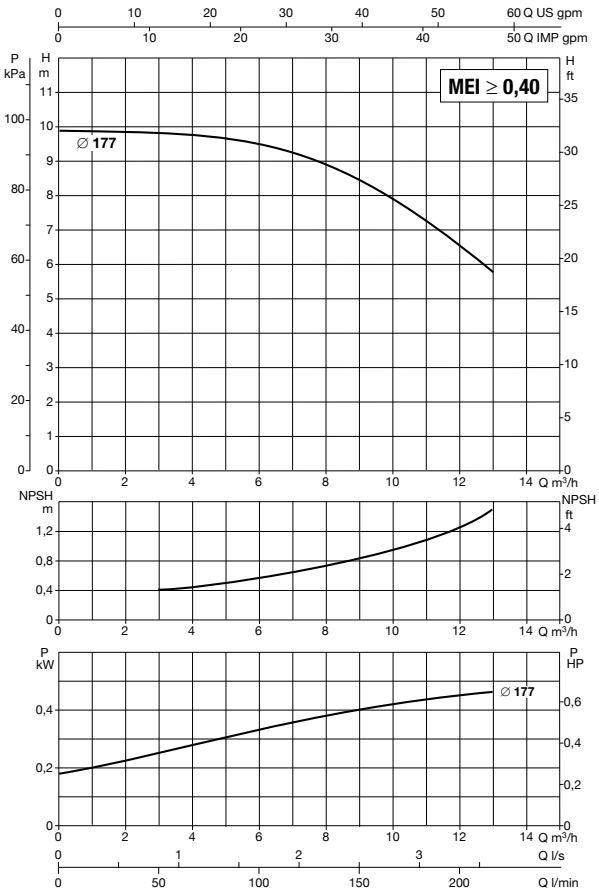

Vedi riferimenti efficienza idraulica a pag. 241

Le curve di prestazione sono basate su valori di viscosità cinematica = 1 mm²/s e densità pari a 1000 kg/m³. Tolleranza delle curve secondo ISO9906.

MODELLO	MODELLO MCE	ALIMENTAZIONE 50 Hz	P2 NOMINALE		In A
			kW	HP	
KDNE 32-160.1/177/A/BAQE/1/0.75/4 M MCE11/C	MCE11/C	1 x 230 ~V	0,75	1	8,2
KDNE 32-160.1/177/A/BAQE/1/0.75/4 T MCE30/C	MCE30/C	3 x 400 ~V	0,75	1	2,6

MODELLO	A	A2	H2	H	H3	L1	L3	B2	B3	D	Y	DIMENSIONI FLANGE (mm)		GIUNTO STANDARD		GIUNTO SPAZIATORE	
												DNA	DNM	L	PESO Kg	L	PESO Kg
KDNE 32-160.1/177/A/BAQE/1/0.75/4 M MCE11/C	80	60	160	65	197	800	540	360	320	19	262	50	32	937	90	1037	95
KDNE 32-160.1/177/A/BAQE/1/0.75/4 T MCE30/C	80	60	160	65	197	800	540	360	320	19	353	50	32	1004	92,6	1104	97,6

DAB PUMPS si riserva il diritto di apportare modifiche senza obbligo di preavviso

KDNE 32-160 - 4 POLI - ELETTROPOMPE CENTRIFUGHE NORMALIZZATE CON INVERTER PER IMPIANTI DI CIRCOLAZIONE

MCE-C

Campo di temperatura del liquido: da -10°C a +140°C (MCE/C) - **Massima temperatura ambiente:** +40°C

= 1450 1/min

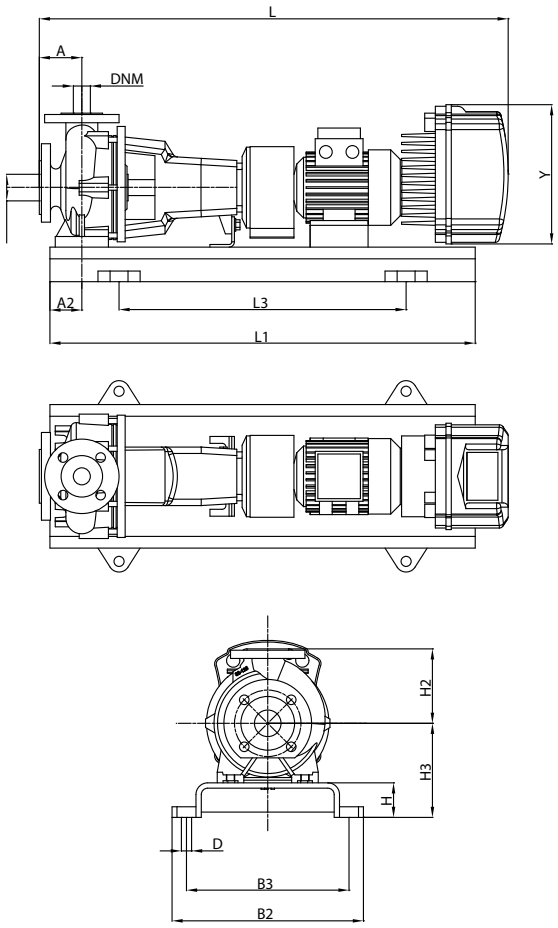

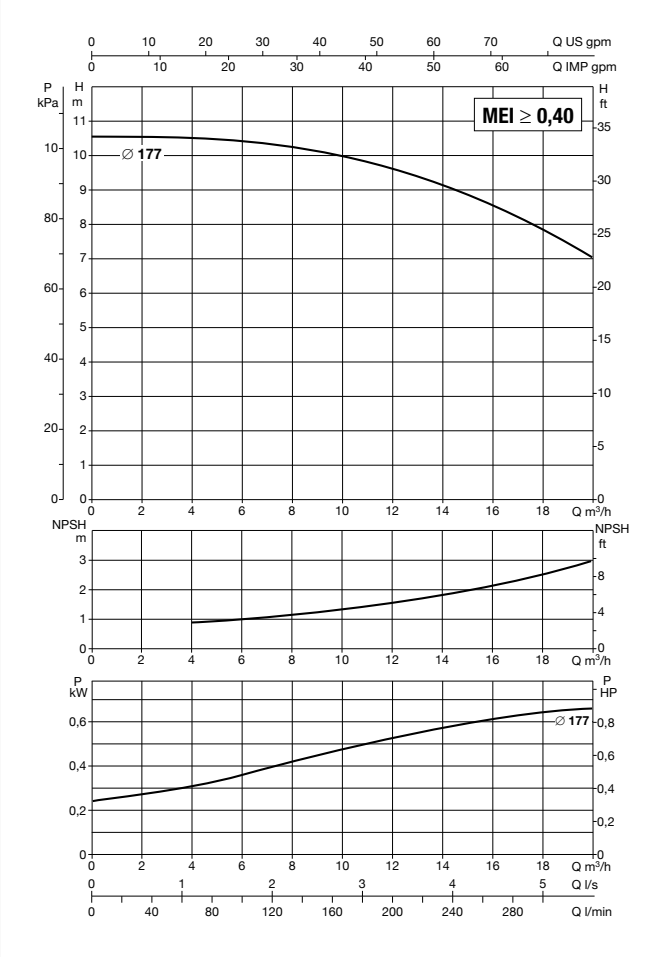

Vedi riferimenti efficienza idraulica a pag. 241

Le curve di prestazione sono basate su valori di viscosità cinematica = 1 mm²/s e densità pari a 1000 kg/m³. Tolleranza delle curve secondo ISO9906.

MODELLO	MODELLO MCE	ALIMENTAZIONE 50 Hz	P2 NOMINALE		In A
			kW	HP	
KDNE 32-160/177/A/BAQE/1/1,1/4 M MCE11/C	MCE11/C	1 x 230 ~V	1,1	1,5	10,9
KDNE 32-160/177/A/BAQE/1/1,1/4 T MCE30/C	MCE30/C	3 x 400 ~V	1,1	1,5	3,4

MODELLO	A	A2	H2	H	H3	L1	L3	B2	B3	D	Y	DIMENSIONI FLANGE (mm)		GIUNTO STANDARD		GIUNTO SPAZIATORE	
												DNA	DNM	L	PESO Kg	L	PESO Kg
KDNE 32-160/177/A/BAQE/1/1,1/4 M MCE11/C	80	60	160	65	197	800	540	360	320	19	262	50	32	989	92	1089	97
KDNE 32-160/177/A/BAQE/1/1,1/4 T MCE30/C	80	60	160	65	197	800	540	360	320	19	353	50	32	1056	94,2	1156	99,6

DAB PUMPS si riserva il diritto di apportare modifiche senza obbligo di preavviso

KDNE 32-200.1 - 4 POLI - ELETTROPOMPE CENTRIFUGHE NORMALIZZATE CON INVERTER PER IMPIANTI DI CIRCOLAZIONE

MCE-C

Campo di temperatura del liquido: da -10°C a +140°C (MCE/C) - Massima temperatura ambiente: +40°C

= 1450 1/min

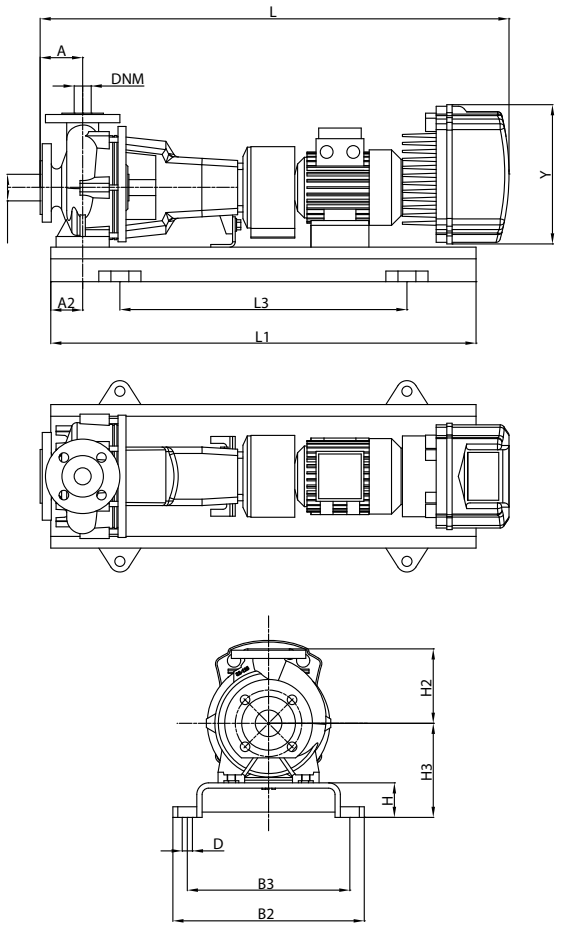

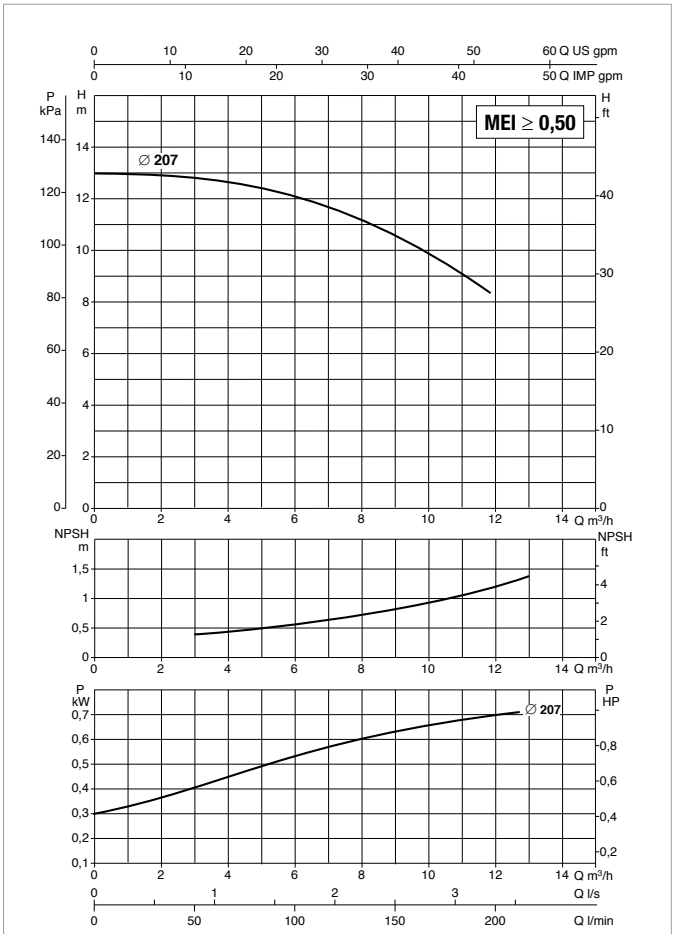

Vedi riferimenti efficienza idraulica a pag. 241

Le curve di prestazione sono basate su valori di viscosità cinematica = 1 mm²/s e densità pari a 1000 kg/m³. Tolleranza delle curve secondo ISO9906.

MODELLO	MODELLO MCE	ALIMENTAZIONE 50 Hz	P2 NOMINALE		In A
			kW	HP	
KDNE 32-200.1/207/A/BAQE/1/1.1/4 M MCE11/C	MCE11/C	1 x 230 ~V	1,1	1,5	10,9
KDNE 32-200.1/207/A/BAQE/1/1.1/4 T MCE30/C	MCE30/C	3 x 400 ~V	1,1	1,5	3,4

MODELLO	A	A2	H2	H	H3	L1	L3	B2	B3	D	Y	DIMENSIONI FLANGE (mm)		GIUNTO STANDARD		GIUNTO SPAZIATORE	
												DNA	DNM	L	PESO Kg	L	PESO Kg
KDNE 32-200.1/207/A/BAQE/1/1.1/4 M MCE11/C	80	60	180	65	225	800	540	360	320	19	262	50	32	989	110	1089	115
KDNE 32-200.1/207/A/BAQE/1/1.1/4 T MCE30/C	80	60	180	65	225	800	540	360	320	19	353	50	32	1056	112,6	1156	117,6

DAB PUMPS si riserva il diritto di apportare modifiche senza obbligo di preavviso

KDNE 32-200 - 4 POLI - ELETTROPOMPE CENTRIFUGHE NORMALIZZATE CON INVERTER PER IMPIANTI DI CIRCOLAZIONE

MCE-C

Campo di temperatura del liquido: da -10°C a +140°C (MCE/C) - **Massima temperatura ambiente:** +40°C

= 1450 1/min

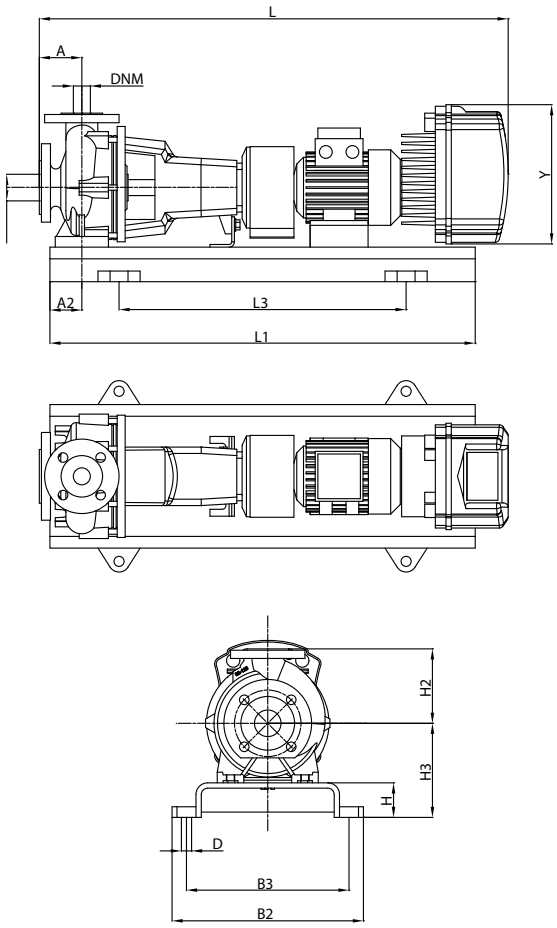

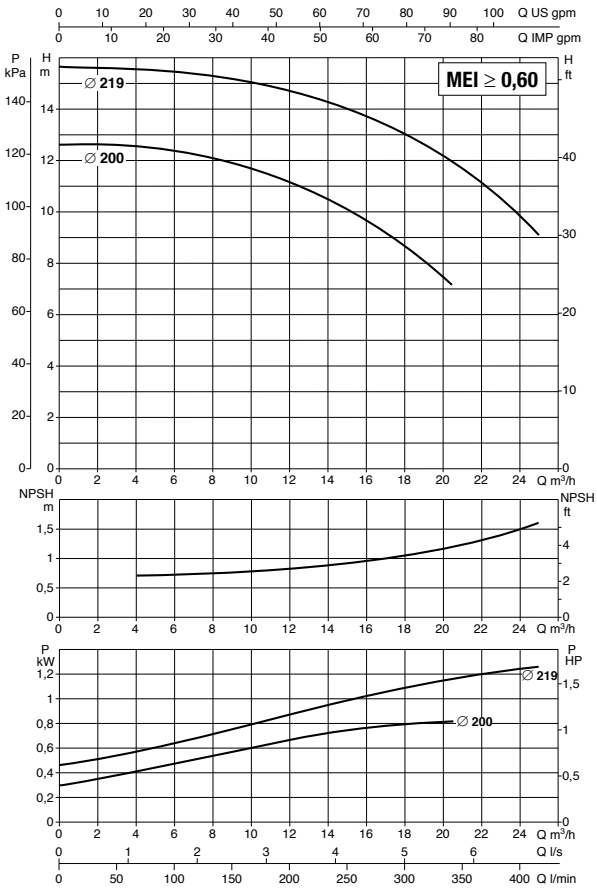

Vedi riferimenti efficienza idraulica a pag. 241

Le curve di prestazione sono basate su valori di viscosità cinematica = 1 mm²/s e densità pari a 1000 kg/m³. Tolleranza delle curve secondo ISO9906.

MODELLO	MODELLO MCE	ALIMENTAZIONE 50 Hz	P2 NOMINALE		In A
			kW	HP	
KDNE 32-200/200/A/BAQE/1/1,1/4 M MCE11/C	MCE11/C	1 x 230 ~V	1,1	1,5	10,9
KDNE 32-200/200/A/BAQE/1/1,1/4 T MCE30/C	MCE30/C	3 x 400 ~V	1,1	1,5	3,4
KDNE 32-200/219/A/BAQE/1/2,2/4 M MCE22/C	MCE22/C	1 x 230 ~V	2,2	3	19,7
KDNE 32-200/219/A/BAQE/1/2,2/4 T MCE30/C	MCE30/C	3 x 400 ~V	2,2	3	6,4

MODELLO	A	A2	H2	H	H3	L1	L3	B2	B3	D	Y	DIMENSIONI FLANGE (mm)		GIUNTO STANDARD		GIUNTO SPAZIATORE	
												DNA	DNM	L	PESO Kg	L	PESO Kg
KDNE 32-200/200/A/BAQE/1/1,1/4 M MCE11/C	80	60	180	65	225	800	540	360	320	19	262	50	32	989	105	1089	110
KDNE 32-200/200/A/BAQE/1/1,1/4 T MCE30/C	80	60	180	65	225	800	540	360	320	19	353	50	32	1056	17,6	1156	112,6
KDNE 32-200/219/A/BAQE/1/2,2/4 M MCE22/C	80	60	180	65	225	900	600	390	350	19	262	50	32	1026	106	1126	111
KDNE 32-200/219/A/BAQE/1/2,2/4 T MCE30/C	80	60	180	65	225	900	600	390	350	19	353	50	32	1093	108,6	1193	113,6

DAB PUMPS si riserva il diritto di apportare modifiche senza obbligo di preavviso

KDNE 40-125 - 4 POLI - ELETTROPOMPE CENTRIFUGHE NORMALIZZATE CON INVERTER PER IMPIANTI DI CIRCOLAZIONE

MCE-C

Campo di temperatura del liquido: da -10°C a +140°C (MCE/C) - **Massima temperatura ambiente:** +40°C

= 1450 1/min

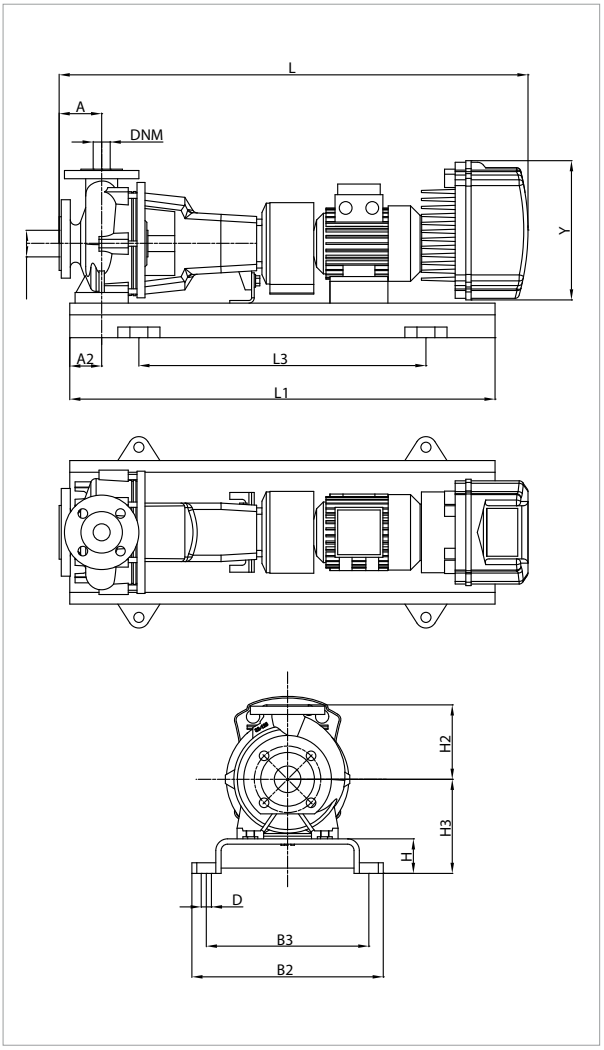

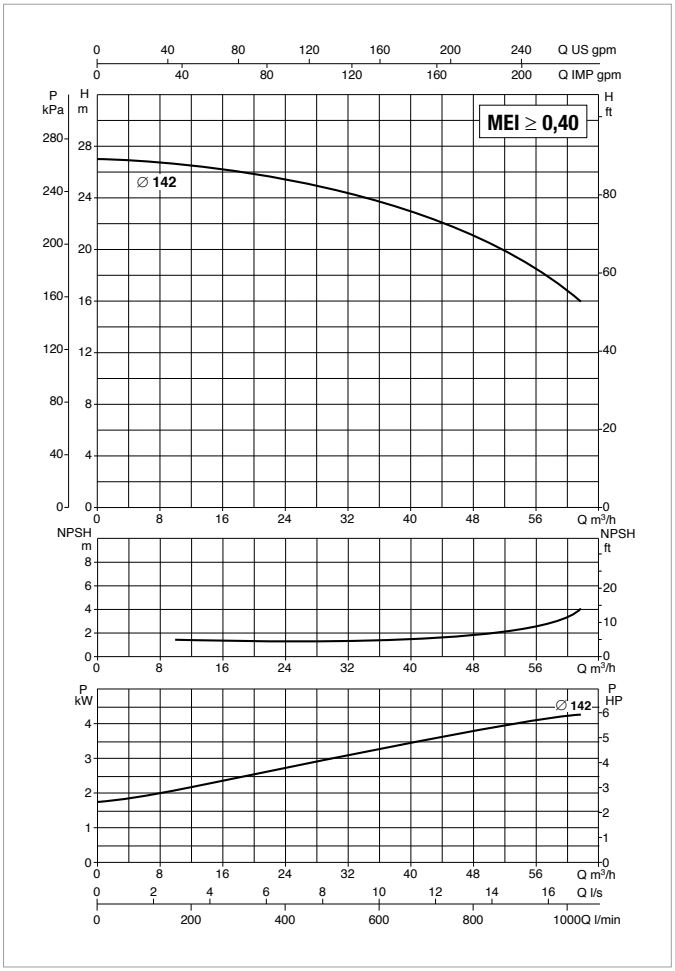

Vedi riferimenti efficienza idraulica a pag. 241

Le curve di prestazione sono basate su valori di viscosità cinematica = 1 mm²/s e densità pari a 1000 kg/m³. Tolleranza delle curve secondo ISO9906.

MODELLO	MODELLO MCE	ALIMENTAZIONE 50 Hz	P2 NOMINALE		In A
			kW	HP	
KDNE 40-125/142/A/BAQE/1/1.1/4 M MCE11/C	MCE11/C	1 x 230 ~V	1,1	1,5	10,9
KDNE 40-125/142/A/BAQE/1/1.1/4 T MCE30/C	MCE30/C	3 x 400 ~V	1,1	1,5	3,4

MODELLO	A	A2	H2	H	H3	L1	L3	B2	B3	D	Y	DIMENSIONI FLANGE (mm)		GIUNTO STANDARD		GIUNTO SPAZIATORE	
												DNA	DNM	L	PESO Kg	L	PESO Kg
KDNE 40-125/142/A/BAQE/1/1.1/4 M MCE11/C	80	60	140	65	177	800	540	360	320	19	262	65	40	989	90	1089	95
KDNE 40-125/142/A/BAQE/1/1.1/4 T MCE30/C	80	60	140	65	177	800	540	360	320	19	353	65	40	1056	92,6	1156	97,6

DAB PUMPS si riserva il diritto di apportare modifiche senza obbligo di preavviso

KDNE 40-160 - 4 POLI - ELETTROPOMPE CENTRIFUGHE NORMALIZZATE CON INVERTER PER IMPIANTI DI CIRCOLAZIONE

MCE-C

Campo di temperatura del liquido: da -10°C a +140°C (MCE/C) - Massima temperatura ambiente: +40°C

= 1450 1/min

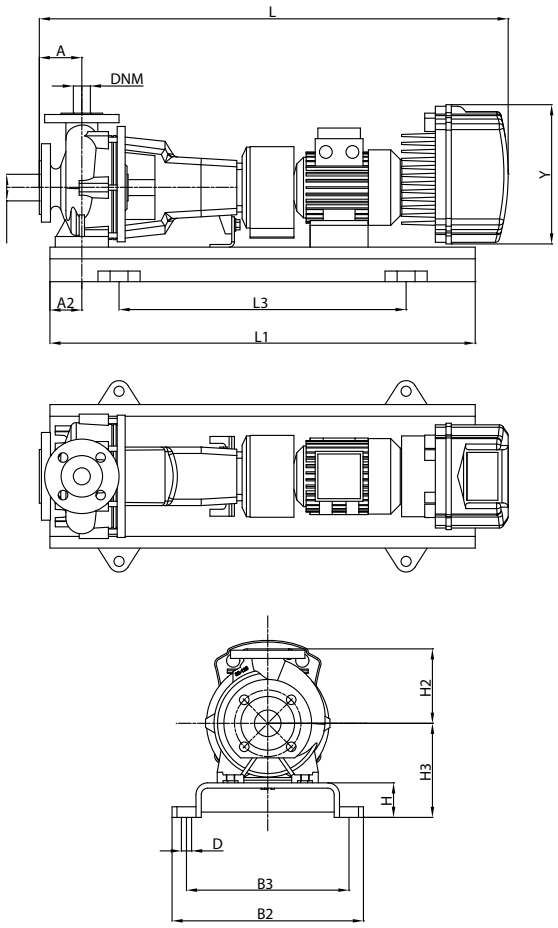

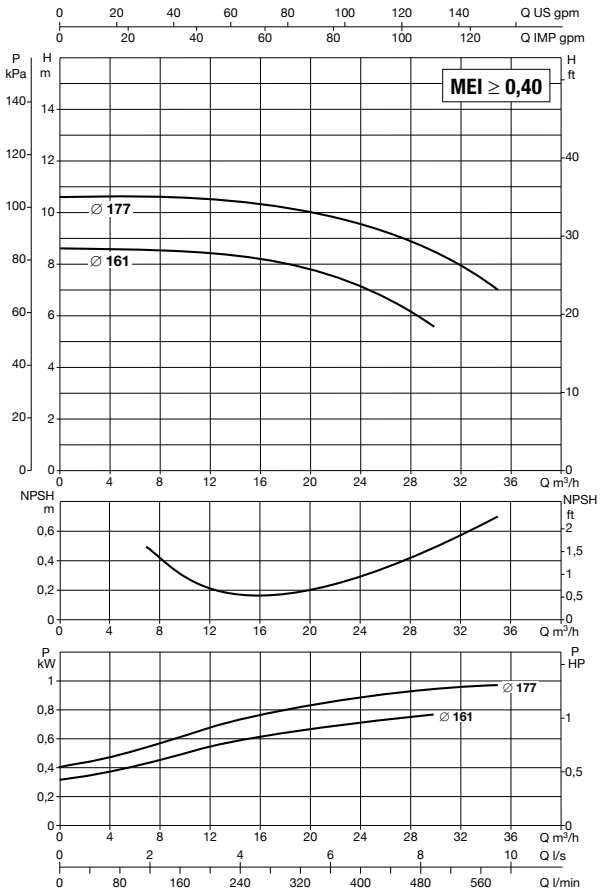

Vedi riferimenti efficienza idraulica a pag. 241

Le curve di prestazione sono basate su valori di viscosità cinematica = 1 mm²/s e densità pari a 1000 kg/m³. Tolleranza delle curve secondo ISO9906.

MODELLO	MODELLO MCE	ALIMENTAZIONE 50 Hz	P2 NOMINALE		In A
			kW	HP	
KDNE 40-160/161/A/BAQE/1/1,1/4 M MCE11/C	MCE11/C	1 x 230 ~V	1,1	1,5	10,9
KDNE 40-160/161/A/BAQE/1/1,1/4 T MCE30/C	MCE30/C	3 x 400 ~V	1,1	1,5	3,4
KDNE 40-160/177/A/BAQE/1/1,5/4 M MCE15/C	MCE15/C	1 x 230 ~V	1,5	2	14,1
KDNE 40-160/177/A/BAQE/1/1,5/4 T MCE30/C	MCE30/C	3 x 400 ~V	1,5	2	4,5

MODELLO	A	A2	H2	H	H3	L1	L3	B2	B3	D	Y	DIMENSIONI FLANGE (mm)		GIUNTO STANDARD		GIUNTO SPAZIATORE	
												DNA	DNM	L	PESO Kg	L	PESO Kg
KDNE 40-160/161/A/BAQE/1/1,1/4 M MCE11/C	80	60	160	65	197	800	540	360	320	19	262	65	40	989	95	1089	100
KDNE 40-160/161/A/BAQE/1/1,1/4 T MCE30/C	80	60	160	65	197	800	540	360	320	19	353	65	40	1056	97,6	1156	102,6
KDNE 40-160/177/A/BAQE/1/1,5/4 M MCE15/C	80	60	160	65	197	900	600	390	350	19	262	65	40	989	105	1089	110
KDNE 40-160/177/A/BAQE/1/1,5/4 T MCE30/C	80	60	160	65	197	900	600	390	350	19	353	65	40	1056	107,6	1156	112,6

DAB PUMPS si riserva il diritto di apportare modifiche senza obbligo di preavviso

KDNE 40-200 - 4 POLI - ELETTROPOMPE CENTRIFUGHE NORMALIZZATE CON INVERTER PER IMPIANTI DI CIRCOLAZIONE

MCE-C

Campo di temperatura del liquido: da -10°C a +140°C (MCE/C) - Massima temperatura ambiente: +40°C

= 1450 1/min

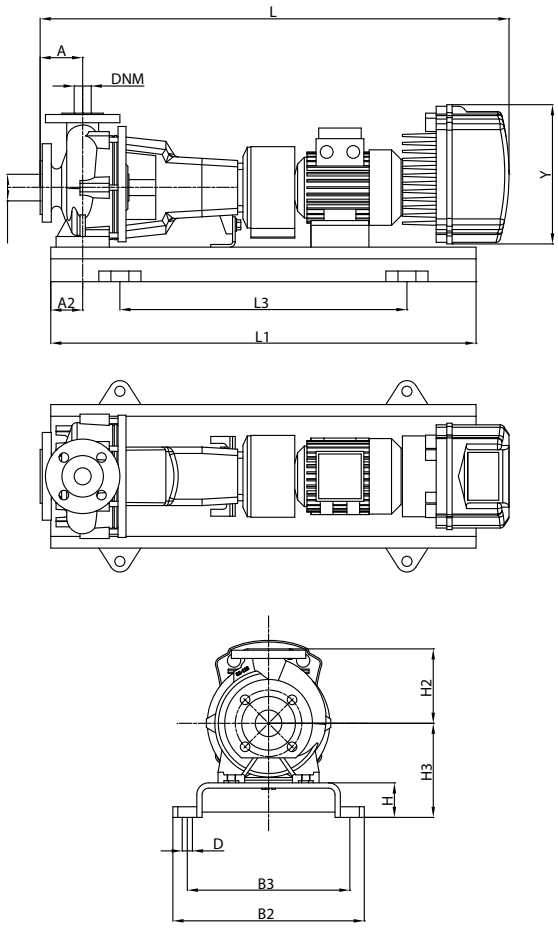

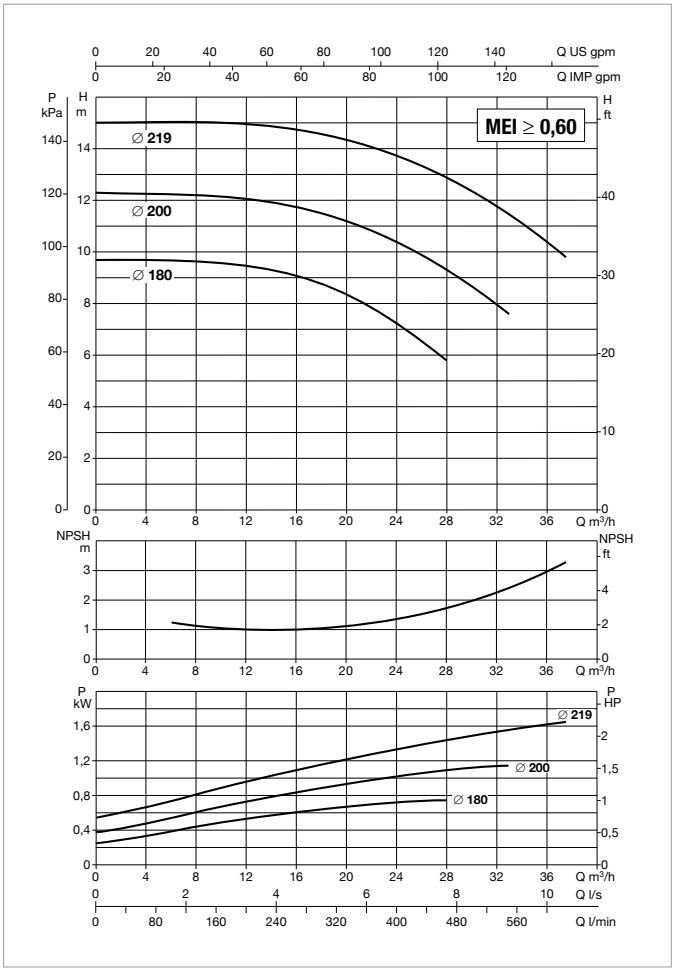

Vedi riferimenti efficienza idraulica a pag. 241

Le curve di prestazione sono basate su valori di viscosità cinematica = 1 mm²/s e densità pari a 1000 kg/m³. Tolleranza delle curve secondo ISO9906.

MODELLO	MODELLO MCE	ALIMENTAZIONE 50 Hz	P2 NOMINALE		In A
			kW	HP	
KDNE 40-200/180/A/BAQE/1/1,1/4 M MCE11/C	MCE11/C	1 x 230 ~V	1,1	1,5	10,9
KDNE 40-200/180/A/BAQE/1/1,1/4 T MCE30/C	MCE30/C	3 x 400 ~V	1,1	1,5	3,4
KDNE 40-200/200/A/BAQE/1/1,5/4 M MCE15/C	MCE15/C	1 x 230 ~V	1,5	2	14,1
KDNE 40-200/200/A/BAQE/1/1,5/4 T MCE30/C	MCE30/C	3 x 400 ~V	1,5	2	4,5
KDNE 40-200/219/A/BAQE/1/2,2/4 M MCE22/C	MCE22/C	1 x 230 ~V	2,2	3	19,7
KDNE 40-200/219/A/BAQE/1/2,2/4 T MCE30/C	MCE30/C	3 x 400 ~V	2,2	3	6,4

MODELLO	A	A2	H2	H	H3	L1	L3	B2	B3	D	Y	DIMENSIONI FLANGE (mm)		GIUNTO STANDARD		GIUNTO SPAZIATORE	
												DNA	DNM	L	PESO Kg	L	PESO Kg
KDNE 40-200/180/A/BAQE/1/1,1/4 M MCE11/C	100	60	180	65	225	900	600	390	350	19	262	65	40	1009	105	1109	110
KDNE 40-200/180/A/BAQE/1/1,1/4 T MCE30/C	100	60	180	65	225	900	600	390	350	19	353	65	40	1076	107,6	1176	112,6
KDNE 40-200/200/A/BAQE/1/1,5/4 M MCE15/C	100	60	180	65	225	900	600	390	350	19	262	65	40	1009	109	1109	114
KDNE 40-200/200/A/BAQE/1/1,5/4 T MCE30/C	100	60	180	65	225	900	600	390	350	19	353	65	40	1076	111,6	1176	116,6
KDNE 40-200/219/A/BAQE/1/2,2/4 M MCE22/C	100	60	180	65	225	900	600	390	350	19	262	65	40	1046	115	1146	120
KDNE 40-200/219/A/BAQE/1/2,2/4 T MCE30/C	100	60	180	65	225	900	600	390	350	19	353	65	40	1113	117,6	1213	122,6

DAB PUMPS si riserva il diritto di apportare modifiche senza obbligo di preavviso

KDNE 40-250 - 4 POLI - ELETTROPOMPE CENTRIFUGHE NORMALIZZATE CON INVERTER PER IMPIANTI DI CIRCOLAZIONE

MCE-C

Campo di temperatura del liquido: da -10°C a +140°C (MCE/C) - **Massima temperatura ambiente:** +40°C

= 1450 1/min

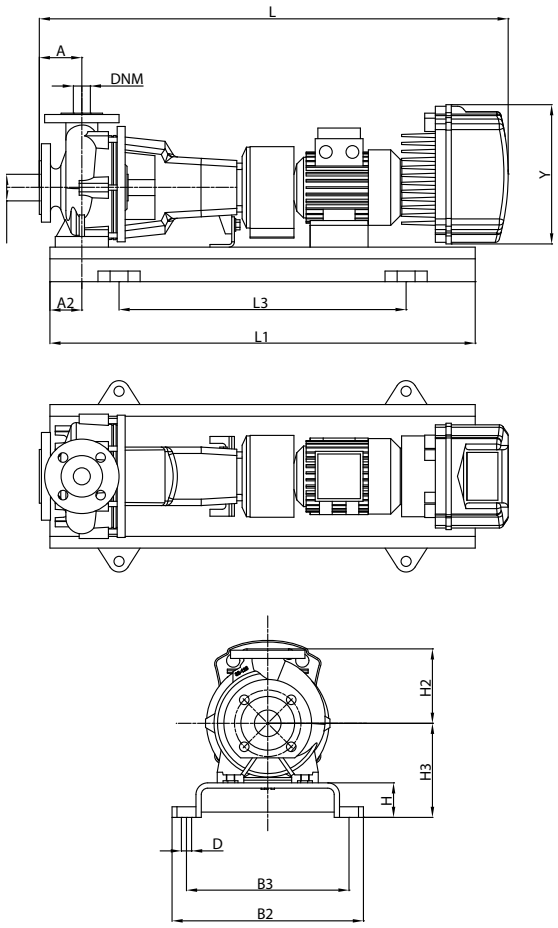

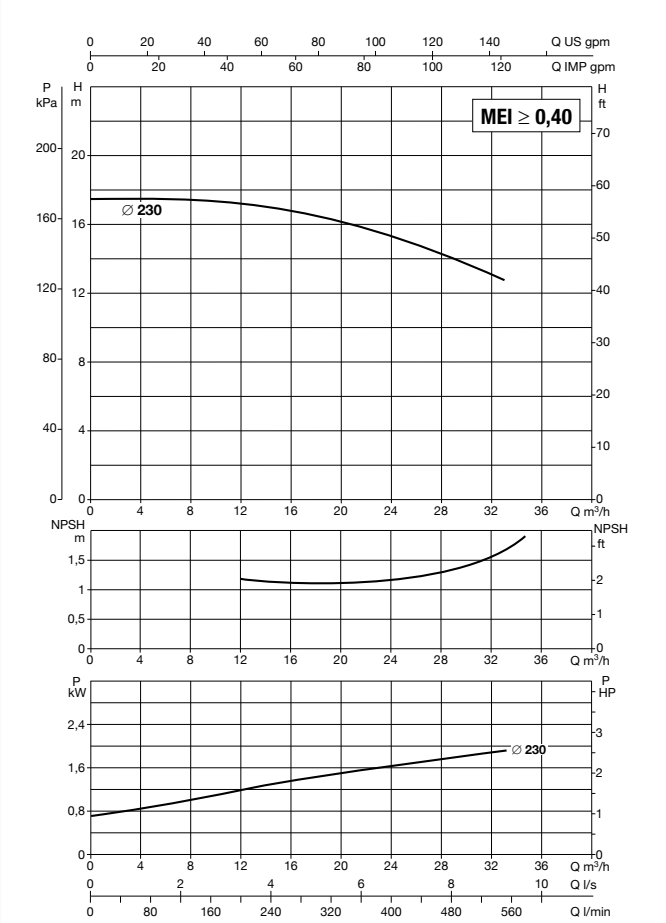

Vedi riferimenti efficienza idraulica a pag. 241

Le curve di prestazione sono basate su valori di viscosità cinematica = 1 mm²/s e densità pari a 1000 kg/m³. Tolleranza delle curve secondo ISO9906.

MODELLO	MODELLO MCE	ALIMENTAZIONE 50 Hz	P2 NOMINALE		In A
			kW	HP	
KDNE 40-250/230/A/BAQE/1/2,2/4 M MCE22/C	MCE22/C	1 x 230 ~V	2,2	3	19,7
KDNE 40-250/230/A/BAQE/1/2,2/4 T MCE30/C	MCE30/C	3 x 400 ~V	2,2	3	6,4

MODELLO	A	A2	H2	H	H3	L1	L3	B2	B3	D	Y	DIMENSIONI FLANGE (mm)		GIUNTO STANDARD		GIUNTO SPAZIATORE	
												DNA	DNM	L	PESO Kg	L	PESO Kg
KDNE 40-250/230/A/BAQE/1/2,2/4 M MCE22/C	100	75	225	80	260	1000	660	450	400	24	262	65	40	1046	133	1146	138
KDNE 40-250/230/A/BAQE/1/2,2/4 T MCE30/C	100	75	225	80	260	1000	660	450	400	24	353	65	40	1113	135,6	1213	140,6

DAB PUMPS si riserva il diritto di apportare modifiche senza obbligo di preavviso

KDNE 40-250 - 4 POLI - ELETTROPOMPE CENTRIFUGHE NORMALIZZATE CON INVERTER PER IMPIANTI DI CIRCOLAZIONE O PRESSURIZZAZIONE

MCE-C MCE-P

Campo di temperatura del liquido: da -10°C a +140°C (MCE/C) - da -10°C a +80°C (MCE/P) - **Massima temperatura ambiente:** +40°C

= 1450 1/min

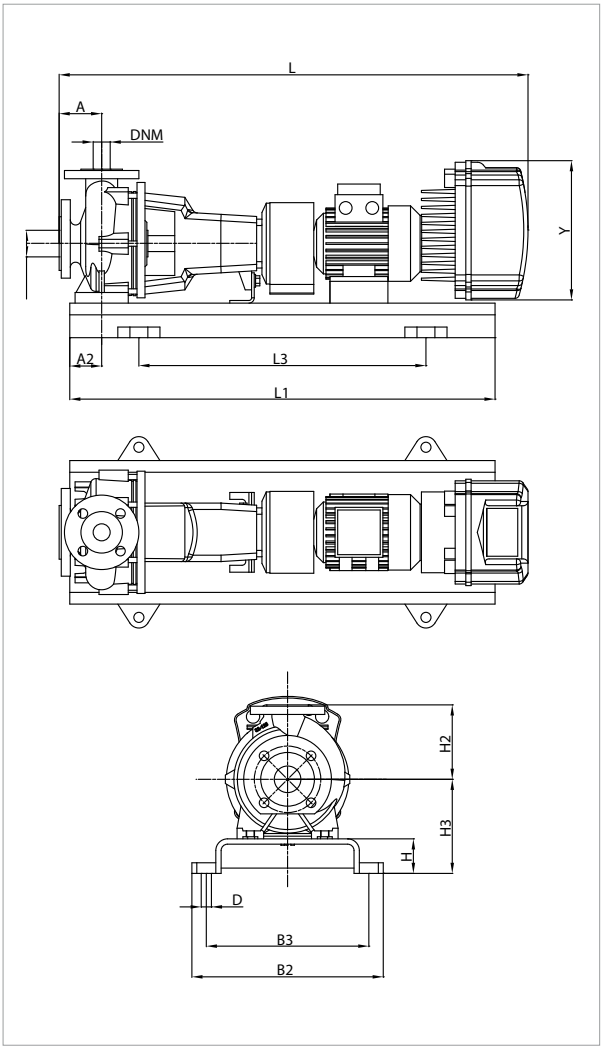

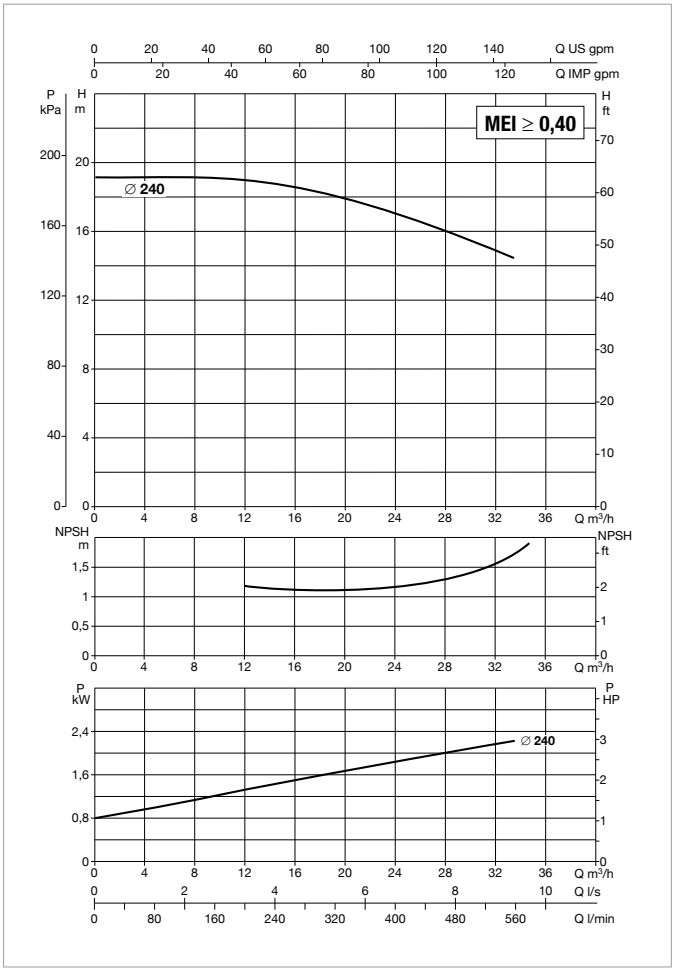

Vedi riferimenti efficienza idraulica a pag. 241

Le curve di prestazione sono basate su valori di viscosità cinematica = 1 mm²/s e densità pari a 1000 kg/m³. Tolleranza delle curve secondo ISO9906.

MODELLO	MODELLO MCE	ALIMENTAZIONE 50 Hz	P2 NOMINALE		In A
			kW	HP	
KDNE 40-250/240/A/BAQE/1/3/4 T MCE30/C-P	MCE30/C - MCE30/P	3 x 400 ~V	3	4	7,9

MODELLO	A	A2	H2	H	H3	L1	L3	B2	B3	D	Y	DIMENSIONI FLANGE (mm)		GIUNTO STANDARD		GIUNTO SPAZIATORE	
												DNA	DNM	L	PESO Kg	L	PESO Kg
KDNE 40-250/240/A/BAQE/1/3/4 T MCE30/C-P	100	75	225	80	260	1000	660	450	400	24	353	65	40	1046	158	1146	163

DAB PUMPS si riserva il diritto di apportare modifiche senza obbligo di preavviso

KDNE 40-250 - 4 POLI - ELETTROPOMPE CENTRIFUGHE NORMALIZZATE CON INVERTER PER IMPIANTI DI PRESSURIZZAZIONE

MCE-P

Campo di temperatura del liquido: da -10°C a +80°C (MCE/P) - **Massima temperatura ambiente:** +40°C

= 1450 1/min

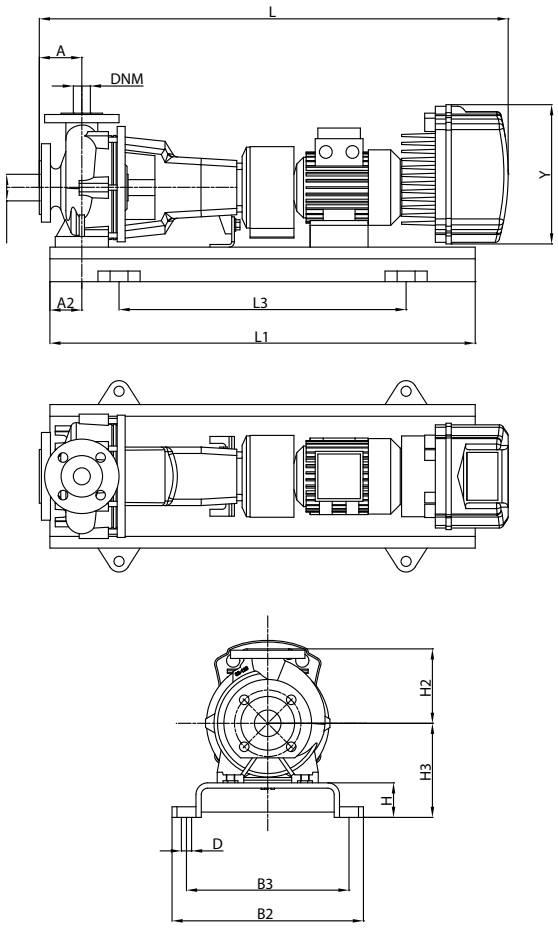

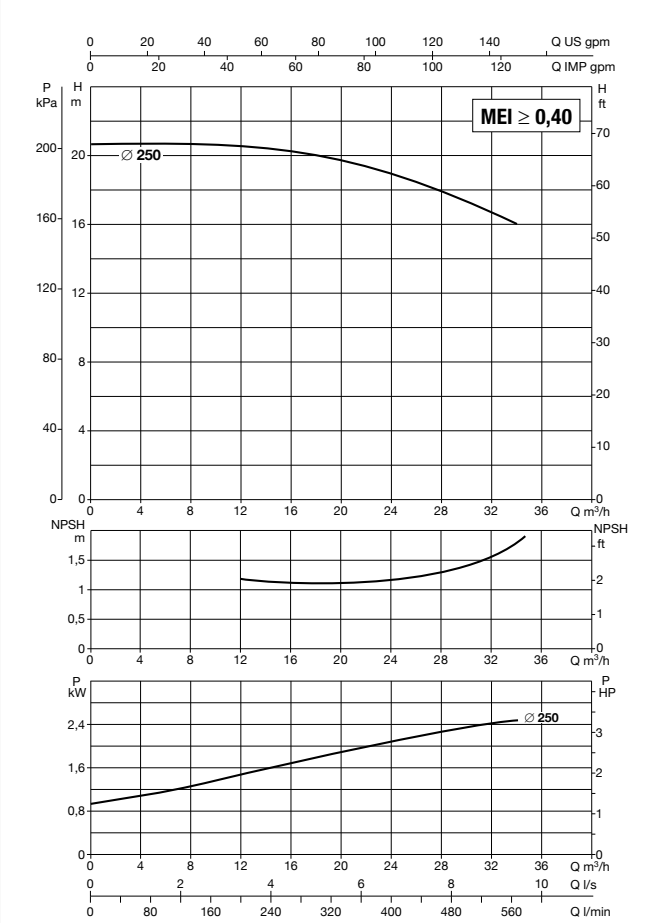

Vedi riferimenti efficienza idraulica a pag. 241

Le curve di prestazione sono basate su valori di viscosità cinematica = 1 mm²/s e densità pari a 1000 kg/m³. Tolleranza delle curve secondo ISO9906.

MODELLO	MODELLO MCE	ALIMENTAZIONE 50 Hz	P2 NOMINALE		In A
			kW	HP	
KDNE 40-250/250/A/BAQE/1/4/4 MCE55/P	MCE30/P	3 x 400 ~V	3	4	8,8

MODELLO	A	A2	H2	H	H3	L1	L3	B2	B3	D	Y	DIMENSIONI FLANGE (mm)		GIUNTO STANDARD		GIUNTO SPAZIATORE	
												DNA	DNM	L	PESO Kg	L	PESO Kg
KDNE 40-250/250/A/BAQE/1/4/4 MCE55/P	100	75	225	80	260	1120	740	490	440	24	353	65	40	1069	209	1169	214

DAB PUMPS si riserva il diritto di apportare modifiche senza obbligo di preavviso

KDNE 40-250 - 4 POLI - ELETTROPOMPE CENTRIFUGHE NORMALIZZATE CON INVERTER PER IMPIANTI DI CIRCOLAZIONE

MCE-C

Campo di temperatura del liquido: da -10°C a +140°C (MCE/C) - **Massima temperatura ambiente:** +40°C

= 1450 1/min

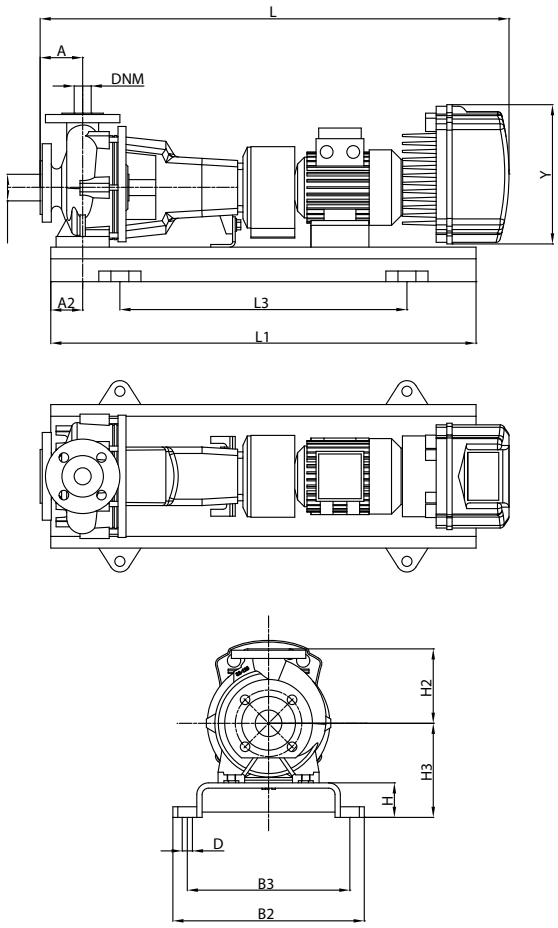

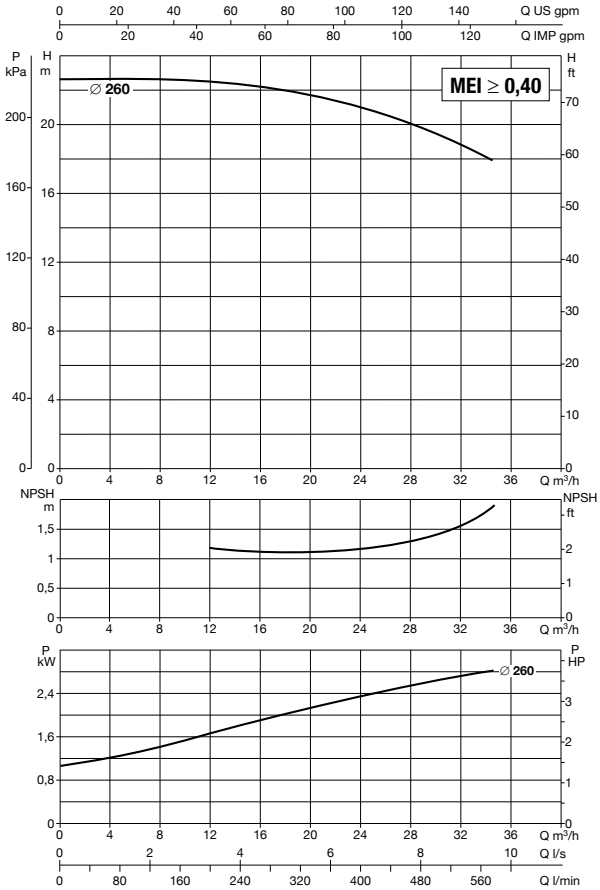

Vedi riferimenti efficienza idraulica a pag. 241

Le curve di prestazione sono basate su valori di viscosità cinematica = 1 mm²/s e densità pari a 1000 kg/m³. Tolleranza delle curve secondo ISO9906.

MODELLO	MODELLO MCE	ALIMENTAZIONE 50 Hz	P2 NOMINALE		In A
			kW	HP	
KDNE 40-250/260/A/BAQE/1/4/4 T MCE55/C	MCE55/C	3 x 400 ~V	4	5,5	10,0

MODELLO	A	A2	H2	H	H3	L1	L3	B2	B3	D	Y	DIMENSIONI FLANGE (mm)		GIUNTO STANDARD		GIUNTO SPAZIATORE	
												DNA	DNM	L	PESO Kg	L	PESO Kg
KDNE 40-250/260/A/BAQE/1/4/4 T MCE55/C	100	75	225	80	260	1000	660	450	400	24	353	65	40	1069	209	1169	214

DAB PUMPS si riserva il diritto di apportare modifiche senza obbligo di preavviso

KDNE 50-125 - 4 POLI - ELETTROPOMPE CENTRIFUGHE NORMALIZZATE CON INVERTER PER IMPIANTI DI CIRCOLAZIONE

MCE-C

Campo di temperatura del liquido: da -10°C a +140°C (MCE/C) - **Massima temperatura ambiente:** +40°C

= 1450 1/min

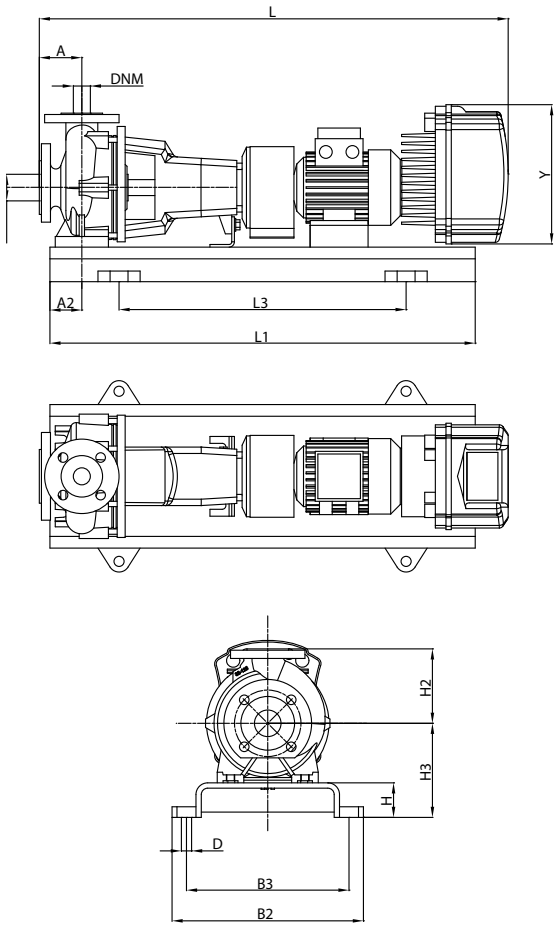

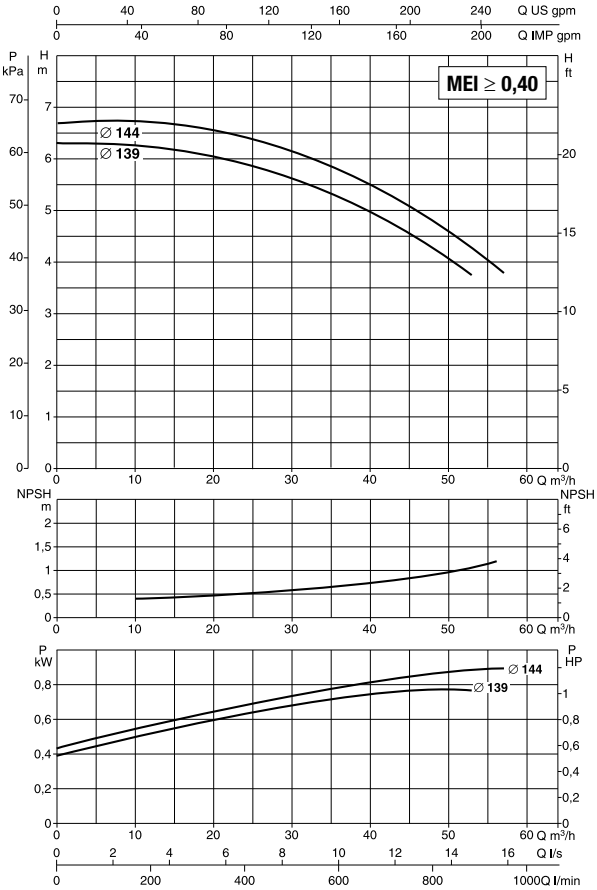

Vedi riferimenti efficienza idraulica a pag. 241

Le curve di prestazione sono basate su valori di viscosità cinematica = 1 mm²/s e densità pari a 1000 kg/m³. Tolleranza delle curve secondo ISO9906.

MODELLO	MODELLO MCE	ALIMENTAZIONE 50 Hz	P2 NOMINALE		In A
			kW	HP	
KDNE 50-125/139/A/BAQE/1/1,1/4 M MCE11/C	MCE11/C	1 x 230 ~V	1,1	1,5	10,9
KDNE 50-125/139/A/BAQE/1/1,1/4 T MCE30/C	MCE30/C	3 x 400 ~V	1,1	1,5	3,4
KDNE 50-125/144/A/BAQE/1/1,5/4 M MCE15/C	MCE15/C	1 x 230 ~V	1,5	2	14,1
KDNE 50-125/144/A/BAQE/1/1,5/4 T MCE30/C	MCE30/C	3 x 400 ~V	1,5	2	4,5

MODELLO	A	A2	H2	H	H3	L1	L3	B2	B3	D	Y	DIMENSIONI FLANGE (mm)		GIUNTO STANDARD		GIUNTO SPAZIATORE	
												DNA	DNM	L	PESO Kg	L	PESO Kg
KDNE 50-125/139/A/BAQE/1/1,1/4 M MCE11/C	100	60	160	65	197	800	540	360	320	19	262	65	50	1009	97	1109	102
KDNE 50-125/139/A/BAQE/1/1,1/4 T MCE30/C	100	60	160	65	197	800	540	360	320	19	353	65	50	1076	99,6	1176	104,6
KDNE 50-125/144/A/BAQE/1/1,5/4 M MCE15/C	100	60	160	65	197	900	600	390	350	19	262	65	50	1009	105	1109	110
KDNE 50-125/144/A/BAQE/1/1,5/4 T MCE30/C	100	60	160	65	197	900	600	390	350	19	353	65	50	1076	107,6	1176	112,6

DAB PUMPS si riserva il diritto di apportare modifiche senza obbligo di preavviso

KDNE 50-160 - 4 POLI - ELETTROPOMPE CENTRIFUGHE NORMALIZZATE CON INVERTER PER IMPIANTI DI CIRCOLAZIONE

MCE-C

Campo di temperatura del liquido: da -10°C a +140°C (MCE/C) - Massima temperatura ambiente: +40°C

= 1450 1/min

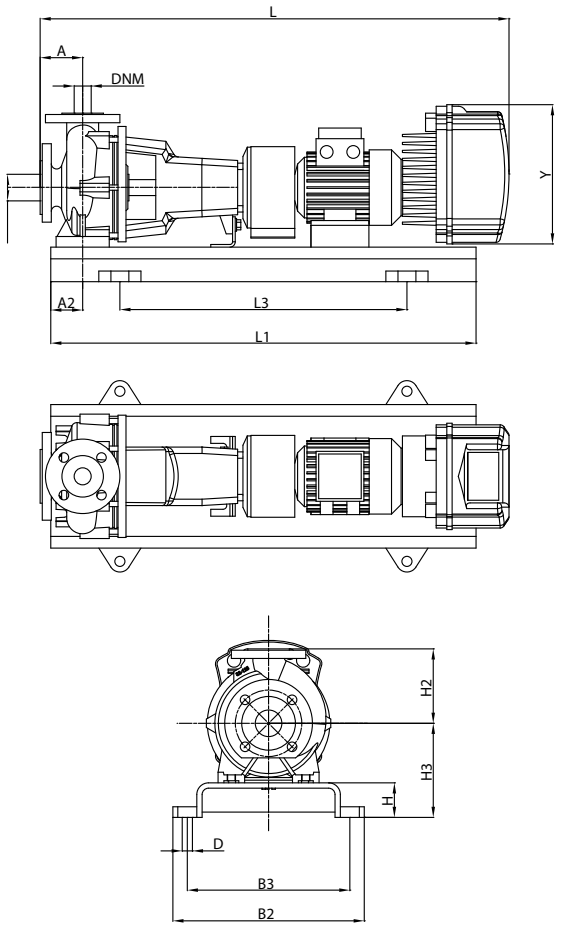

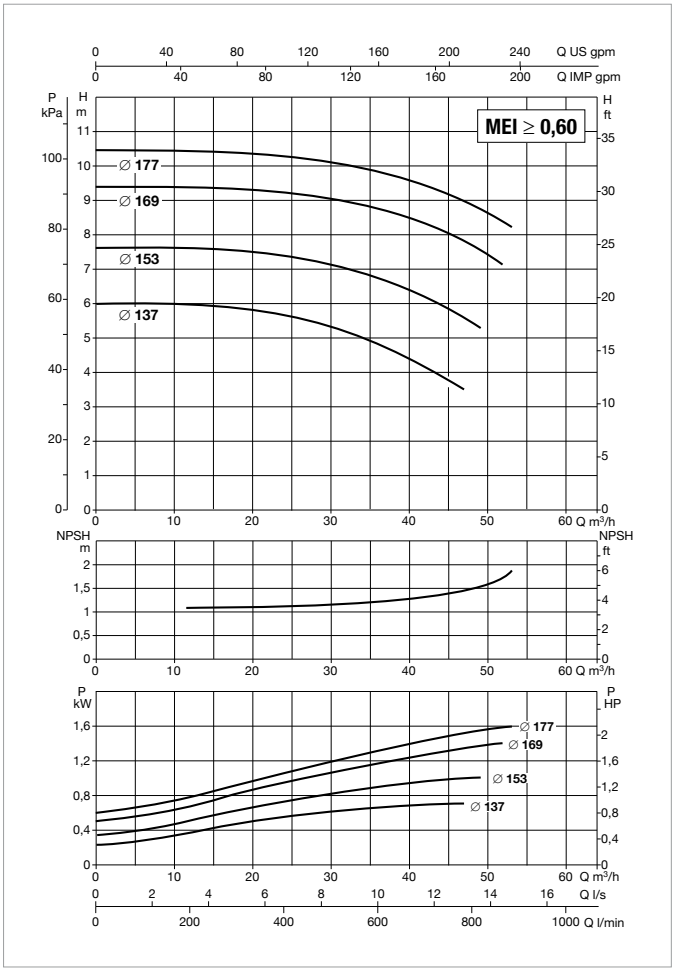

Vedi riferimenti efficienza idraulica a pag. 241

Le curve di prestazione sono basate su valori di viscosità cinematica = 1 mm²/s e densità pari a 1000 kg/m³. Tolleranza delle curve secondo ISO9906.

MODELLO	MODELLO MCE	ALIMENTAZIONE 50 Hz	P2 NOMINALE		In A
			kW	HP	
KDNE 50-160/137/A/BAQE/1/1,1/4 M MCE11/C	MCE11/C	1 x 230 ~V	1,1	1,5	10,9
KDNE 50-160/137/A/BAQE/1/1,1/4 T MCE30/C	MCE30/C	3 x 400 ~V	1,1	1,5	3,4
KDNE 50-160/153/A/BAQE/1/1,5/4 M MCE15/C	MCE15/C	1 x 230 ~V	1,5	2	14,1
KDNE 50-160/153/A/BAQE/1/1,5/4 T MCE30/C	MCE30/C	3 x 400 ~V	1,5	2	4,5
KDNE 50-160/169/A/BAQE/1/2,2/4 M MCE22/C	MCE22/C	1 x 230 ~V	2,2	3	19,7
KDNE 50-160/169/A/BAQE/1/2,2/4 T MCE30/C	MCE30/C	3 x 400 ~V	2,2	3	6,4
KDNE 50-160/177/A/BAQE/1/3/4 T MCE30/C	MCE30/C	3 x 400 ~V	3	4	7,9

MODELLO	A	A2	H2	H	H3	L1	L3	B2	B3	D	Y	DIMENSIONI FLANGE (mm)		GIUNTO STANDARD		GIUNTO SPAZIATORE	
												DNA	DNM	L	PESO Kg	L	PESO Kg
KDNE 50-160/137/A/BAQE/1/1,1/4 M MCE11/C	100	60	180	65	225	900	600	390	350	19	262	65	50	1009	104	1109	109
KDNE 50-160/137/A/BAQE/1/1,1/4 T MCE30/C	100	60	180	65	225	900	600	390	350	19	353	65	50	1076	16,6	1176	11,6
KDNE 50-160/153/A/BAQE/1/1,5/4 M MCE15/C	100	60	180	65	225	900	600	390	350	19	262	65	50	1009	107	1109	112
KDNE 50-160/153/A/BAQE/1/1,5/4 T MCE30/C	100	60	180	65	225	900	600	390	350	19	353	65	50	1076	109,6	1176	114,6
KDNE 50-160/169/A/BAQE/1/2,2/4 M MCE22/C	100	60	180	65	225	900	600	390	350	19	262	65	50	1046	111	1146	116
KDNE 50-160/169/A/BAQE/1/2,2/4 T MCE30/C	100	60	180	65	225	900	600	390	350	19	353	65	50	1113	113,6	1213	118,6
KDNE 50-160/177/A/BAQE/1/3/4 T MCE30/C	100	60	180	65	225	900	600	390	350	19	353	65	50	1046	119	1146	124

DAB PUMPS si riserva il diritto di apportare modifiche senza obbligo di preavviso

KDNE 50-200 - 4 POLI - ELETTROPOMPE CENTRIFUGHE NORMALIZZATE CON INVERTER PER IMPIANTI DI CIRCOLAZIONE

MCE-C

Campo di temperatura del liquido: da -10°C a +140°C (MCE/C) - Massima temperatura ambiente: +40°C

= 1450 1/min

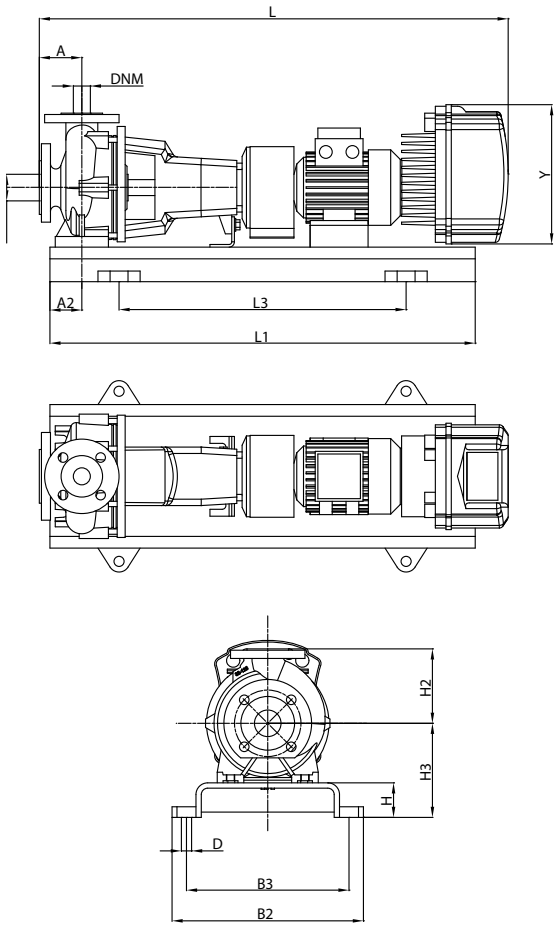

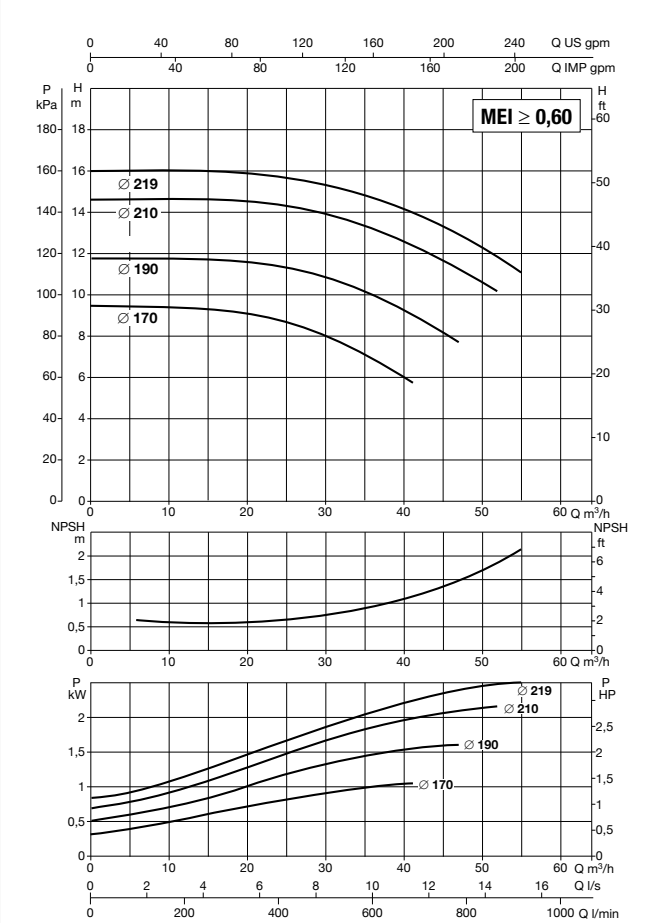

Vedi riferimenti efficienza idraulica a pag. 241

Le curve di prestazione sono basate su valori di viscosità cinematica = 1 mm²/s e densità pari a 1000 kg/m³. Tolleranza delle curve secondo ISO9906.

MODELLO	MODELLO MCE	ALIMENTAZIONE 50 Hz	P2 NOMINALE		In A
			kW	HP	
KDNE 50-200/170/A/BAQE/1/1,5/4 M MCE15/C	MCE15/C	1 x 230 ~V	1,5	2	14,1
KDNE 50-200/170/A/BAQE/1/1,5/4 T MCE30/C	MCE30/C	3 x 400 ~V	1,5	2	4,5
KDNE 50-200/190/A/BAQE/1/2,2/4 M MCE22/C	MCE22/C	1 x 230 ~V	2,2	3	19,7
KDNE 50-200/190/A/BAQE/1/2,2/4 T MCE30/C	MCE30/C	3 x 400 ~V	2,2	3	6,4
KDNE 50-200/210/A/BAQE/1/3/4 T MCE30/C	MCE30/C	3 x 400 ~V	3	4	7,9
KDNE 50-200/219/A/BAQE/1/4/4 T MCE55/C	MCE55/C	3 x 400 ~V	4	5,5	10,0

MODELLO	A	A2	H2	H	H3	L1	L3	B2	B3	D	Y	DIMENSIONI FLANGE (mm)		GIUNTO STANDARD		GIUNTO SPAZIATORE	
												DNA	DNM	L	PESO Kg	L	PESO Kg
KDNE 50-200/170/A/BAQE/1/1,5/4 M MCE15/C	100	60	200	65	225	900	600	390	350	19	262	65	50	1009	118	1109	123
KDNE 50-200/170/A/BAQE/1/1,5/4 T MCE30/C	100	60	200	65	225	900	600	390	350	19	353	65	50	1076	120,6	1176	125,6
KDNE 50-200/190/A/BAQE/1/2,2/4 M MCE22/C	100	60	200	65	225	900	600	390	350	19	262	65	50	1046	127	1146	132
KDNE 50-200/190/A/BAQE/1/2,2/4 T MCE30/C	100	60	200	65	225	900	600	390	350	19	353	65	50	1113	129,6	1213	134,6
KDNE 50-200/210/A/BAQE/1/3/4 T MCE30/C	100	60	200	65	225	900	600	390	350	19	353	65	50	1046	131	1146	136
KDNE 50-200/219/A/BAQE/1/4/4 T MCE55/C	100	60	200	65	225	900	600	390	350	19	353	65	50	1069	131	1169	136

DAB PUMPS si riserva il diritto di apportare modifiche senza obbligo di preavviso

KDNE 50-250 - 4 POLI - ELETTROPOMPE CENTRIFUGHE NORMALIZZATE CON INVERTER PER IMPIANTI DI CIRCOLAZIONE

MCE-C

Campo di temperatura del liquido: da -10°C a +140°C (MCE/C) - **Massima temperatura ambiente:** +40°C

= 1450 1/min

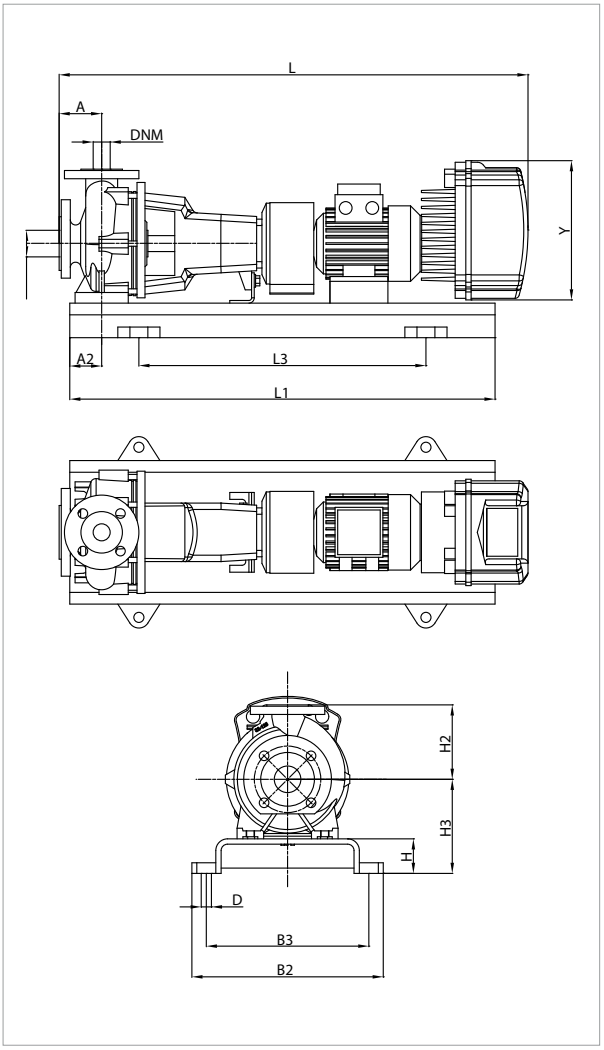

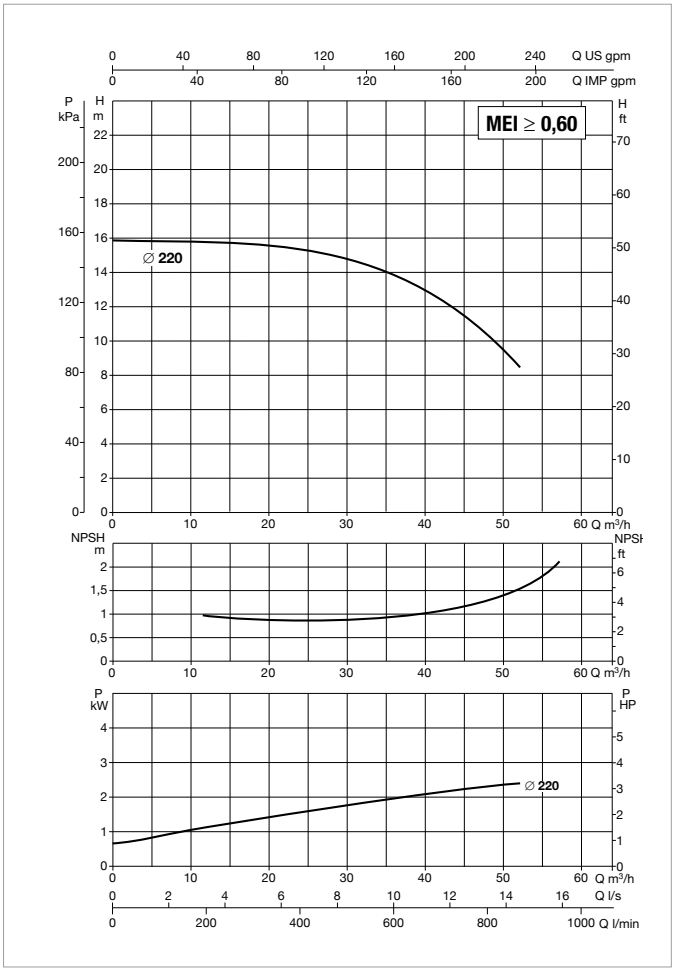

Vedi riferimenti efficienza idraulica a pag. 241

Le curve di prestazione sono basate su valori di viscosità cinematica = 1 mm²/s e densità pari a 1000 kg/m³. Tolleranza delle curve secondo ISO9906.

MODELLO	MODELLO MCE	ALIMENTAZIONE 50 Hz	P2 NOMINALE		In A
			kW	HP	
KDNE 50-250/220/A/BAQE/1/3/4 T MCE30/C	MCE30/C	3 x 400 ~V	3	4	7,9

MODELLO	A	A2	H2	H	H3	L1	L3	B2	B3	D	Y	DIMENSIONI FLANGE (mm)		GIUNTO STANDARD		GIUNTO SPAZIATORE	
												DNA	DNM	L	PESO Kg	L	PESO Kg
KDNE 50-250/220/A/BAQE/1/3/4 T MCE30/C	100	75	225	80	260	1000	660	450	400	24	353	65	50	1046	147	1146	152

DAB PUMPS si riserva il diritto di apportare modifiche senza obbligo di preavviso

KDNE 50-250 - 4 POLI - ELETTROPOMPE CENTRIFUGHE NORMALIZZATE CON INVERTER PER IMPIANTI DI CIRCOLAZIONE O PRESSURIZZAZIONE

MCE-C MCE-P

Campo di temperatura del liquido: da -10°C a +140°C (MCE/C) - da -10°C a +80°C (MCE/P) - **Massima temperatura ambiente:** +40°C

= 1450 1/min

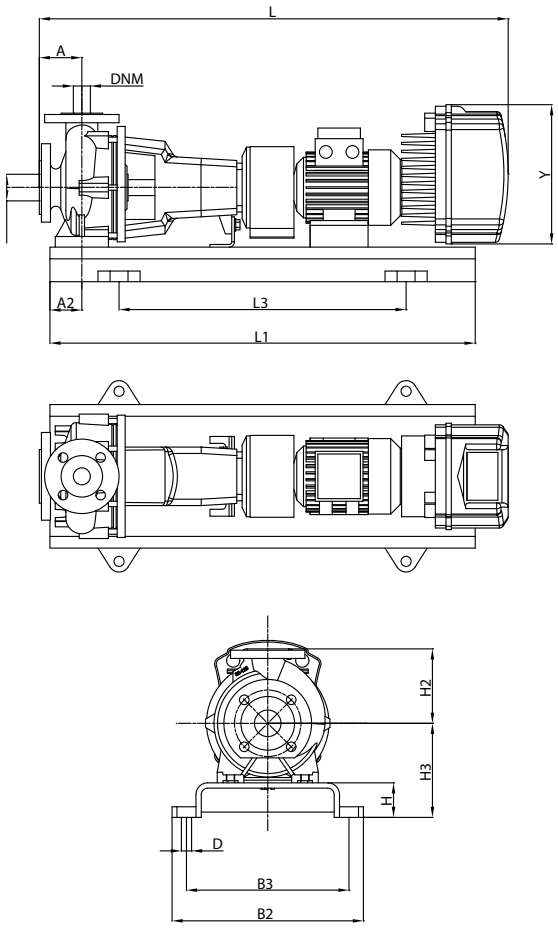

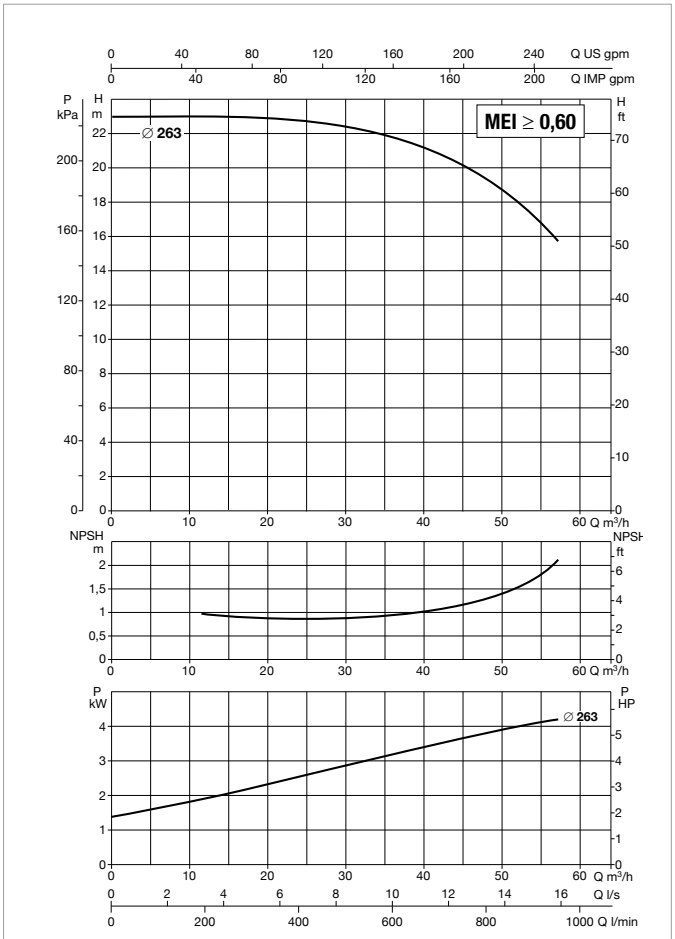

Vedi riferimenti efficienza idraulica a pag. 241

Le curve di prestazione sono basate su valori di viscosità cinematica = 1 mm²/s e densità pari a 1000 kg/m³. Tolleranza delle curve secondo ISO9906.

MODELLO	MODELLO MCE	ALIMENTAZIONE 50 Hz	P2 NOMINALE		In A
			kW	HP	
KDNE 50-250/263/A/BAQE/1/5,5/4 T MCE55/C-P	MCE55/C - MCE55/P	3 x 400 ~V	5,5	7,5	13,4

MODELLO	A	A2	H2	H	H3	L1	L3	B2	B3	D	Y	DIMENSIONI FLANGE (mm)		GIUNTO STANDARD		GIUNTO SPAZIATORE	
												DNA	DNM	L	PESO Kg	L	PESO Kg
KDNE 50-250/263/A/BAQE/1/5,5/4 T MCE55/C-P	100	75	225	80	260	1120	740	490	440	24	353	65	50	1179	182	1279	187

DAB PUMPS si riserva il diritto di apportare modifiche senza obbligo di preavviso

KDNE 65-125 - 4 POLI - ELETTROPOMPE CENTRIFUGHE NORMALIZZATE CON INVERTER PER IMPIANTI DI CIRCOLAZIONE

MCE-C

Campo di temperatura del liquido: da -10°C a +140°C (MCE/C) - Massima temperatura ambiente: +40°C

= 1450 1/min

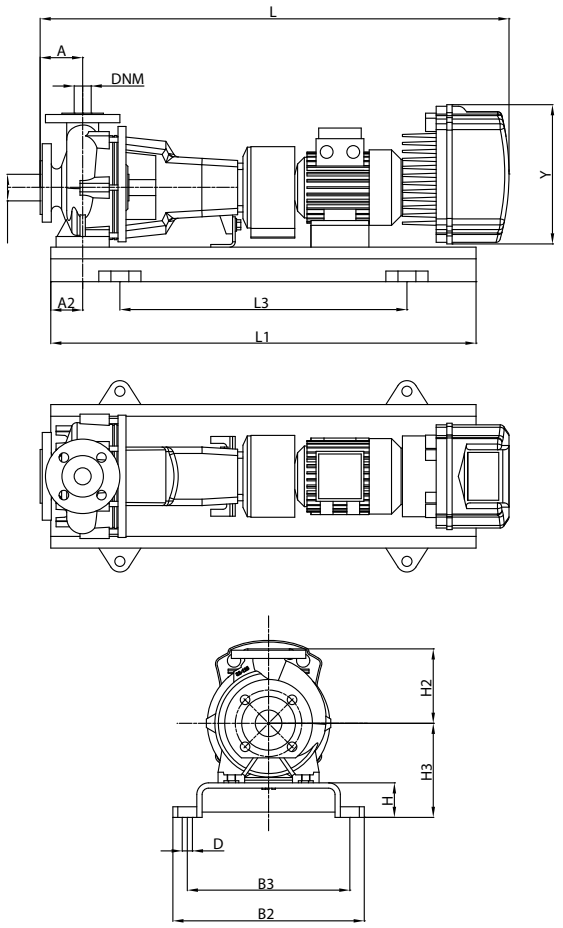

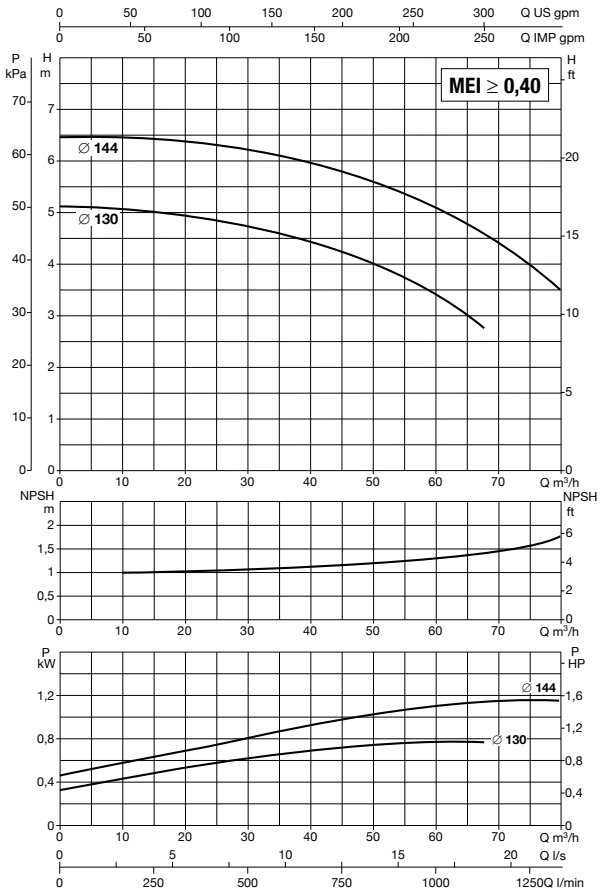

Vedi riferimenti efficienza idraulica a pag. 241

Le curve di prestazione sono basate su valori di viscosità cinematica = 1 mm²/s e densità pari a 1000 kg/m³. Tolleranza delle curve secondo ISO9906.

MODELLO	MODELLO MCE	ALIMENTAZIONE 50 Hz	P2 NOMINALE		In A
			kW	HP	
KDNE 65-125/130/A/BAQE/1/1,1/4 M MCE11/C	MCE11/C	1 x 230 ~V	1,1	1,5	10,9
KDNE 65-125/130/A/BAQE/1/1,1/4 T MCE30/C	MCE30/C	3 x 400 ~V	1,1	1,5	3,4
KDNE 65-125/144/A/BAQE/1/1.5/4 M MCE15/C	MCE15/C	1 x 230 ~V	1,5	2	14,1
KDNE 65-125/144/A/BAQE/1/1.5/4 T MCE30/C	MCE30/C	3 x 400 ~V	1,5	2	4,5

MODELLO	A	A2	H2	H	H3	L1	L3	B2	B3	D	Y	DIMENSIONI FLANGE (mm)		GIUNTO STANDARD		GIUNTO SPAZIATORE	
												DNA	DNM	L	PESO Kg	L	PESO Kg
KDNE 65-125/130/A/BAQE/1/1,1/4 M MCE11/C	100	60	180	65	225	900	600	390	350	19	262	80	65	1009	104	1109	109
KDNE 65-125/130/A/BAQE/1/1,1/4 T MCE30/C	100	60	180	65	225	900	600	390	350	19	363	80	65	1076	106,6	1176	111,6
KDNE 65-125/144/A/BAQE/1/1.5/4 M MCE15/C	100	60	180	65	225	900	600	390	350	19	262	80	65	1009	107	1109	112
KDNE 65-125/144/A/BAQE/1/1.5/4 T MCE30/C	100	60	180	65	225	900	600	390	350	19	353	80	65	1076	109,6	1176	114,6

DAB PUMPS si riserva il diritto di apportare modifiche senza obbligo di preavviso

KDNE 65-160 - 4 POLI - ELETTROPOMPE CENTRIFUGHE NORMALIZZATE CON INVERTER PER IMPIANTI DI CIRCOLAZIONE

MCE-C

Campo di temperatura del liquido: da -10°C a +140°C (MCE/C) - Massima temperatura ambiente: +40°C

= 1450 1/min

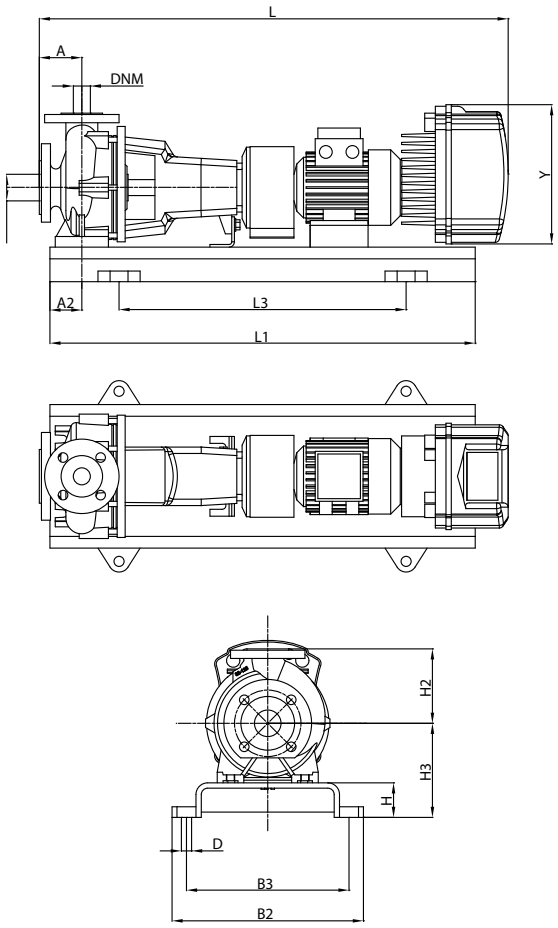

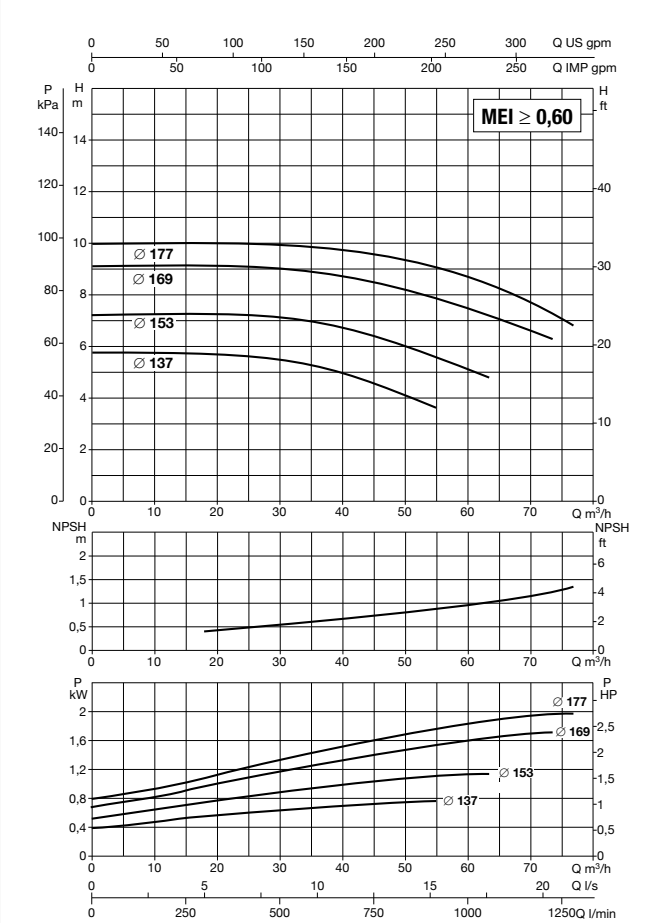

Vedi riferimenti efficienza idraulica a pag. 241

Le curve di prestazione sono basate su valori di viscosità cinematica = 1 mm²/s e densità pari a 1000 kg/m³. Tolleranza delle curve secondo ISO9906.

MODELLO	MODELLO MCE	ALIMENTAZIONE 50 Hz	P2 NOMINALE		In A
			kW	HP	
KDNE 65-160/137/A/BAQE/1/1,1/4 M MCE11/C	MCE11/C	1 x 230 ~V	1,1	1,5	10,9
KDNE 65-160/137/A/BAQE/1/1,1/4 T MCE30/C	MCE30/C	3 x 400 ~V	1,1	1,5	3,4
KDNE 65-160/153/A/BAQE/1/1,5/4 M MCE15/C	MCE15/C	1 x 230 ~V	1,5	2	14,1
KDNE 65-160/153/A/BAQE/1/1,5/4 T MCE30/C	MCE30/C	3 x 400 ~V	1,5	2	4,5
KDNE 65-160/169/A/BAQE/1/2,2/4 M MCE22/C	MCE22/C	1 x 230 ~V	2,2	3	19,7
KDNE 65-160/169/A/BAQE/1/2,2/4 T MCE30/C	MCE30/C	3 x 400 ~V	2,2	3	6,4
KDNE 65-160/177/A/BAQE/1/3/4 T MCE30/C	MCE30/C	3 x 400 ~V	3	4	7,9

MODELLO	A	A2	H2	H	H3	L1	L3	B2	B3	D	Y	DIMENSIONI FLANGE (mm)		GIUNTO STANDARD		GIUNTO SPAZIATORE	
												DNA	DNM	L	PESO Kg	L	PESO Kg
KDNE 65-160/137/A/BAQE/1/1,1/4 M MCE11/C	100	60	200	65	225	900	600	390	350	19	262	80	65	1009	107	1109	112
KDNE 65-160/137/A/BAQE/1/1,1/4 T MCE30/C	100	60	200	65	225	900	600	390	350	19	353	80	65	1076	109,6	1176	114,6
KDNE 65-160/153/A/BAQE/1/1,5/4 M MCE15/C	100	60	200	65	225	900	600	390	350	19	262	80	65	1009	118	1109	123
KDNE 65-160/153/A/BAQE/1/1,5/4 T MCE30/C	100	60	200	65	225	900	600	390	350	19	353	80	65	1076	120,6	1176	125,6
KDNE 65-160/169/A/BAQE/1/2,2/4 M MCE22/C	100	60	200	65	225	900	600	390	350	19	262	80	65	1046	118	1146	123
KDNE 65-160/169/A/BAQE/1/2,2/4 T MCE30/C	100	60	200	65	225	900	600	390	350	19	353	80	65	1113	120,6	1213	125,6
KDNE 65-160/177/A/BAQE/1/3/4 T MCE30/C	100	60	200	65	225	900	600	390	350	19	353	80	65	1046	157	1146	162

DAB PUMPS si riserva il diritto di apportare modifiche senza obbligo di preavviso

KDNE 65-200 - 4 POLI - ELETTROPOMPE CENTRIFUGHE NORMALIZZATE CON INVERTER PER IMPIANTI DI CIRCOLAZIONE

MCE-C

Campo di temperatura del liquido: da -10°C a +140°C (MCE/C) - Massima temperatura ambiente: +40°C

= 1450 1/min

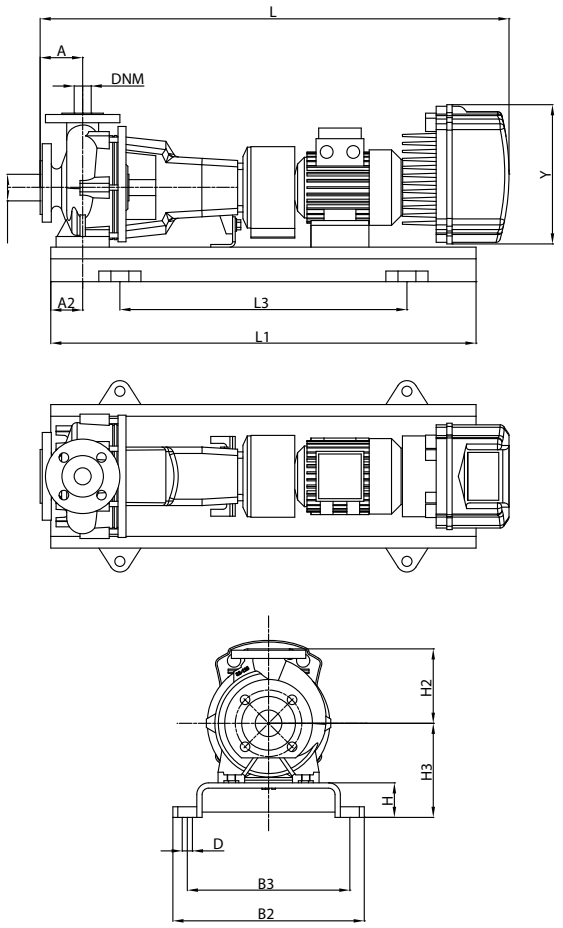

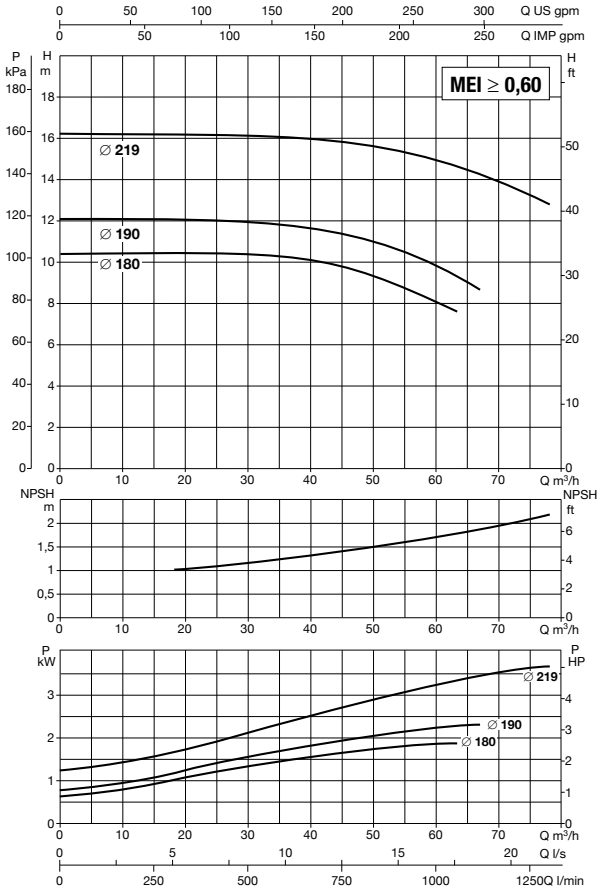

Vedi riferimenti efficienza idraulica a pag. 241

Le curve di prestazione sono basate su valori di viscosità cinematica = 1 mm²/s e densità pari a 1000 kg/m³. Tolleranza delle curve secondo ISO9906.

MODELLO	MODELLO MCE	ALIMENTAZIONE 50 Hz	P2 NOMINALE		In A
			kW	HP	
KDNE 65-200/180/A/BAQE/1/2,2/4 M MCE22/C	MCE22/C	1 x 230 ~V	2,2	3	19,7
KDNE 65-200/180/A/BAQE/1/2,2/4 T MCE30/C	MCE30/C	3 x 400 ~V	2,2	3	6,4
KDNE 65-200/190/A/BAQE/1/3/4 T MCE30/C	MCE30/C	3 x 400 ~V	3	4	7,9
KDNE65-200/219/A/BAQE/1/5,5/4 T MCE55/C	MCE55/C	3 x 400 ~V	5,5	7,5	13,4

MODELLO	A	A2	H2	H	H3	L1	L3	B2	B3	D	Y	DIMENSIONI FLANGE (mm)		GIUNTO STANDARD		GIUNTO SPAZIATORE	
												DNA	DNM	L	PESO Kg	L	PESO Kg
KDNE 65-200/180/A/BAQE/1/2,2/4 M MCE22/C	100	75	225	80	260	1120	740	490	440	24	262	80	65	1046	151	1146	156
KDNE 65-200/180/A/BAQE/1/2,2/4 T MCE30/C	100	75	225	80	260	1120	740	490	440	24	353	80	65	1113	153,6	1213	158,6
KDNE 65-200/190/A/BAQE/1/3/4 T MCE30/C	100	75	225	80	260	1120	740	490	440	24	353	80	65	1046	159	1146	164
KDNE65-200/219/A/BAQE/1/5,5/4 T MCE55/C	100	75	225	80	260	1120	740	490	440	24	353	80	65	1179	209	1279	214

DAB PUMPS si riserva il diritto di apportare modifiche senza obbligo di preavviso

KDNE 65-250 - 4 POLI - ELETTROPOMPE CENTRIFUGHE NORMALIZZATE CON INVERTER PER IMPIANTI DI CIRCOLAZIONE O PRESSURIZZAZIONE

MCE-C MCE-P

Campo di temperatura del liquido: da -10°C a +140°C (MCE/C) - da -10°C a +80°C (MCE/P) - **Massima temperatura ambiente:** +40°C

= 1450 1/min

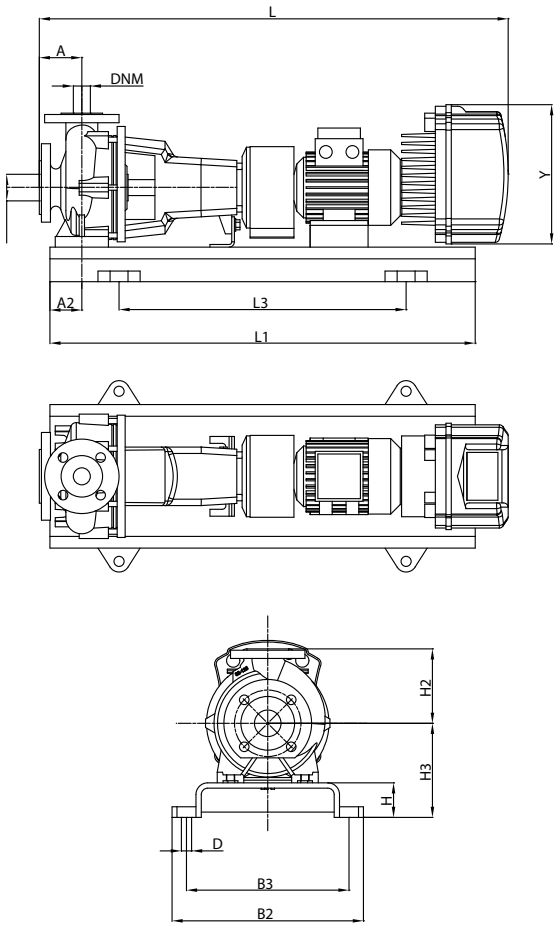

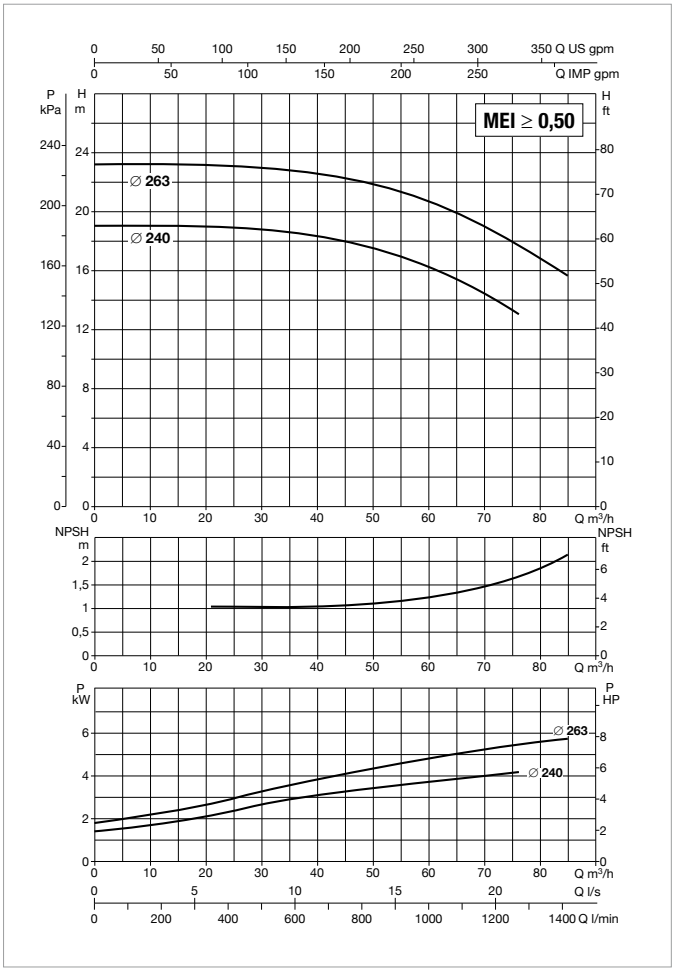

Vedi riferimenti efficienza idraulica a pag. 241

Le curve di prestazione sono basate su valori di viscosità cinematica = 1 mm²/s e densità pari a 1000 kg/m³. Tolleranza delle curve secondo ISO9906.

MODELLO	MODELLO MCE	ALIMENTAZIONE 50 Hz	P2 NOMINALE		In A
			kW	HP	
KDNE 65-250/240/A/BAQE/1/5,5/4 T MCE55/C-P	MCE55/C - MCE55/P	3 x 400 ~V	5,5	7,5	13,4
KDNE 65-250/263/A/BAQE/1/7,5/4 T MCE110/C-P	MCE110/C - MCE110/P	3 x 400 ~V	7,5	10	17,9

MODELLO	A	A2	H2	H	H3	L1	L3	B2	B3	D	Y	DIMENSIONI FLANGE (mm)		GIUNTO STANDARD		GIUNTO SPAZIATORE	
												DNA	DNM	L	PESO Kg	L	PESO Kg
KDNE 65-250/240/A/BAQE/1/5,5/4 T MCE55/C-P	100	90	250	80	280	1120	740	490	440	24	353	80	65	1289	210	1429	215
KDNE 65-250/263/A/BAQE/1/7,5/4 T MCE110/C-P	100	90	250	80	280	1120	740	490	440	24	426	80	65	1339	270	1479	275

DAB PUMPS si riserva il diritto di apportare modifiche senza obbligo di preavviso

KDNE 65-315 - 4 POLI - ELETTROPOMPE CENTRIFUGHE NORMALIZZATE CON INVERTER PER IMPIANTI DI CIRCOLAZIONE O PRESSURIZZAZIONE

MCE-C MCE-P

Campo di temperatura del liquido: da -10°C a +140°C (MCE/C) - da -10°C a +80°C (MCE/P) - **Massima temperatura ambiente:** +40°C

= 1450 1/min

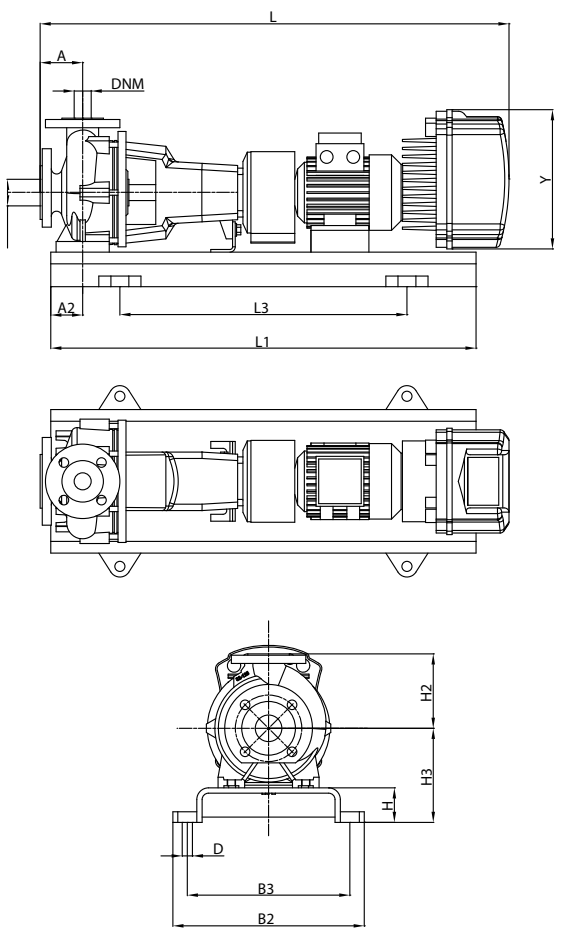

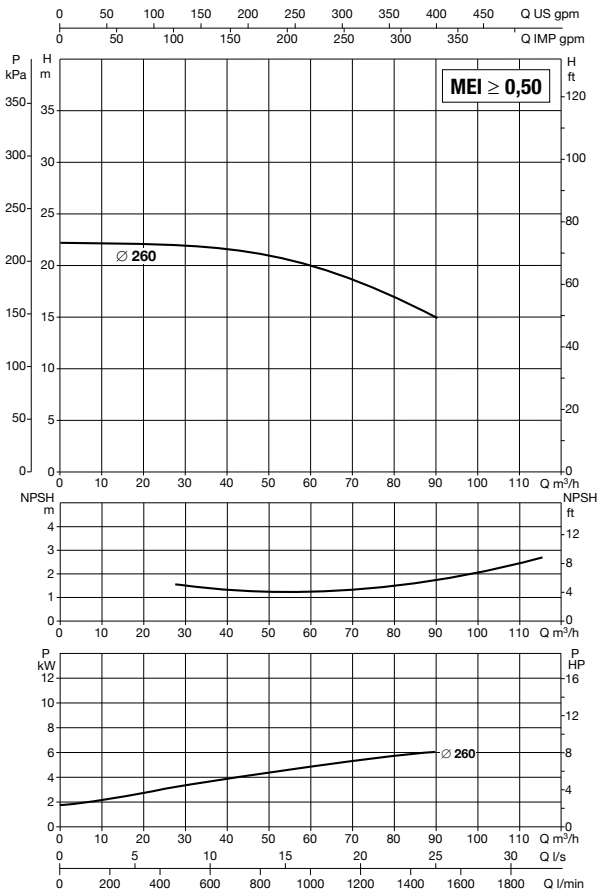

Vedi riferimenti efficienza idraulica a pag. 241

Le curve di prestazione sono basate su valori di viscosità cinematica = 1 mm²/s e densità pari a 1000 kg/m³. Tolleranza delle curve secondo ISO9906.

MODELLO	MODELLO MCE	ALIMENTAZIONE 50 Hz	P2 NOMINALE		In A
			kW	HP	
KDNE 65-315/260/A/BAQE/1/7,5/4 T MCE110/C-P	MCE110/C - MCE110/P	3 x 400 ~V	7,5	10	17,9

MODELLO	A	A2	H2	H	H3	L1	L3	B2	B3	D	Y	DIMENSIONI FLANGE (mm)		GIUNTO STANDARD		GIUNTO SPAZIATORE	
												DNA	DNM	L	PESO Kg	L	PESO Kg
KDNE 65-315/260/A/BAQE/1/7,5/4 T MCE110/C-P	125	90	280	80	305	1250	840	540	490	24	426	80	65	1364	305	1464	310

DAB PUMPS si riserva il diritto di apportare modifiche senza obbligo di preavviso

KDNE 65-315 - 4 POLI - ELETTROPOMPE CENTRIFUGHE NORMALIZZATE CON INVERTER PER IMPIANTI DI CIRCOLAZIONE

MCE-C

Campo di temperatura del liquido: da -10°C a +140°C (MCE/C) - **Massima temperatura ambiente:** +40°C

= 1450 1/min

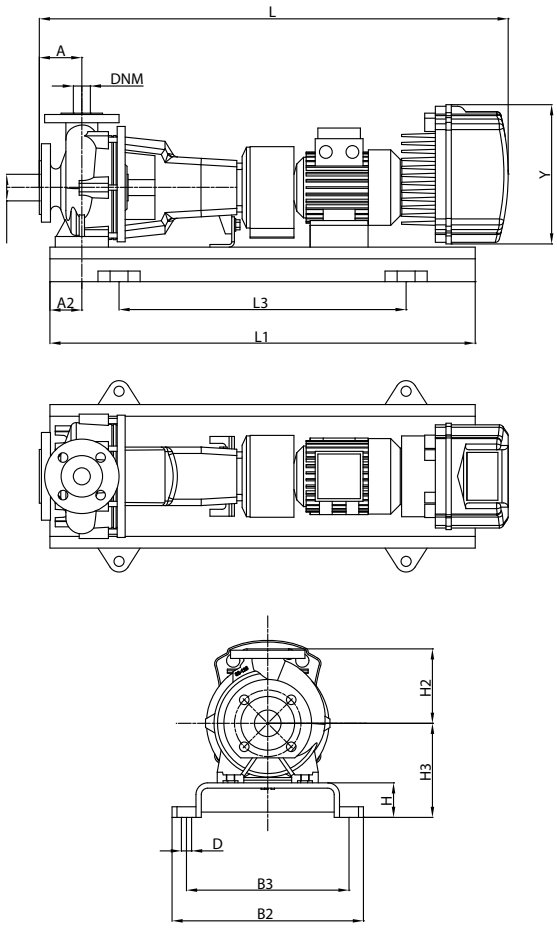

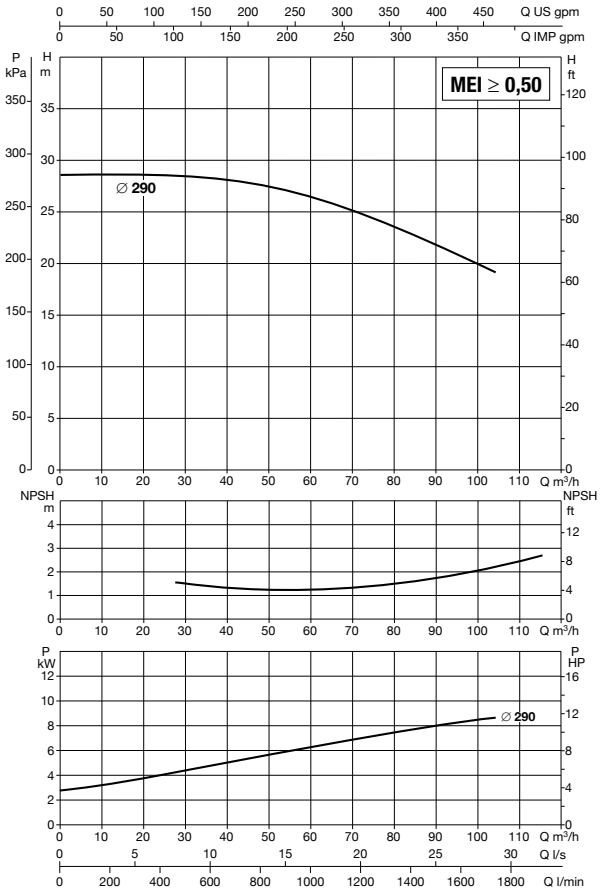

Vedi riferimenti efficienza idraulica a pag. 241

Le curve di prestazione sono basate su valori di viscosità cinematica = 1 mm²/s e densità pari a 1000 kg/m³. Tolleranza delle curve secondo ISO9906.

MODELLO	MODELLO MCE	ALIMENTAZIONE 50 Hz	P2 NOMINALE		In A
			kW	HP	
KDNE 65-315/290/A/BAQE/1/11/4 T MCE110/C	MCE110/C	3 x 400 ~V	11	15	27,2

MODELLO	A	A2	H2	H	H3	L1	L3	B2	B3	D	Y	DIMENSIONI FLANGE (mm)		GIUNTO STANDARD		GIUNTO SPAZIATORE	
												DNA	DNM	L	PESO Kg	L	PESO Kg
KDNE 65-315/290/A/BAQE/1/11/4 T MCE110/C	125	90	280	80	305	1250	840	540	490	24	426	80	65	1474	310	1574	315

DAB PUMPS si riserva il diritto di apportare modifiche senza obbligo di preavviso

KDNE 65-315 - 4 POLI - ELETTROPOMPE CENTRIFUGHE NORMALIZZATE CON INVERTER PER IMPIANTI DI PRESSURIZZAZIONE

MCE-P

Campo di temperatura del liquido: da -10°C a +80°C (MCE/P) - **Massima temperatura ambiente:** +40°C

= 1450 1/min

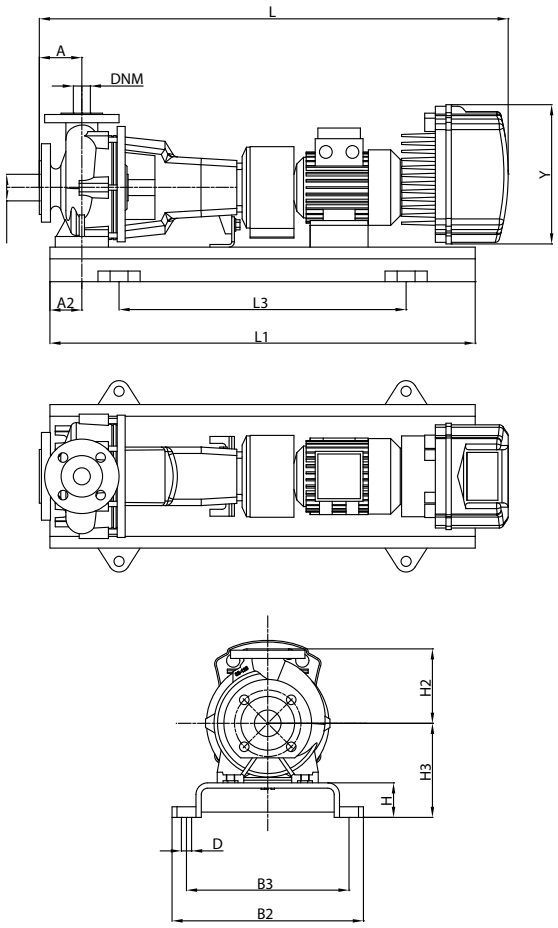

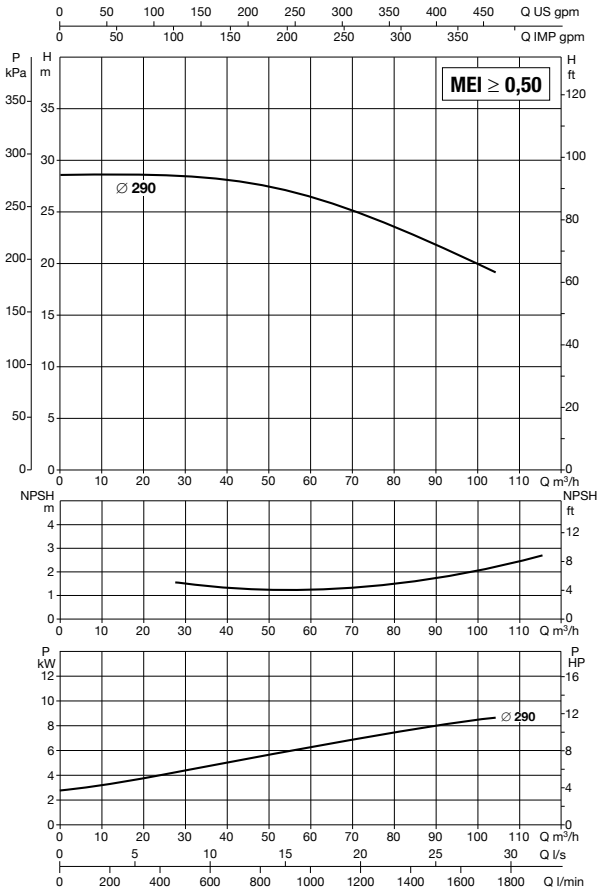

Vedi riferimenti efficienza idraulica a pag. 241

Le curve di prestazione sono basate su valori di viscosità cinematica = 1 mm²/s e densità pari a 1000 kg/m³. Tolleranza delle curve secondo ISO9906.

MODELLO	MODELLO MCE	ALIMENTAZIONE 50 Hz	P2 NOMINALE		In A
			kW	HP	
KDNE 65-315/290/A/BAQE/1/11/4 MCE150/P	MCE150/P	3 x 400 ~V	11	15	27,2

MODELLO	A	A2	H2	H	H3	L1	L3	B2	B3	D	Y	DIMENSIONI FLANGE (mm)		GIUNTO STANDARD		GIUNTO SPAZIATORE	
												DNA	DNM	L	PESO Kg	L	PESO Kg
KDNE 65-315/290/A/BAQE/1/11/4 MCE150/P	125	90	280	80	305	1250	840	540	490	24	426	80	65	1474	310	1574	315

DAB PUMPS si riserva il diritto di apportare modifiche senza obbligo di preavviso

KDNE 65-315 - 4 POLI - ELETTROPOMPE CENTRIFUGHE NORMALIZZATE CON INVERTER PER IMPIANTI DI CIRCOLAZIONE O PRESSURIZZAZIONE

MCE-C MCE-P

Campo di temperatura del liquido: da -10°C a +140°C (MCE/C) - da -10°C a +80°C (MCE/P) - **Massima temperatura ambiente:** +40°C

= 1450 1/min

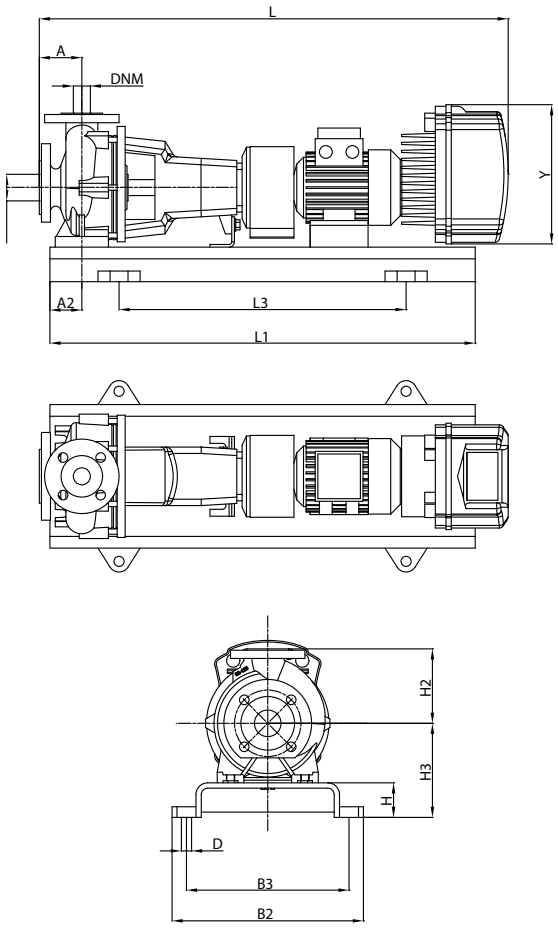

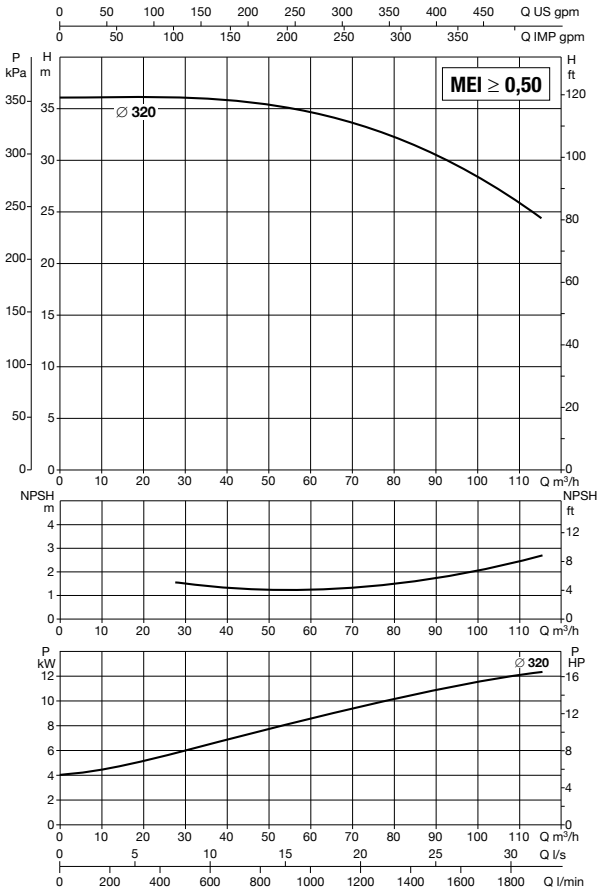

Vedi riferimenti efficienza idraulica a pag. 241

Le curve di prestazione sono basate su valori di viscosità cinematica = 1 mm²/s e densità pari a 1000 kg/m³. Tolleranza delle curve secondo ISO9906.

MODELLO	MODELLO MCE	ALIMENTAZIONE 50 Hz	P2 NOMINALE		In A
			kW	HP	
KDNE 65-315/320/A/BAQE/1/15/4 T MCE150/C-P	MCE150/C - MCE150/P	3 x 400 ~V	15	20	36,5

MODELLO	A	A2	H2	H	H3	L1	L3	B2	B3	D	Y	DIMENSIONI FLANGE (mm)		GIUNTO STANDARD		GIUNTO SPAZIATORE	
												DNA	DNM	L	PESO Kg	L	PESO Kg
KDNE 65-315/320/A/BAQE/1/15/4 T MCE150/C-P	125	90	280	100	325	1400	940	610	550	28	426	80	65	1519	310	1619	315

DAB PUMPS si riserva il diritto di apportare modifiche senza obbligo di preavviso

KDNE 80-160 - 4 POLI - ELETTROPOMPE CENTRIFUGHE NORMALIZZATE CON INVERTER PER IMPIANTI DI CIRCOLAZIONE

MCE-C

Campo di temperatura del liquido: da -10°C a +140°C (MCE/C) - Massima temperatura ambiente: +40°C

= 1450 1/min

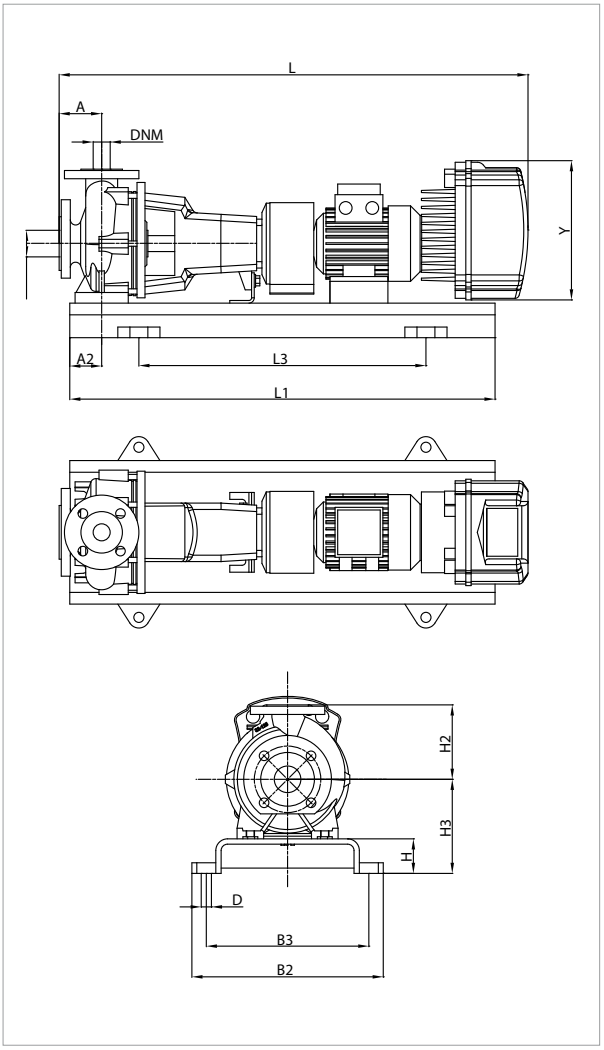

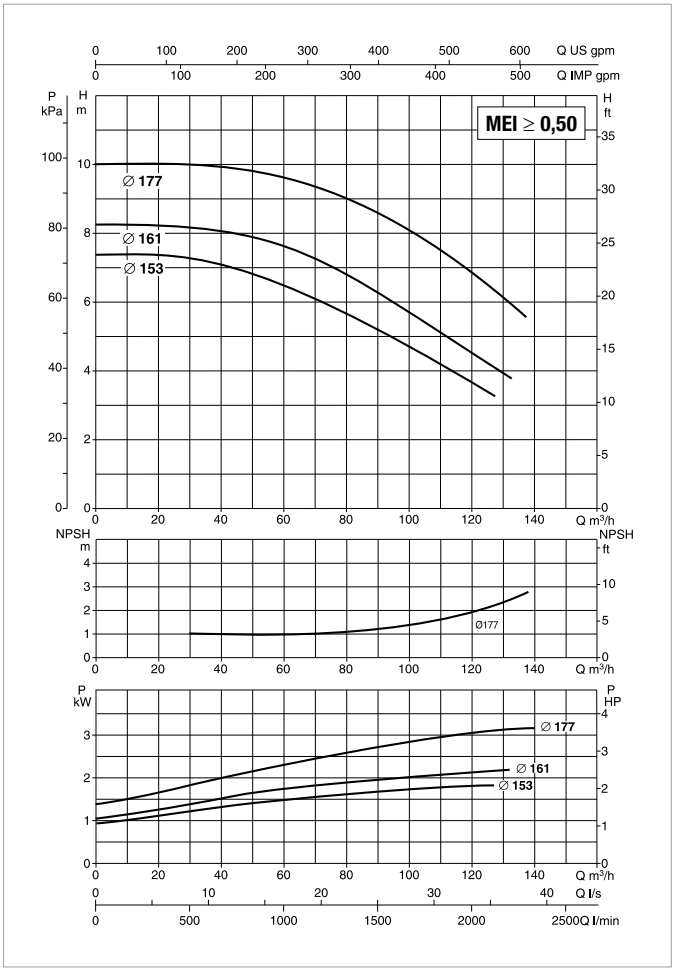

Vedi riferimenti efficienza idraulica a pag. 241

Le curve di prestazione sono basate su valori di viscosità cinematica = 1 mm²/s e densità pari a 1000 kg/m³. Tolleranza delle curve secondo ISO9906.

MODELLO	MODELLO MCE	ALIMENTAZIONE 50 Hz	P2 NOMINALE		In A
			kW	HP	
KDNE 80-160/153/A/BAQE/1/2,2/4 M MCE22/C	MCE22/C	1 x 230 ~V	2,2	3	19,7
KDNE 80-160/153/A/BAQE/1/2,2/4 T MCE30/C	MCE30/C	3 x 400 ~V	2,2	3	6,4
KDNE 80-160/161/A/BAQE/1/3/4 T MCE30/C	MCE30/C	3 x 400 ~V	3	4	7,9
KDNE 80-160/177/A/BAQE/1/4/4 T MCE55/C	MCE55/C	3 x 400 ~V	4	5,5	10,0

MODELLO	A	A2	H2	H	H3	L1	L3	B2	B3	D	Y	DIMENSIONI FLANGE (mm)		GIUNTO STANDARD		GIUNTO SPAZIATORE	
												DNA	DNM	L	PESO Kg	L	PESO Kg
KDNE 80-160/153/A/BAQE/1/2,2/4 M MCE22/C	125	75	225	80	260	1000	660	450	400	24	262	100	80	1071	143	1171	148
KDNE 80-160/153/A/BAQE/1/2,2/4 T MCE30/C	125	75	225	80	260	1000	660	450	400	24	353	100	80	1138	145,6	1238	150,6
KDNE 80-160/161/A/BAQE/1/3/4 T MCE30/C	125	75	225	80	260	1000	660	450	400	24	353	100	80	1071	147	1171	152
KDNE 80-160/177/A/BAQE/1/4/4 T MCE55/C	125	75	225	80	260	1000	660	450	400	24	353	100	80	1094	147	1194	152

DAB PUMPS si riserva il diritto di apportare modifiche senza obbligo di preavviso

KDNE 80-200 - 4 POLI - ELETTROPOMPE CENTRIFUGHE NORMALIZZATE CON INVERTER PER IMPIANTI DI CIRCOLAZIONE

MCE-C

Campo di temperatura del liquido: da -10°C a +140°C (MCE/C) - **Massima temperatura ambiente:** +40°C

= 1450 1/min

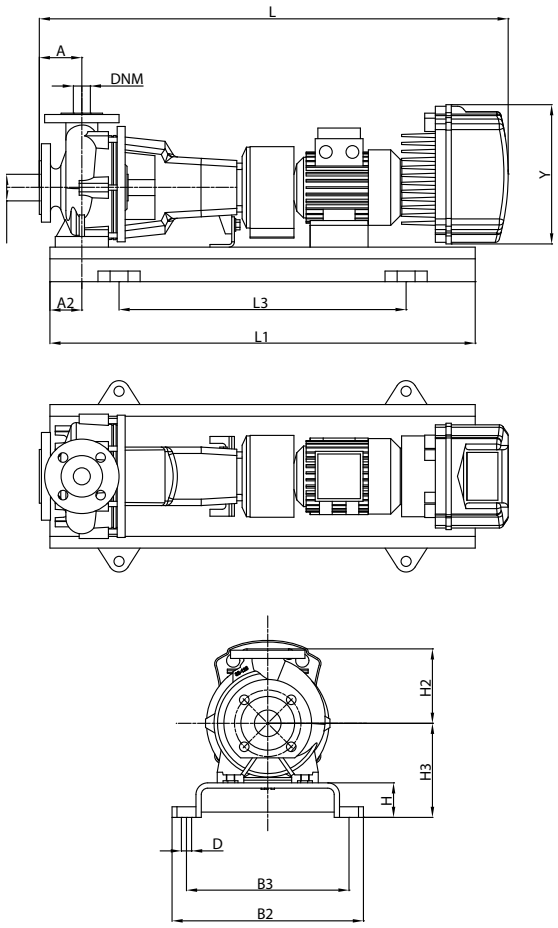

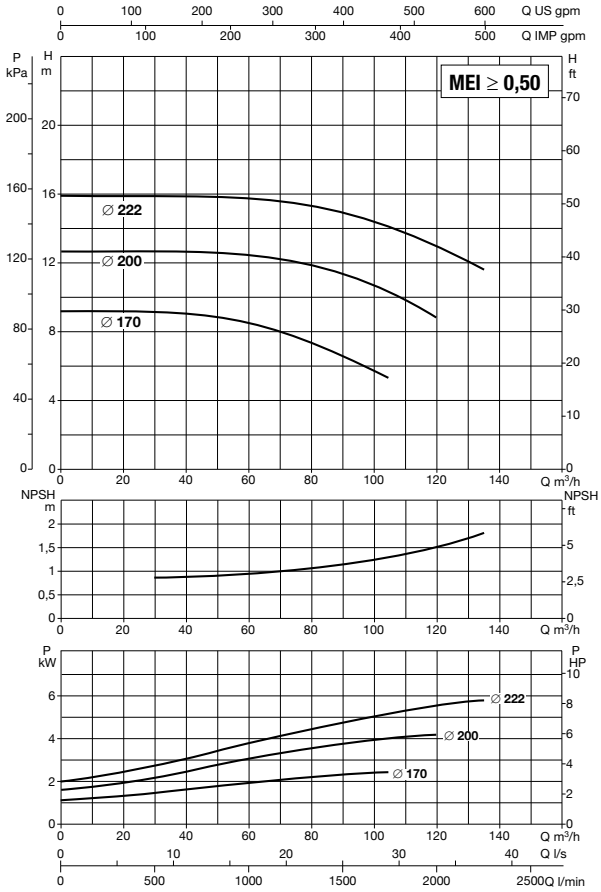

Vedi riferimenti efficienza idraulica a pag. 241

Le curve di prestazione sono basate su valori di viscosità cinematica = 1 mm²/s e densità pari a 1000 kg/m³. Tolleranza delle curve secondo ISO9906.

MODELLO	MODELLO MCE	ALIMENTAZIONE 50 Hz	P2 NOMINALE		In A
			kW	HP	
KDNE 80-200/170/A/BAQE/1/3/4 T MCE30/C	MCE30/C	3 x 400 ~V	3	4	7,9
KDNE 80-200/200/A/BAQE/1/5,5/4 T MCE55/C	MCE55/C	3 x 400 ~V	5,5	7,5	13,4
KDNE 80-200/222/A/BAQE/1/7,5/4 T MCE110/C	MCE110/C	3 x 400 ~V	7,5	10	17,9

MODELLO	A	A2	H2	H	H3	L1	L3	B2	B3	D	Y	DIMENSIONI FLANGE (mm)		GIUNTO STANDARD		GIUNTO SPAZIATORE	
												DNA	DNM	L	PESO Kg	L	PESO Kg
KDNE 80-200/170/A/BAQE/1/3/4 T MCE30/C	125	75	250	80	260	1120	740	490	440	24	353	100	80	1181	177	1281	182
KDNE 80-200/200/A/BAQE/1/5,5/4 T MCE55/C	125	75	250	80	260	1120	740	490	440	24	353	100	80	1314	197	1414	202
KDNE 80-200/222/A/BAQE/1/7,5/4 T MCE110/C	125	75	250	80	260	1120	740	490	440	24	426	100	80	1364	201	1464	206

DAB PUMPS si riserva il diritto di apportare modifiche senza obbligo di preavviso

KDNE 80-250 - 4 POLI - ELETTROPOMPE CENTRIFUGHE NORMALIZZATE CON INVERTER PER IMPIANTI DI CIRCOLAZIONE O PRESSURIZZAZIONE

MCE-C MCE-P

Campo di temperatura del liquido: da -10°C a +140°C (MCE/C) - da -10°C a +80°C (MCE/P) - **Massima temperatura ambiente:** +40°C

= 1450 1/min

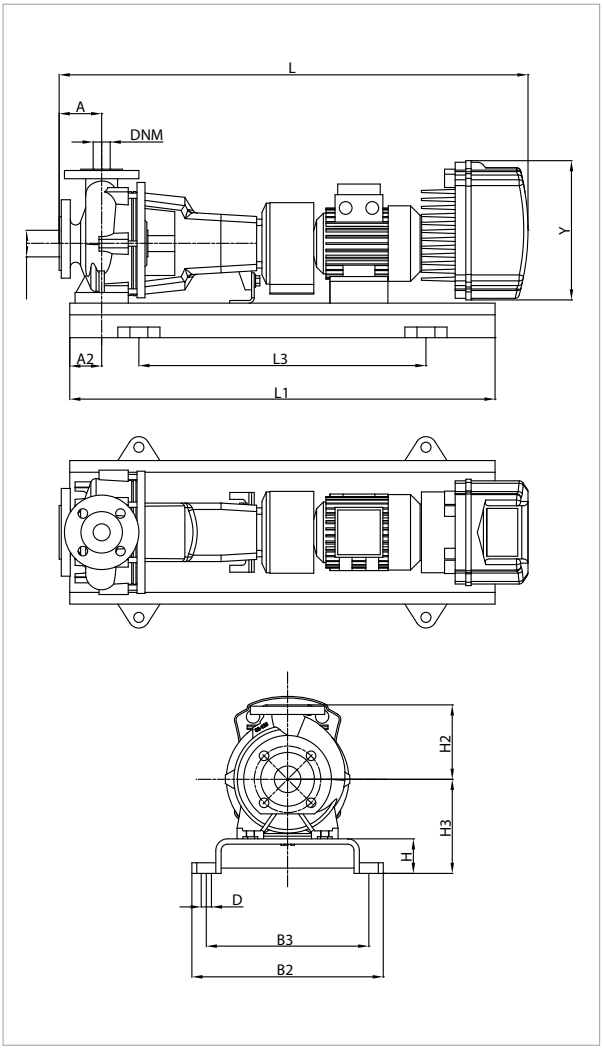

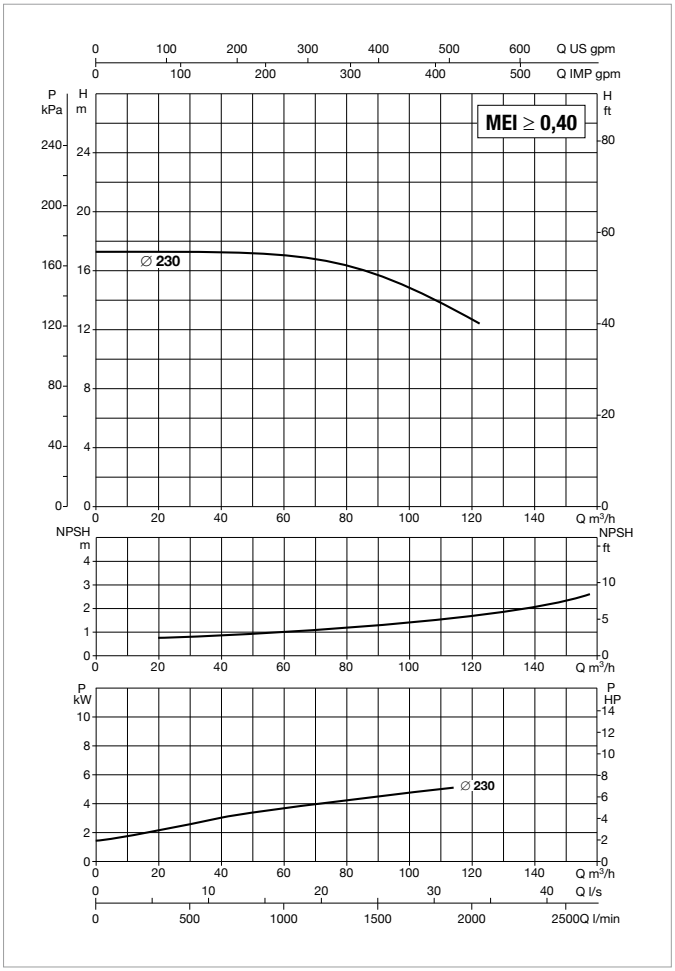

Vedi riferimenti efficienza idraulica a pag. 241

Le curve di prestazione sono basate su valori di viscosità cinematica = 1 mm²/s e densità pari a 1000 kg/m³. Tolleranza delle curve secondo ISO9906.

MODELLO	MODELLO MCE	ALIMENTAZIONE 50 Hz	P2 NOMINALE		In A
			kW	HP	
KDNE 80-250/230/A/BAQE/1/7,5/4 T MCE110/C-P	MCE110/C - MCE110/P	3 x 400 ~V	7,5	10	17,9

MODELLO	A	A2	H2	H	H3	L1	L3	B2	B3	D	Y	DIMENSIONI FLANGE (mm)		GIUNTO STANDARD		GIUNTO SPAZIATORE	
												DNA	DNM	L	PESO Kg	L	PESO Kg
KDNE 80-250/230/A/BAQE/1/7,5/4 T MCE110/C-P	125	90	280	80	280	1250	840	540	490	24	426	100	80	1519	232	1619	237

DAB PUMPS si riserva il diritto di apportare modifiche senza obbligo di preavviso

KDNE 80-250 - 4 POLI - ELETTROPOMPE CENTRIFUGHE NORMALIZZATE CON INVERTER PER IMPIANTI DI CIRCOLAZIONE

MCE-C

Campo di temperatura del liquido: da -10°C a +140°C (MCE/C) - **Massima temperatura ambiente:** +40°C

= 1450 1/min

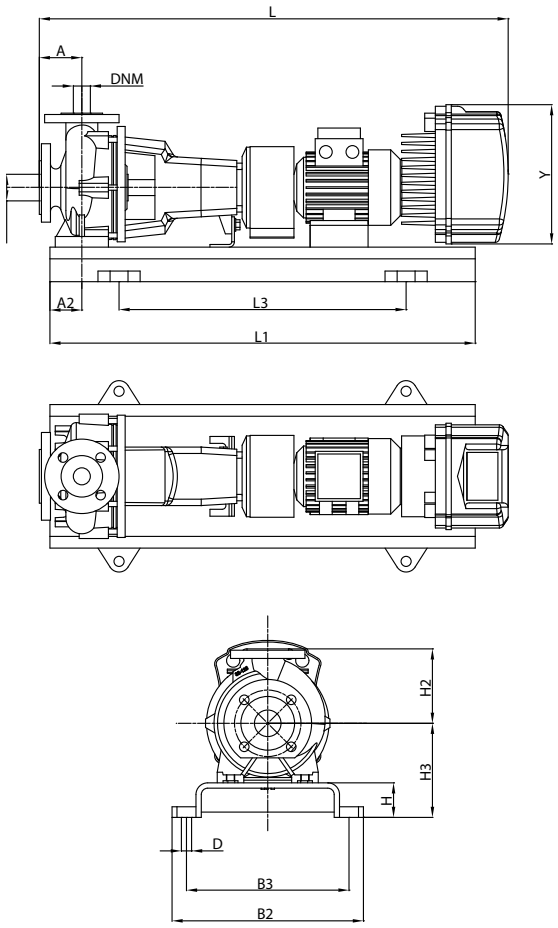

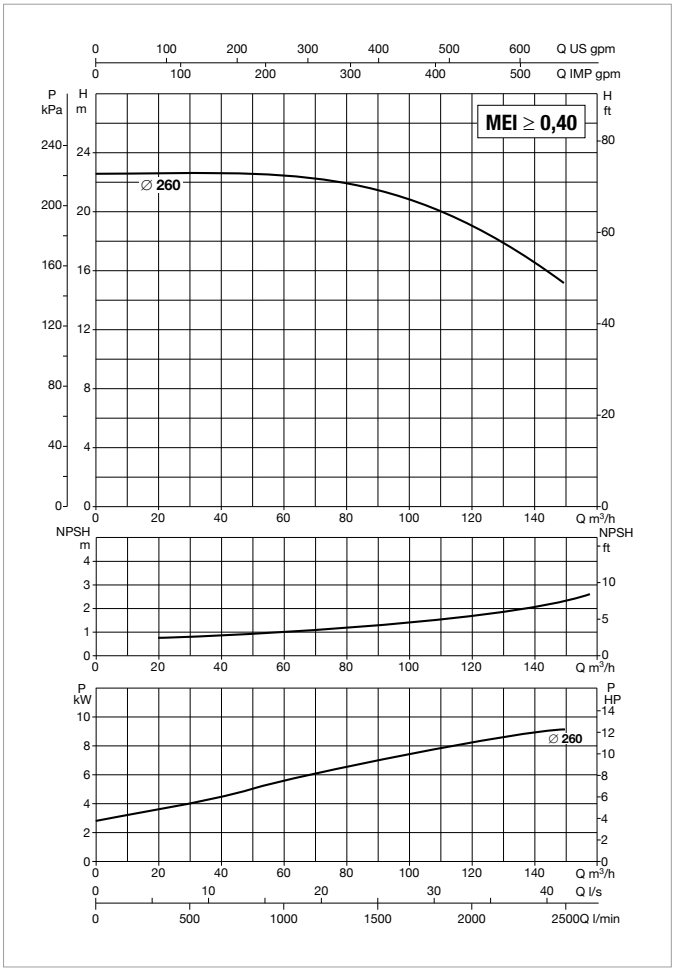

Vedi riferimenti efficienza idraulica a pag. 241

Le curve di prestazione sono basate su valori di viscosità cinematica = 1 mm²/s e densità pari a 1000 kg/m³. Tolleranza delle curve secondo ISO9906.

MODELLO	MODELLO MCE	ALIMENTAZIONE 50 Hz	P2 NOMINALE		In A
			kW	HP	
KDNE 80-250/260/A/BAQE/1/11/4 T MCE110/C	MCE110/C	3 x 400 ~V	11	15	27,2

MODELLO	A	A2	H2	H	H3	L1	L3	B2	B3	D	Y	DIMENSIONI FLANGE (mm)		GIUNTO STANDARD		GIUNTO SPAZIATORE	
												DNA	DNM	L	PESO Kg	L	PESO Kg
KDNE 80-250/260/A/BAQE/1/11/4 T MCE110/C	125	90	280	80	280	1250	840	540	490	24	426	100	80	1519	271	1659	276

DAB PUMPS si riserva il diritto di apportare modifiche senza obbligo di preavviso

KDNE 80-250 - 4 POLI - ELETTROPOMPE CENTRIFUGHE NORMALIZZATE CON INVERTER PER IMPIANTI DI PRESSURIZZAZIONE

MCE-P

Campo di temperatura del liquido: da -10°C a +80°C (MCE/P) - **Massima temperatura ambiente:** +40°C

= 1450 1/min

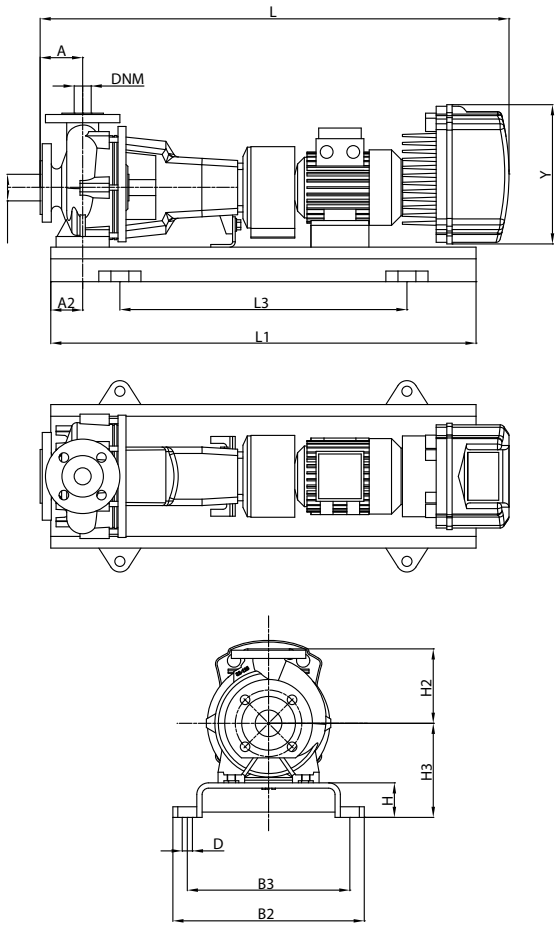

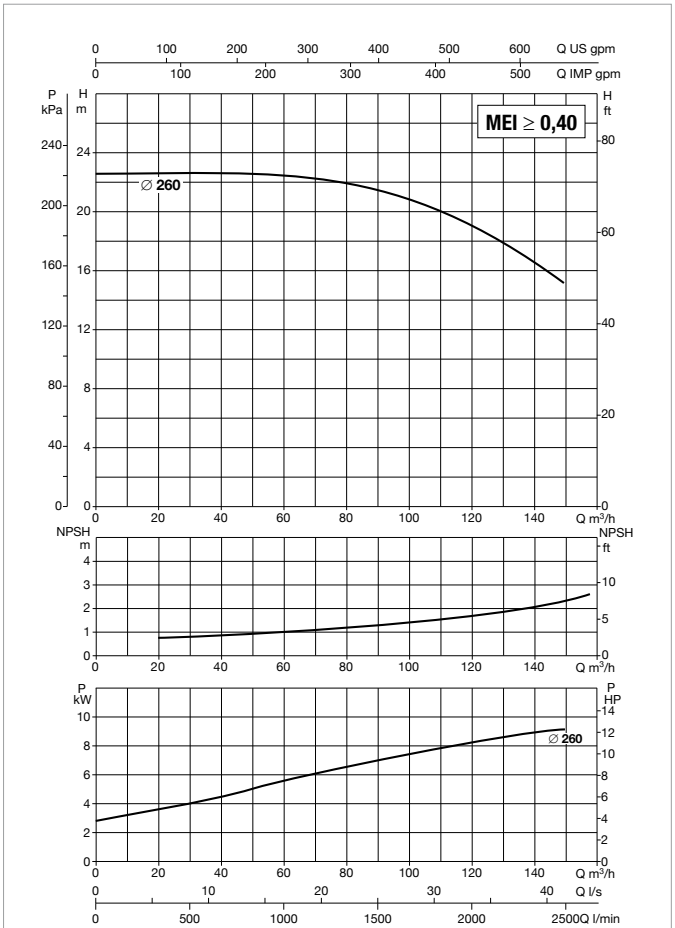

Vedi riferimenti efficienza idraulica a pag. 241

Le curve di prestazione sono basate su valori di viscosità cinematica = 1 mm²/s e densità pari a 1000 kg/m³. Tolleranza delle curve secondo ISO9906.

MODELLO	MODELLO MCE	ALIMENTAZIONE 50 Hz	P2 NOMINALE		In A
			kW	HP	
KDNE 80-250/260/A/BAQE/1/11/4 MCE150/P	MCE150/P	3 x 400 ~V	11	15	27,2

MODELLO	A	A2	H2	H	H3	L1	L3	B2	B3	D	Y	DIMENSIONI FLANGE (mm)		GIUNTO STANDARD		GIUNTO SPAZIATORE	
												DNA	DNM	L	PESO Kg	L	PESO Kg
KDNE 80-250/260/A/BAQE/1/11/4 MCE150/P	125	90	280	80	280	1250	840	540	490	24	426	100	80	1519	271	1659	276

DAB PUMPS si riserva il diritto di apportare modifiche senza obbligo di preavviso

KDNE 80-250 - 4 POLI - ELETTROPOMPE CENTRIFUGHE NORMALIZZATE CON INVERTER PER IMPIANTI DI CIRCOLAZIONE O PRESSURIZZAZIONE

MCE-C MCE-P

Campo di temperatura del liquido: da -10°C a +140°C (MCE/C) - da -10°C a +80°C (MCE/P) - **Massima temperatura ambiente:** +40°C

= 1450 1/min

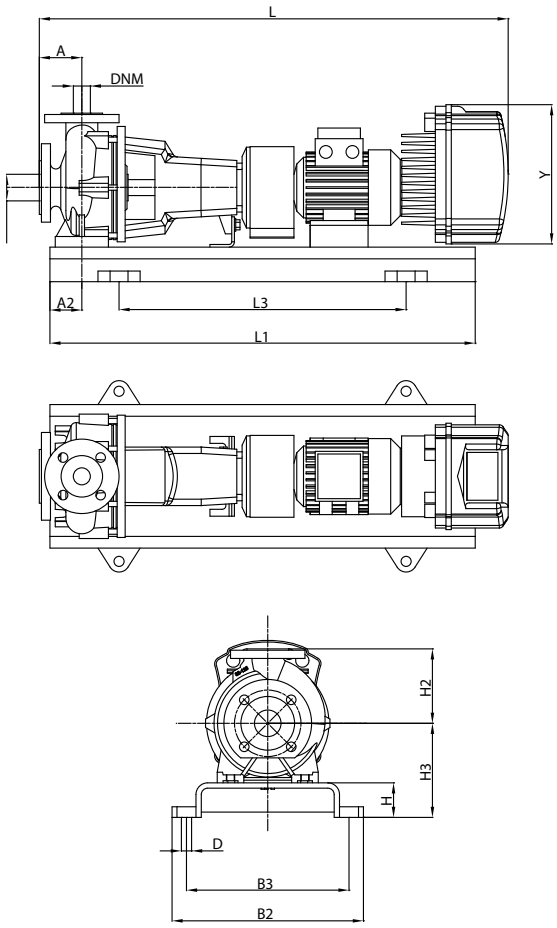

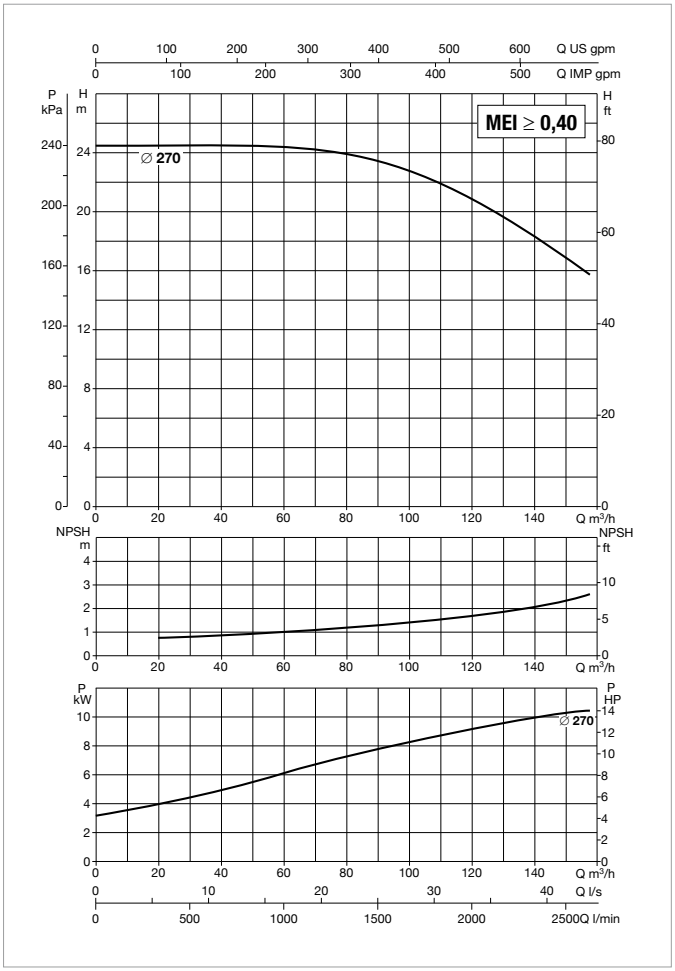

Vedi riferimenti efficienza idraulica a pag. 241

Le curve di prestazione sono basate su valori di viscosità cinematica = 1 mm²/s e densità pari a 1000 kg/m³. Tolleranza delle curve secondo ISO9906.

MODELLO	MODELLO MCE	ALIMENTAZIONE 50 Hz	P2 NOMINALE		In A
			kW	HP	
KDNE 80-250/270/A/BAQE/1/15/4 T MCE150/C-P	MCE150/C - MCE150/P	3 x 400 ~V	15	20	36,5

MODELLO	A	A2	H2	H	H3	L1	L3	B2	B3	D	Y	DIMENSIONI FLANGE (mm)		GIUNTO STANDARD		GIUNTO SPAZIATORE	
												DNA	DNM	L	PESO Kg	L	PESO Kg
KDNE 80-250/270/A/BAQE/1/15/4 T MCE150/C-P	125	90	280	80	280	1250	840	540	490	24	426	100	80	1519	290	1659	295

DAB PUMPS si riserva il diritto di apportare modifiche senza obbligo di preavviso

KDNE 80-315 - 4 POLI - ELETTROPOMPE CENTRIFUGHE NORMALIZZATE CON INVERTER PER IMPIANTI DI CIRCOLAZIONE O PRESSURIZZAZIONE

MCE-C MCE-P

Campo di temperatura del liquido: da -10°C a +140°C (MCE/C) - da -10°C a +80°C (MCE/P) - **Massima temperatura ambiente:** +40°C

= 1450 1/min

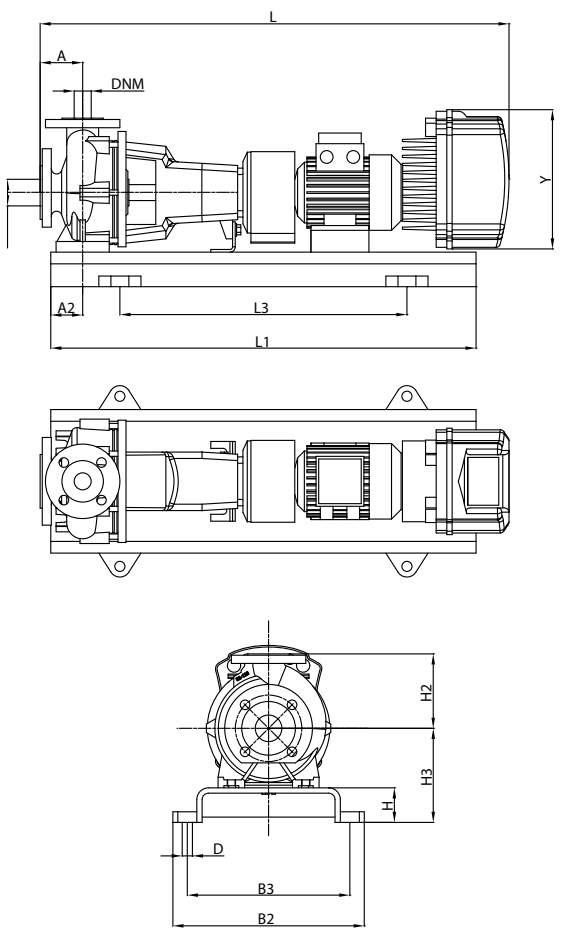

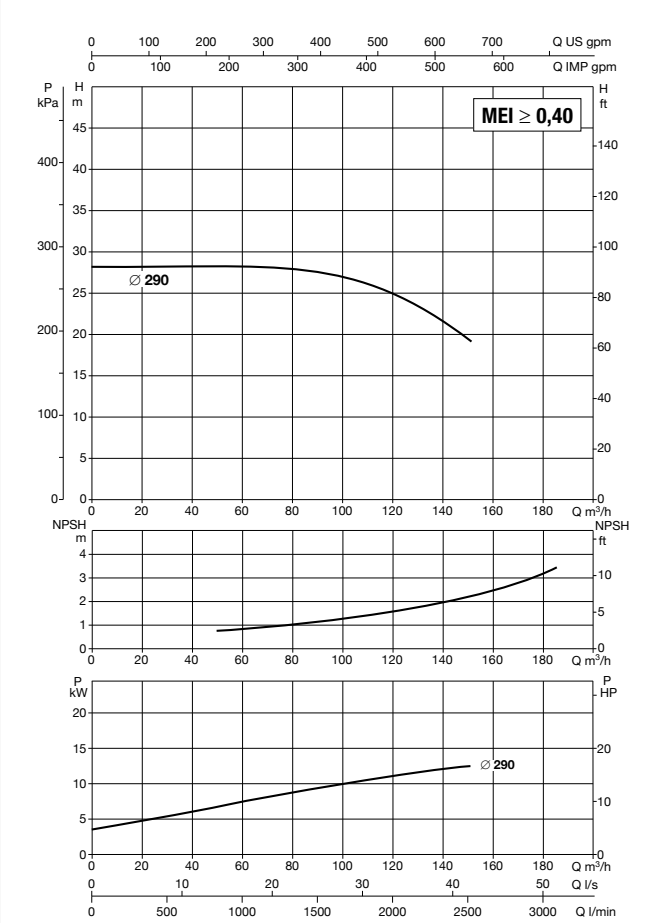

Vedi riferimenti efficienza idraulica a pag. 241

Le curve di prestazione sono basate su valori di viscosità cinematica = 1 mm²/s e densità pari a 1000 kg/m³. Tolleranza delle curve secondo ISO9906.

MODELLO	MODELLO MCE	ALIMENTAZIONE 50 Hz	P2 NOMINALE		In A
			kW	HP	
KDNE 80-315/290/A/BAQE/1/15/4 T MCE150/C-P	MCE150/C - MCE150/P	3 x 400 ~V	15	20	36,5

MODELLO	A	A2	H2	H	H3	L1	L3	B2	B3	D	Y	DIMENSIONI FLANGE (mm)		GIUNTO STANDARD		GIUNTO SPAZIATORE	
												DNA	DNM	L	PESO Kg	L	PESO Kg
KDNE 80-315/290/A/BAQE/1/15/4 T MCE150/C-P	125	90	315	100	350	1400	940	610	550	28	426	100	80	1519	403	1659	408

KDNE 100-200 - 4 POLI - ELETTROPOMPE CENTRIFUGHE NORMALIZZATE CON INVERTER PER IMPIANTI DI CIRCOLAZIONE

MCE-C

Campo di temperatura del liquido: da -10°C a +140°C (MCE/C) - **Massima temperatura ambiente:** +40°C

= 1450 1/min

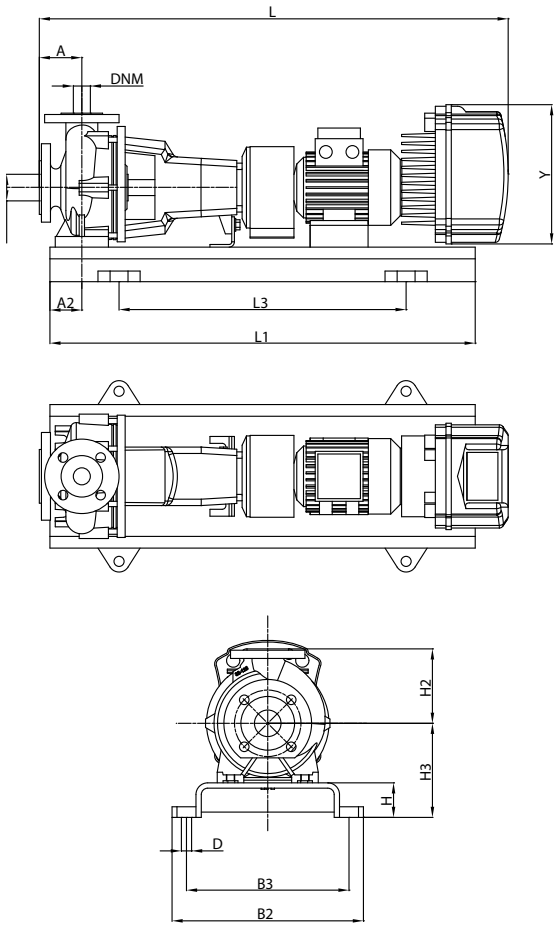

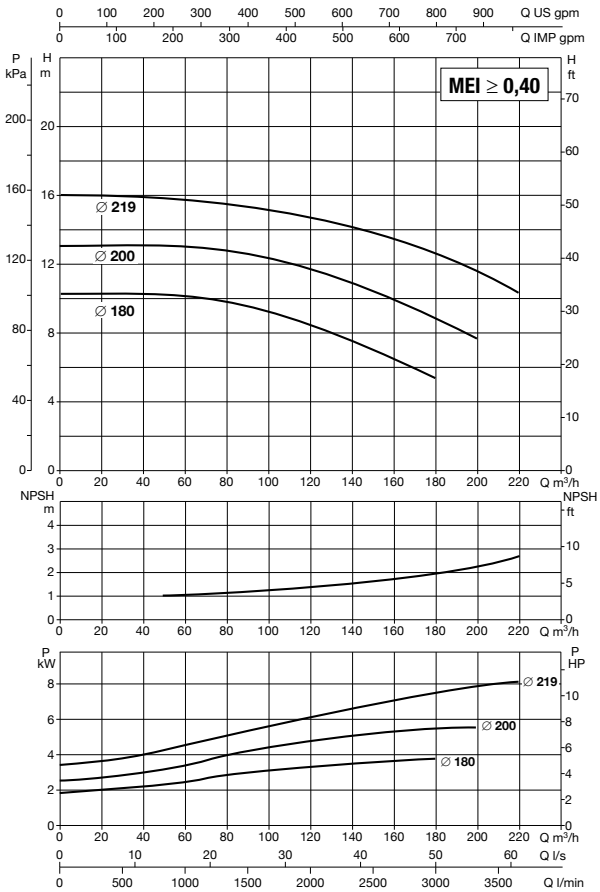

Vedi riferimenti efficienza idraulica a pag. 241

Le curve di prestazione sono basate su valori di viscosità cinematica = 1 mm²/s e densità pari a 1000 kg/m³. Tolleranza delle curve secondo ISO9906.

MODELLO	MODELLO MCE	ALIMENTAZIONE 50 Hz	P2 NOMINALE		In A
			kW	HP	
KDNE 100-200/180/A/BAQE/1/5,5/4 T MCE55/C	MCE55/C	3 x 400 ~V	5,5	7,5	13,4
KDNE 100-200/200/A/BAQE/1/7,5/4 T MCE110/C	MCE110/C	3 x 400 ~V	7,5	10	17,9
KDNE 100-200/219/A/BAQE/1/11/4 T MCE110/C	MCE110/C	3 x 400 ~V	11	15	27,2

MODELLO	A	A2	H2	H	H3	L1	L3	B2	B3	D	Y	DIMENSIONI FLANGE (mm)		GIUNTO STANDARD		GIUNTO SPAZIATORE	
												DNA	DNM	L	PESO Kg	L	PESO Kg
KDNE 100-200/180/A/BAQE/1/5,5/4 T MCE55/C	125	90	280	80	280	1120	740	490	440	24	353	125	100	1314	223	1454	228
KDNE 100-200/200/A/BAQE/1/7,5/4 T MCE110/C	125	90	280	80	280	1120	740	490	440	24	426	125	100	1364	222	1504	227
KDNE 100-200/219/A/BAQE/1/11/4 T MCE110/C	125	90	280	80	280	1250	840	540	490	24	426	125	100	1474	320	1614	325

DAB PUMPS si riserva il diritto di apportare modifiche senza obbligo di preavviso

KDNE 100-250 - 4 POLI - ELETTROPOMPE CENTRIFUGHE NORMALIZZATE CON INVERTER PER IMPIANTI DI CIRCOLAZIONE

MCE-C

Campo di temperatura del liquido: da -10°C a +140°C (MCE/C) - **Massima temperatura ambiente:** +40°C

= 1450 1/min

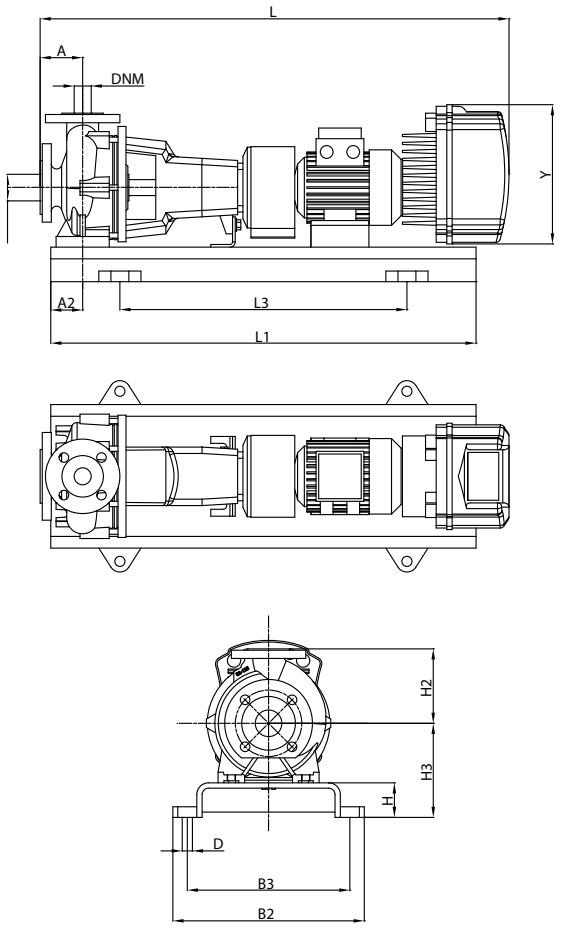

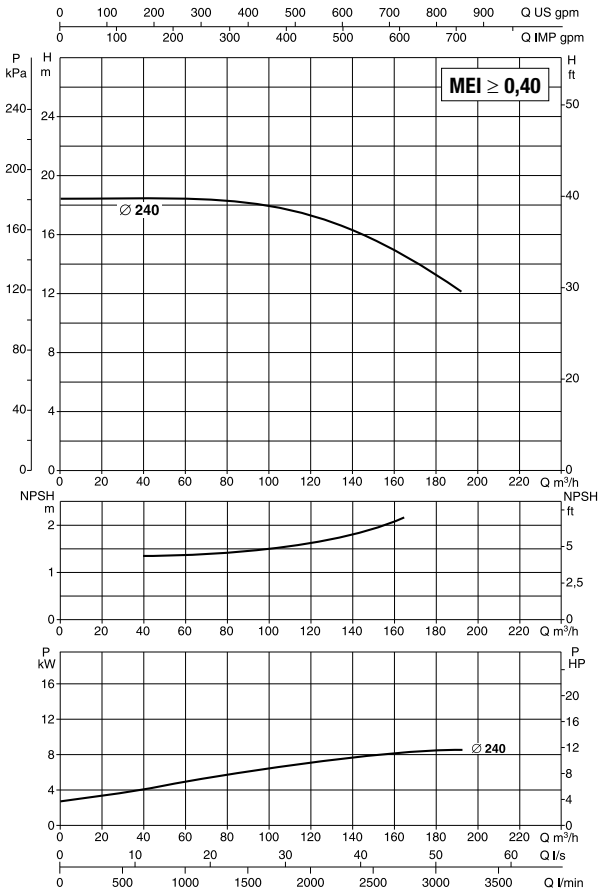

Vedi riferimenti efficienza idraulica a pag. 241

Le curve di prestazione sono basate su valori di viscosità cinematica = 1 mm²/s e densità pari a 1000 kg/m³. Tolleranza delle curve secondo ISO9906.

MODELLO	MODELLO MCE	ALIMENTAZIONE 50 Hz	P2 NOMINALE		In A
			kW	HP	
KDNE 100-250/240/A/BAQE/1/11/4 T MCE110/C	MCE110/C	3 x 400 ~V	11	15	27,2

MODELLO	A	A2	H2	H	H3	L1	L3	B2	B3	D	Y	DIMENSIONI FLANGE (mm)		GIUNTO STANDARD		GIUNTO SPAZIATORE	
												DNA	DNM	L	PESO Kg	L	PESO Kg
KDNE 100-250/240/A/BAQE/1/11/4 T MCE110/C	140	90	280	80	305	1250	840	540	490	24	426	125	100	1489	305	1629	310

DAB PUMPS si riserva il diritto di apportare modifiche senza obbligo di preavviso

KDNE 100-250 - 4 POLI - ELETTROPOMPE CENTRIFUGHE NORMALIZZATE CON INVERTER PER IMPIANTI DI CIRCOLAZIONE O PRESSURIZZAZIONE

MCE-C MCE-P

Campo di temperatura del liquido: da -10°C a +140°C (MCE/C) - da -10°C a +80°C (MCE/P) - **Massima temperatura ambiente:** +40°C

= 1450 1/min

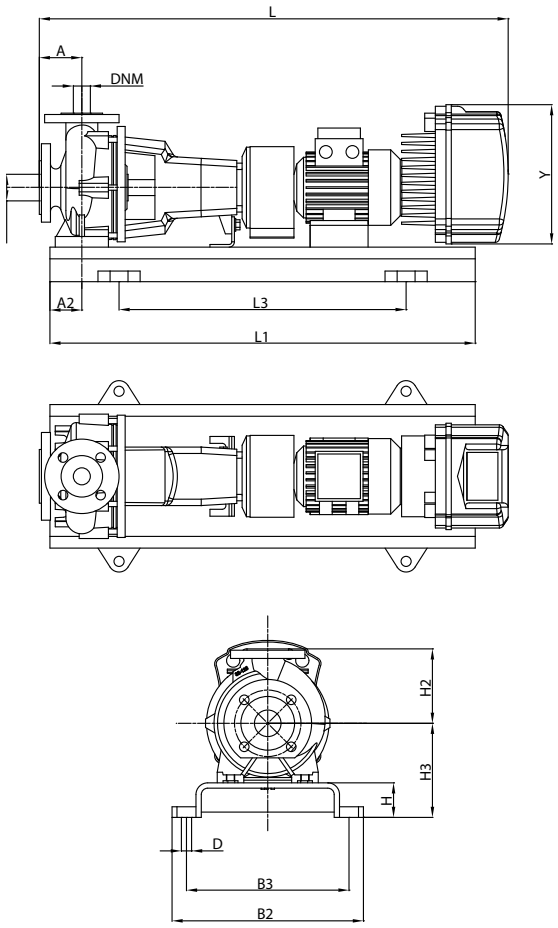

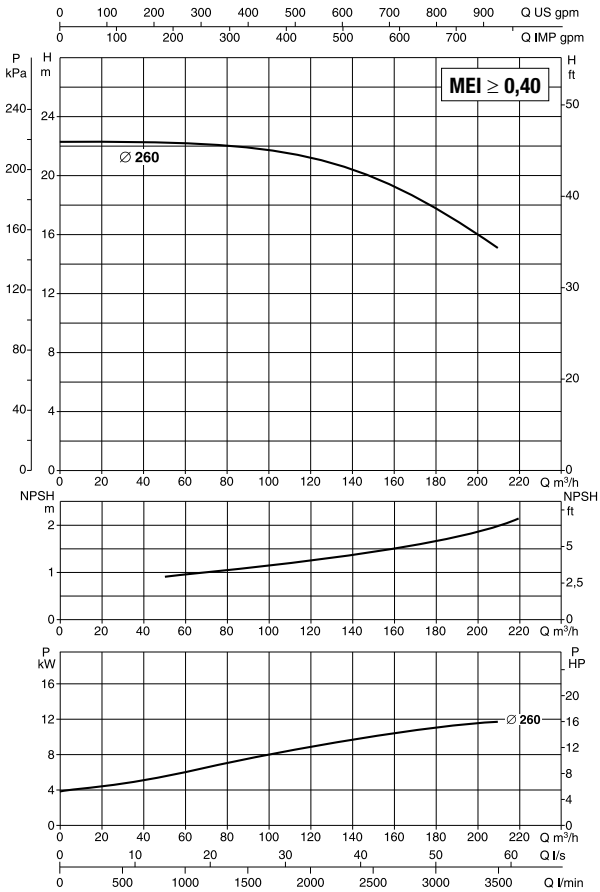

Vedi riferimenti efficienza idraulica a pag. 241

Le curve di prestazione sono basate su valori di viscosità cinematica = 1 mm²/s e densità pari a 1000 kg/m³. Tolleranza delle curve secondo ISO9906.

MODELLO	MODELLO MCE	ALIMENTAZIONE 50 Hz	P2 NOMINALE		In A
			kW	HP	
KDNE 100-250/260/A/BAQE/1/15/4 T MCE150/C-P	MCE150/C - MCE150/P	3 x 400 ~V	15	20	36,5

MODELLO	A	A2	H2	H	H3	L1	L3	B2	B3	D	Y	DIMENSIONI FLANGE (mm)		GIUNTO STANDARD		GIUNTO SPAZIATORE	
												DNA	DNM	L	PESO Kg	L	PESO Kg
KDNE 100-250/260/A/BAQE/1/15/4 T MCE150/C-P	140	90	280	100	325	1400	940	610	550	28	426	125	100	1534	313	1674	318

DAB PUMPS si riserva il diritto di apportare modifiche senza obbligo di preavviso

KDNE 100-315 - 4 POLI - ELETTROPOMPE CENTRIFUGHE NORMALIZZATE CON INVERTER PER IMPIANTI DI CIRCOLAZIONE O PRESSURIZZAZIONE

MCE-C MCE-P

Campo di temperatura del liquido: da -10°C a +140°C (MCE/C) - da -10°C a +80°C (MCE/P) - **Massima temperatura ambiente:** +40°C

= 1450 1/min

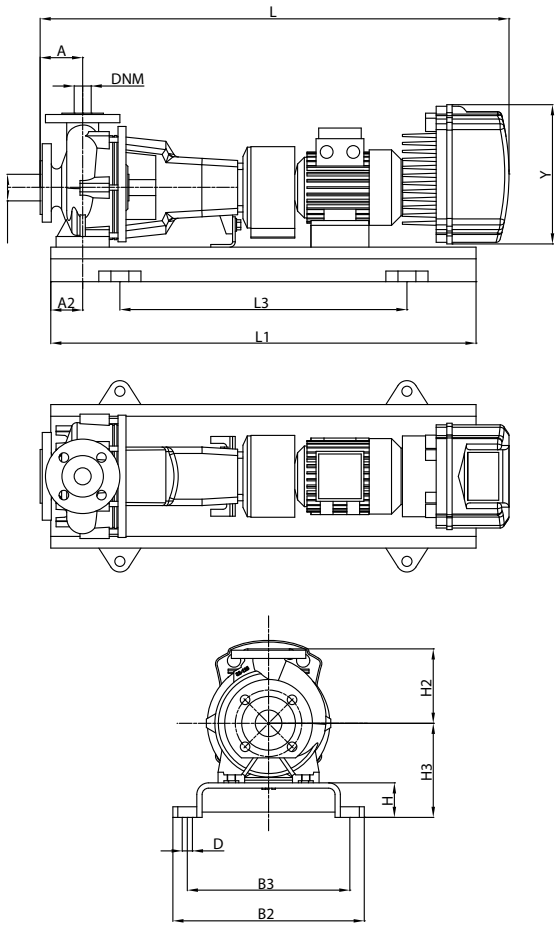

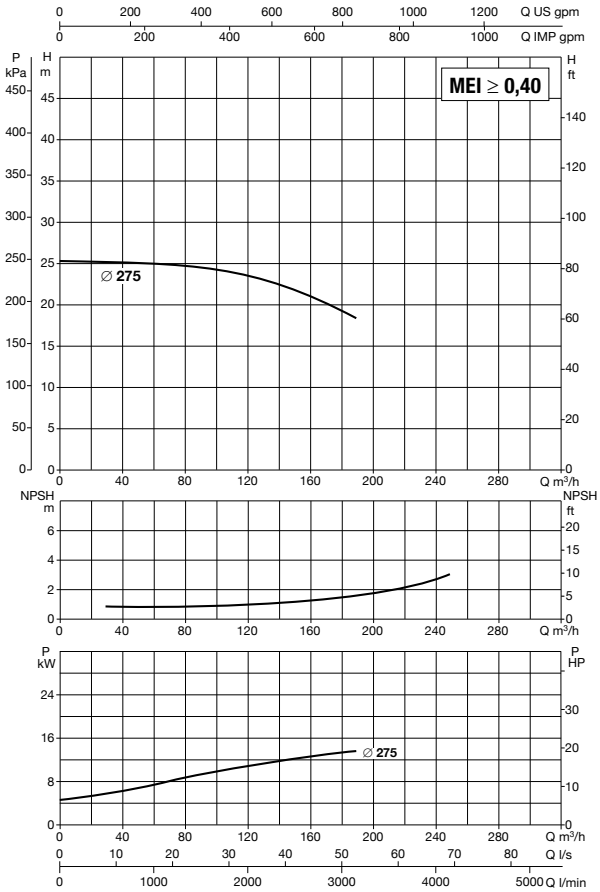

Vedi riferimenti efficienza idraulica a pag. 241

Le curve di prestazione sono basate su valori di viscosità cinematica = 1 mm²/s e densità pari a 1000 kg/m³. Tolleranza delle curve secondo ISO9906.

MODELLO	MODELLO MCE	ALIMENTAZIONE 50 Hz	P2 NOMINALE		In A
			kW	HP	
KDNE 100-315/275/A/BAQE/1/15/4 T MCE150/C-P	MCE150/C - MCE150/P	3 x 400 ~V	15	20	36,5

MODELLO	A	A2	H2	H	H3	L1	L3	B2	B3	D	Y	DIMENSIONI FLANGE (mm)		GIUNTO STANDARD		GIUNTO SPAZIATORE	
												DNA	DNM	L	PESO Kg	L	PESO Kg
KDNE 100-315/275/A/BAQE/1/15/4 T MCE150/C-P	140	90	315	100	350	1400	940	610	550	28	426	125	100	1534	313	1674	318

DAB PUMPS si riserva il diritto di apportare modifiche senza obbligo di preavviso

KDNE 125-250 - 4 POLI - ELETTROPOMPE CENTRIFUGHE NORMALIZZATE CON INVERTER PER IMPIANTI DI CIRCOLAZIONE

MCE-C

Campo di temperatura del liquido: da -10°C a +140°C (MCE/C) - **Massima temperatura ambiente:** +40°C

= 1450 1/min

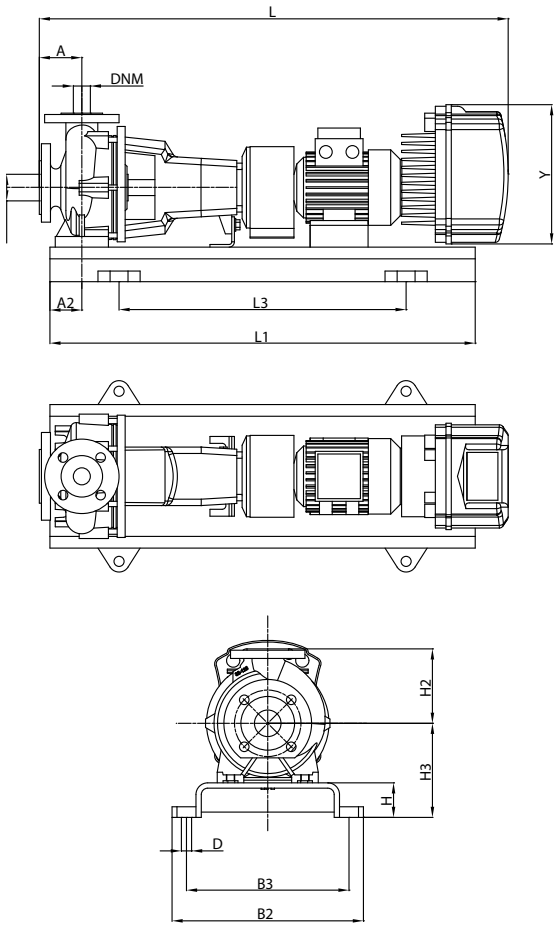

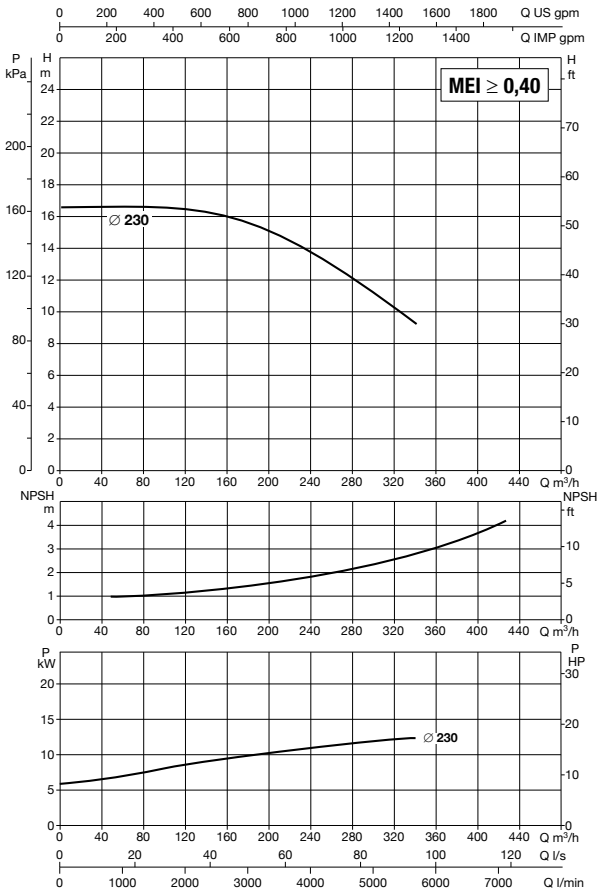

Vedi riferimenti efficienza idraulica a pag. 241

Le curve di prestazione sono basate su valori di viscosità cinematica = 1 mm²/s e densità pari a 1000 kg/m³. Tolleranza delle curve secondo ISO9906.

MODELLO	MODELLO MCE	ALIMENTAZIONE 50 Hz	P2 NOMINALE		In A
			kW	HP	
KDNE 125-250/230/A/BAQE/1/15/4 T MCE150/C	MCE150/C	3 x 400 ~V	15	20	36,5

MODELLO	A	A2	H2	H	H3	L1	L3	B2	B3	D	Y	DIMENSIONI FLANGE (mm)		GIUNTO STANDARD		GIUNTO SPAZIATORE	
												DNA	DNM	L	PESO Kg	L	PESO Kg
KDNE 125-250/230/A/BAQE/1/15/4 T MCE150/C	140	90	355	100	350	1400	940	610	550	28	426	150	125	1534	429	1674	434

KDNE 150-200 - 4 POLI - ELETTROPOMPE CENTRIFUGHE NORMALIZZATE CON INVERTER PER IMPIANTI DI CIRCOLAZIONE

MCE-C

Campo di temperatura del liquido: da -10°C a +140°C (MCE/C) - **Massima temperatura ambiente:** +40°C

= 1450 1/min

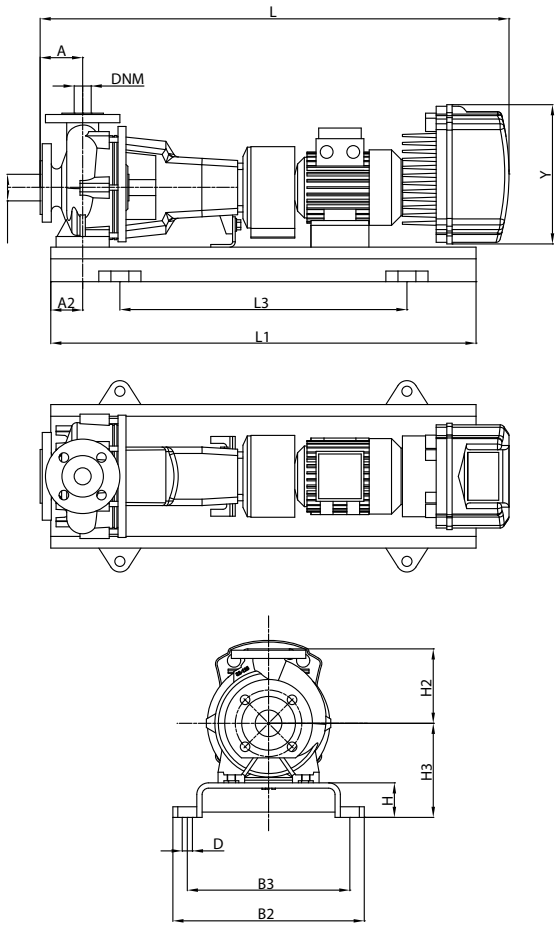

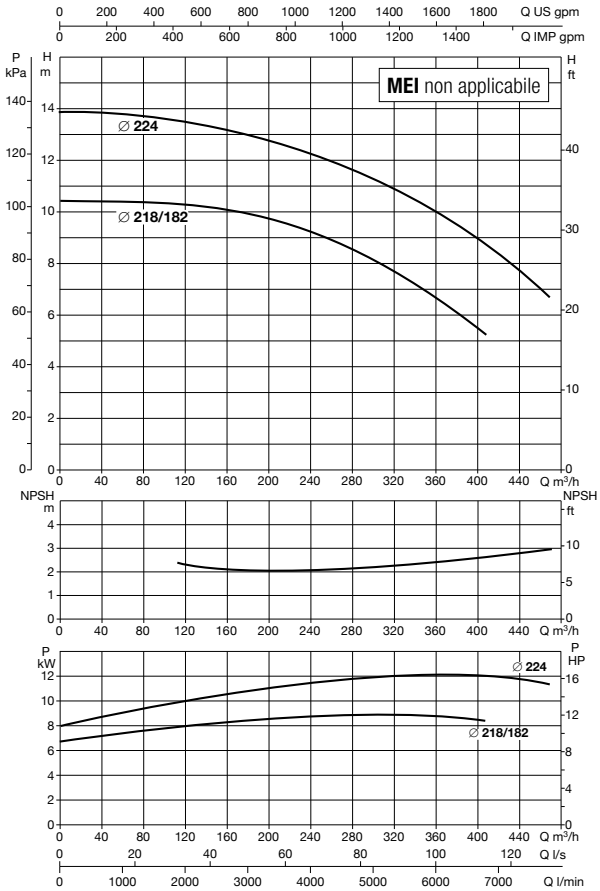

Vedi riferimenti efficienza idraulica a pag. 241

Le curve di prestazione sono basate su valori di viscosità cinematica = 1 mm²/s e densità pari a 1000 kg/m³. Tolleranza delle curve secondo ISO9906.

MODELLO	MODELLO MCE	ALIMENTAZIONE 50 Hz	P2 NOMINALE		In A
			kW	HP	
KDNE 150-200/218-182/A/BAQE/1/11/4 T MCE110/C	MCE110/C	3 x 400 ~V	11	15	27,2
KDNE 150-200/224/A/BAQE/1/15/4 T MCE150/C	MCE150/C	3 x 400 ~V	15	20	36,5

MODELLO	A	A2	H2	H	H3	L1	L3	B2	B3	D	Y	DIMENSIONI FLANGE (mm)		GIUNTO STANDARD		GIUNTO SPAZIATORE	
												DNA	DNM	L	PESO Kg	L	PESO Kg
KDNE 150-200/218-182/A/BAQE/1/11/4 T MCE110/C	160	110	400	100	380	1800	1200	730	670	280	426	200	150	1459	467	1599	472
KDNE 150-200/224/A/BAQE/1/15/4 T MCE150/C	160	110	400	100	380	1800	1200	730	670	280	426	200	150	1504	467	1644	472

DAB PUMPS si riserva il diritto di apportare modifiche senza obbligo di preavviso

KDNE - 2 POLI

ELETTROPOMPE CENTRIFUGHE NORMALIZZATE CON INVERTER

TABELLA DI SELEZIONE - KDNE 32

MODELLO	Q=m³/h	0	6	12	18	24	30	36	42	48
	Q=l/min	0	100	200	300	400	500	600	700	800
KDNE 32-125.1/110	H (m)	15.5	15.2	13.9	11.5					
KDNE 32-125.1/130		22.3	22.2	21.3	19					
KDNE 32-125.1/140		26.5	26.4	25.6	23.4	20.1				
KDNE 32-125/125		20.9		20.1	18.9	16.9	13.5			
KDNE 32-125/130		22.9		22	21	19.1	16.2			
KDNE 32-125/142		27.8		27	26.1	24.5	21.7	18		
KDNE 32-160.1/137		21.5	21.2	19.3						
KDNE 32-160.1/145		24.7	24.5	22.3	16.5					
KDNE 32-160.1/153		28.3	28	26	20.5					
KDNE 32-160.1/177		39.5	39.3	38.2	34.5	26				
KDNE 32-160/145		27		25.8	23.9	21.2	16.9			
KDNE 32-160/161		34		33	31.7	29.1	25.5			
KDNE 32-160/177		41.8		41.5	40.5	38.4	35.3	31.4		
KDNE 32-200.1/170		34.3	34.2	31.9	23.5					
KDNE 32-200.1/190		45.3	44.7	41.5	35.5					
KDNE 32-200.1/207		55.3	55	51.8	46.4	37				
KDNE 32-200/180		39		38.5	36.5	32.5	28			
KDNE 32-200/200		51		49	48	45	40.5	35		
KDNE 32-200/210		57		56	55	52.5	48.5	43	36	
KDNE 32-200/219		63		62	61	59	56.5	52.5	46.5	39.5

TABELLA DI SELEZIONE - KDNE 40

MODELLO	Q=m³/h	0	6	12	18	24	30	36	42	48	54	60	66	72
	Q=l/min	0	100	200	300	400	500	600	700	800	900	1000	1100	1200
KDNE 40-125/120	H (m)	18.5		18	17.5	17	16	15	13.5	11.8				
KDNE 40-125/142		26.8		26.6	26.4	26	25.3	24.4	23	21.4	19.4	17		
KDNE 40-160/145		27.5			27.4	27	25.7	24.2	22.1	19.5				
KDNE 40-160/161		34.5			34.5	34.4	33.7	32.3	30.5	28.5	25.8	22.5		
KDNE 40-160/177		42.6			42.5	42.4	42	41.5	40	38.5	35	33	30	
KDNE 40-200/180		38.8			38.5	38	37	35	32.5	29	25			
KDNE 40-200/200		48.7			48.4	48.2	47.5	46.5	44	41.5	38.5	34.5		
KDNE 40-200/219		60			59.8	59.7	59.4	59	57	55	52.5	49.5	46	40
KDNE 40-250/220		63.1			62.8	62.5	61	59	57	55	52	48		

DAB PUMPS si riserva il diritto di apportare modifiche senza obbligo di preavviso

KDNE - 2 POLI

ELETTROPOMPE CENTRIFUGHE NORMALIZZATE CON INVERTER

TABELLA DI SELEZIONE - KDNE 50

MODELLO	Q=m³/h	0	6	12	18	24	30	36	42	48	54	60	66	72	78	84	90	102	114
	Q=l/min	0	100	200	300	400	500	600	700	800	900	1000	1100	1200	1300	1400	1500	1700	1900
KDNE 50-125/125	H (m)	19.8					19.4	19	18.5	17.9	17.4	16.6	16	15.1	14	13	11.8		
KDNE 50-125/139		24.7					24.5	24.3	24	23.5	23	22.4	21.6	20.8	20	19.2	18	15.5	
KDNE 50-125/144		25.9					26.5	26.4	26.1	25.6	25.1	24.5	24	23.2	22.3	21.5	20.5	17.8	15
KDNE 50-160/145		27.2					27	26.9	26.6	26.4	25.5	25	23.8	23	21.5	20.5	19		
KDNE 50-160/161		33.8					33.7	33.7	33.6	33.6	33.3	32.5	31.8	31	29.8	28.5	27.5		
KDNE 50-160/177		41.6					41.5	41.5	41.3	41.2	41	40.6	40.5	39.5	38.8	38	36.7	33.5	
KDNE 50-200/180		42.5					42	41.7	41.4	40.5	39.5	38	36	34	32	29			
KDNE 50-200/190		47.2					46.8	46.6	46	45.7	44.5	43.5	42	40	38	35.5	33		

TABELLA DI SELEZIONE - KDNE 65

MODELLO	Q=m³/h	0	48	54	60	66	72	78	84	90	102	114	120	150	180	210	240
	Q=l/min	0	800	900	1000	1100	1200	1300	1400	1500	1700	1900	2000	2500	3000	3500	4000
KDNE 65-125/120	H (m)	17.8	16	15.6	15.3	14.9	14.4	13.9	13.4	13	11.5	10.3	9.4				
KDNE 65-125/130		21	19.6	19.5	19.1	18.9	18.5	18	17.5	17	15.7	14.2	13.2				
KDNE 65-125/144		25.6	25.5	25.4	25.2	25	24.6	24.3	24	23.4	22.5	21.1	20.2	16			
KDNE 65-160/137		23.1	22.4	22	21.7	21.3	20.5	19.7	19	18	16						
KDNE 65-160/153		29.1	28.8	28.5	28.6	28.5	28	27.5	26.6	26	24	22	21				
KDNE 65-160/169		36.4	36.3	36.2	36.1	36	35.7	35.3	34.7	34	32.7	31	30				
KDNE 65-200/170		37.2	36.8	36.7	36.6	36.5	36	35	34	32.5	30	27	25				

TABELLA DI SELEZIONE - KDNE 80

MODELLO	Q=m³/h	0	90	102	114	120	150	180	210	240	270	300
	Q=l/min	0	1500	1700	1900	2000	2500	3000	3500	4000	4500	5000
KDNE 80-160/153	H (m)	29.3	28	27.3	26.5	26	23.5	20.7	16.5	14.5		

KDNE 32-125.1 - 2 POLI - ELETTROPOMPE CENTRIFUGHE NORMALIZZATE CON INVERTER PER IMPIANTI DI CIRCOLAZIONE

MCE-C

Campo di temperatura del liquido: da -10°C a +140°C (MCE/C) - **Massima temperatura ambiente:** +40°C

= 2900 1/min

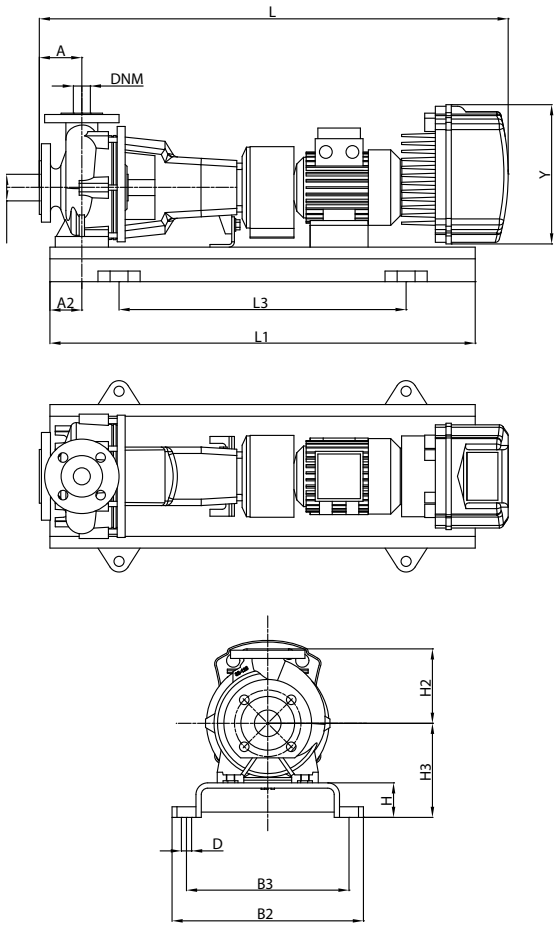

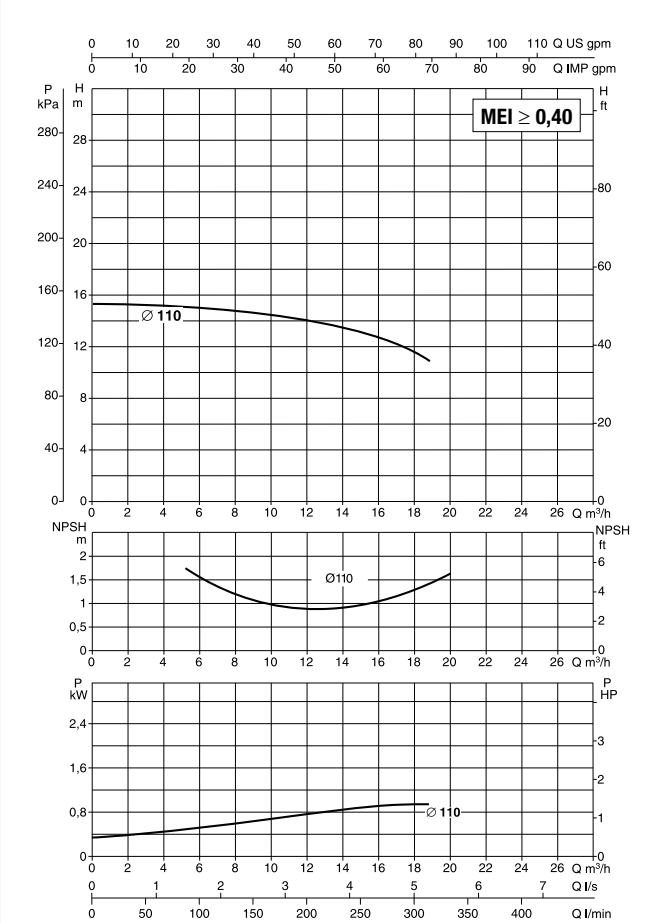

Vedi riferimenti efficienza idraulica a pag. 241

Le curve di prestazione sono basate su valori di viscosità cinematica = 1 mm²/s e densità pari a 1000 kg/m³. Tolleranza delle curve secondo ISO9906.

MODELLO	MODELLO MCE	ALIMENTAZIONE 50 Hz	P2 NOMINALE		In A
			kW	HP	
KDNE 32-125.1/110/A/BAQE/1/1,5/2 M MCE15/C	MCE15/C	1 x 230 ~V	1,5	2	14,1
KDNE 32-125.1/110/A/BAQE/1/1,5/2 T MCE30/C	MCE30/C	3 x 400 ~V	1,5	2	4,2

MODELLO	A	A2	H2	H	H3	L1	L3	B2	B3	D	Y	DIMENSIONI FLANGE (mm)		GIUNTO STANDARD		GIUNTO SPAZIATORE	
												DNA	DNM	L	PESO Kg	L	PESO Kg
KDNE 32-125.1/110/A/BAQE/1/1,5/2 M MCE15/C	80	60	140	65	177	800	540	360	320	19	262	50	32	989	97	1089	102
KDNE 32-125.1/110/A/BAQE/1/1,5/2 T MCE30/C	80	60	140	65	177	800	540	360	320	19	353	50	32	1056	99,6	1156	104,6

DAB PUMPS si riserva il diritto di apportare modifiche senza obbligo di preavviso

KDNE 32-125.1 - 2 POLI - ELETTROPOMPE CENTRIFUGHE NORMALIZZATE CON INVERTER PER IMPIANTI DI CIRCOLAZIONE

MCE-C

Campo di temperatura del liquido: da -10°C a +140°C (MCE/C) - **Massima temperatura ambiente:** +40°C

= 2900 1/min

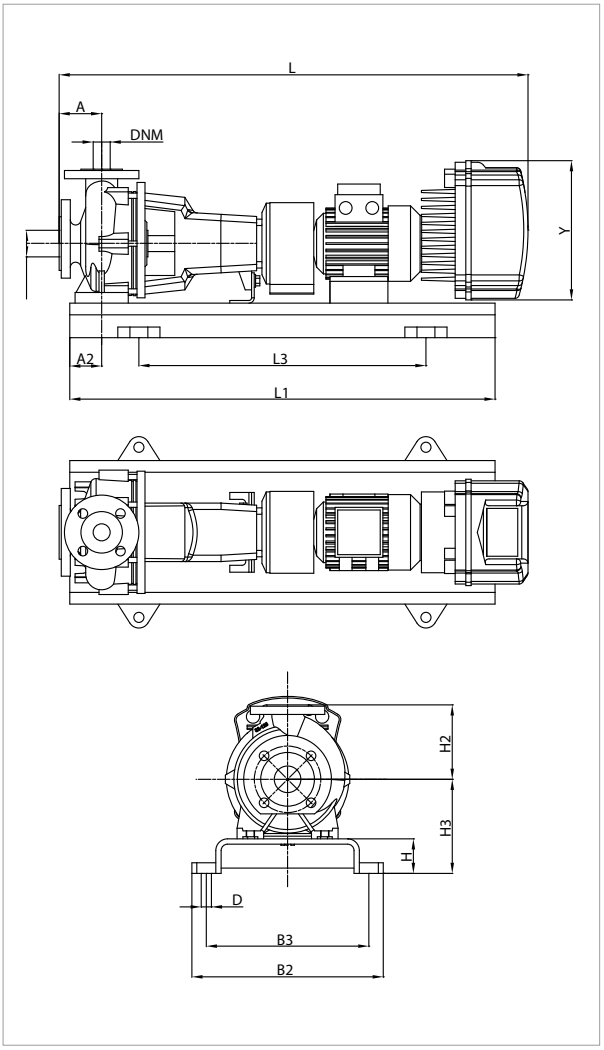

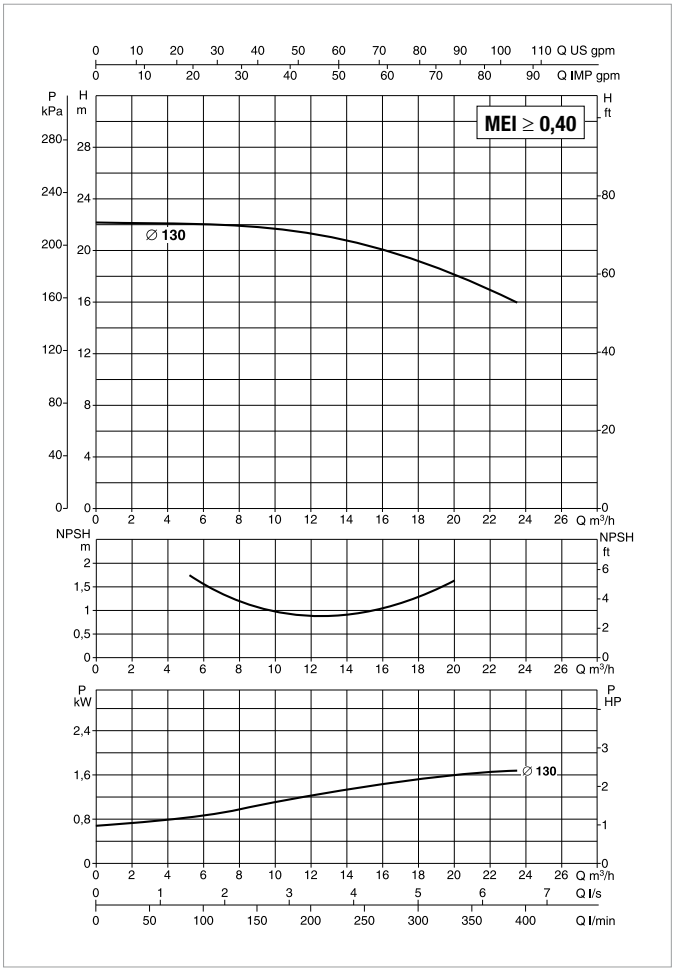

Vedi riferimenti efficienza idraulica a pag. 241

Le curve di prestazione sono basate su valori di viscosità cinematica = 1 mm²/s e densità pari a 1000 kg/m³. Tolleranza delle curve secondo ISO9906.

MODELLO	MODELLO MCE	ALIMENTAZIONE 50 Hz	P2 NOMINALE		In A
			kW	HP	
KDNE 32-125.1/130/A/BAQE/1/2.2/2 M MCE22/C	MCE22/C	1 x 230 ~V	2,2	3	19,6
KDNE 32-125.1/130/A/BAQE/1/2.2/2 T MCE30/C	MCE30/C	3 x 400 ~V	2,2	3	6

MODELLO	A	A2	H2	H	H3	L1	L3	B2	B3	D	Y	DIMENSIONI FLANGE (mm)		GIUNTO STANDARD		GIUNTO SPAZIATORE	
												DNA	DNM	L	PESO Kg	L	PESO Kg
KDNE 32-125.1/130/A/BAQE/1/2.2/2 M MCE22/C	80	60	140	65	177	900	600	390	350	19	262	50	32	989	104	1089	109
KDNE 32-125.1/130/A/BAQE/1/2.2/2 T MCE30/C	80	60	140	65	177	900	600	390	350	19	353	50	32	1056	106,6	1156	111,6

DAB PUMPS si riserva il diritto di apportare modifiche senza obbligo di preavviso

KDNE 32-125.1 - 2 POLI - ELETTROPOMPE CENTRIFUGHE NORMALIZZATE CON INVERTER PER IMPIANTI DI PRESSURIZZAZIONE

MCE-P

Campo di temperatura del liquido: da -10°C a +80°C (MCE/P) - **Massima temperatura ambiente:** +40°C

= 2900 1/min

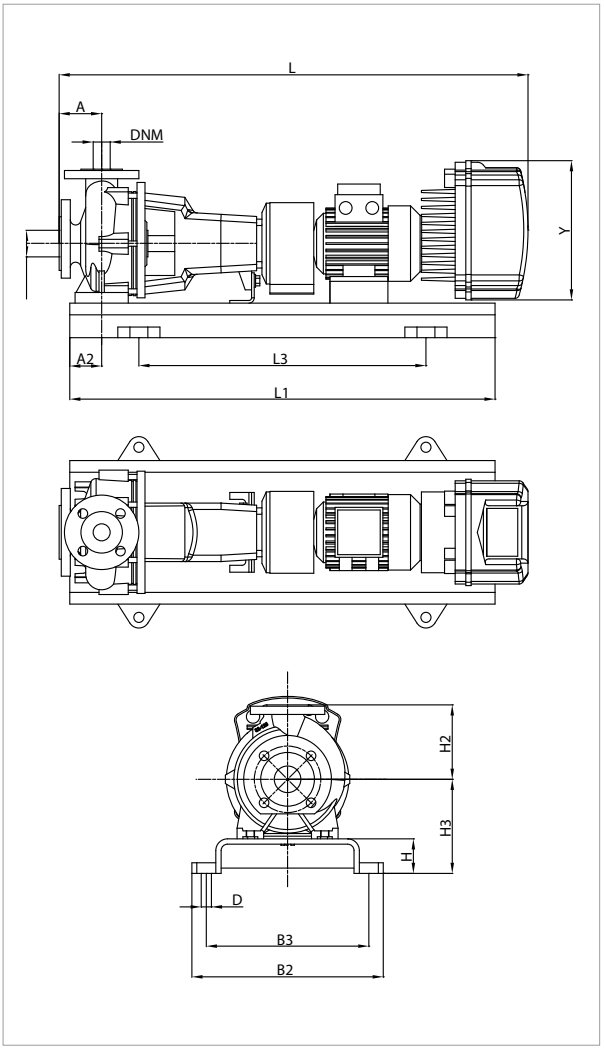

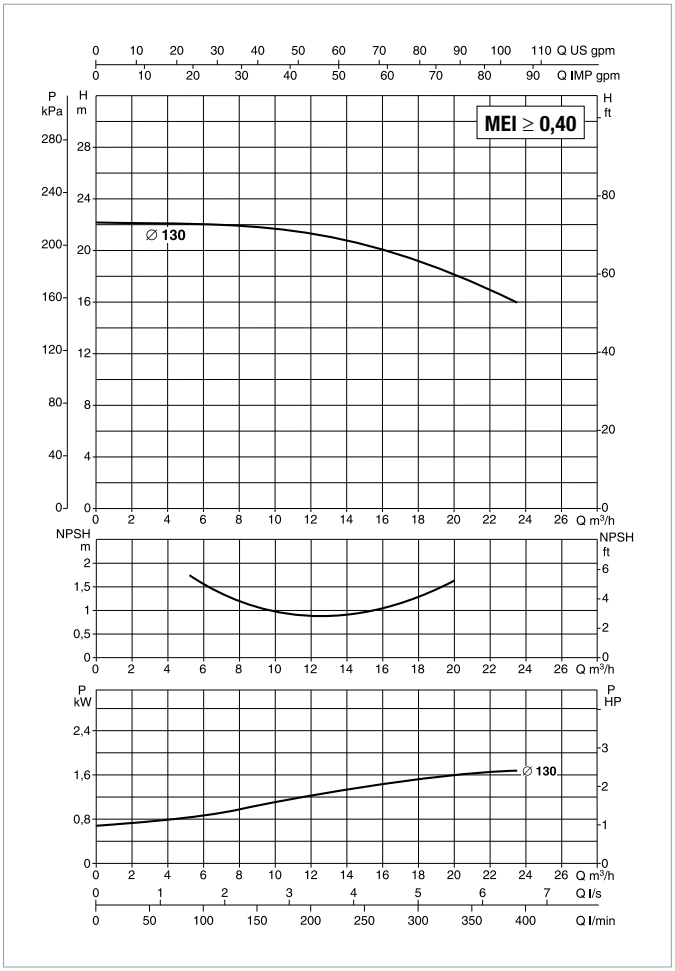

Vedi riferimenti efficienza idraulica a pag. 241

Le curve di prestazione sono basate su valori di viscosità cinematica = 1 mm²/s e densità pari a 1000 kg/m³. Tolleranza delle curve secondo ISO9906.

MODELLO	MODELLO MCE	ALIMENTAZIONE 50 Hz	P2 NOMINALE		In A
			kW	HP	
KDNE 32-125.1/130/A/BAQE/1/2.2/2 M MCE22/P	MCE22/P	1 x 230 ~V	2,2	3	19,6

MODELLO	A	A2	H2	H	H3	L1	L3	B2	B3	D	Y	DIMENSIONI FLANGE (mm)		GIUNTO STANDARD		GIUNTO SPAZIATORE	
												DNA	DNM	L	PESO Kg	L	PESO Kg
KDNE 32-125.1/130/A/BAQE/1/2.2/2 M MCE22/P	80	60	140	65	177	900	600	390	350	19	262	50	32	989	104	1089	109

DAB PUMPS si riserva il diritto di apportare modifiche senza obbligo di preavviso

KDNE 32-125.1 - 2 POLI - ELETTROPOMPE CENTRIFUGHE NORMALIZZATE CON INVERTER PER IMPIANTI DI CIRCOLAZIONE O PRESSURIZZAZIONE

MCE-C MCE-P

Campo di temperatura del liquido: da -10°C a +140°C (MCE/C) - da -10°C a +80°C (MCE/P) - **Massima temperatura ambiente:** +40°C

= 2900 1/min

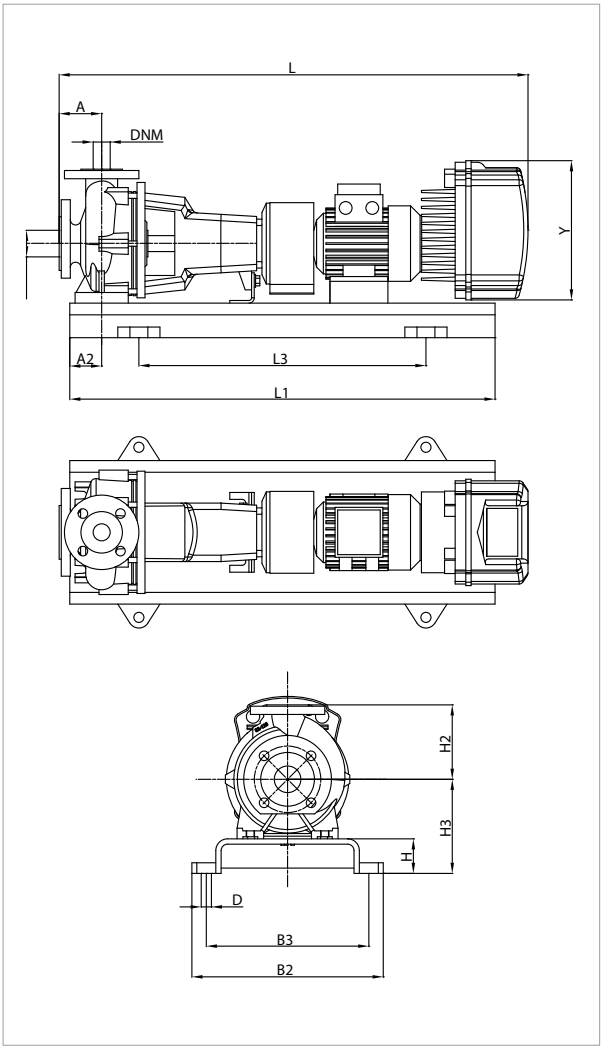

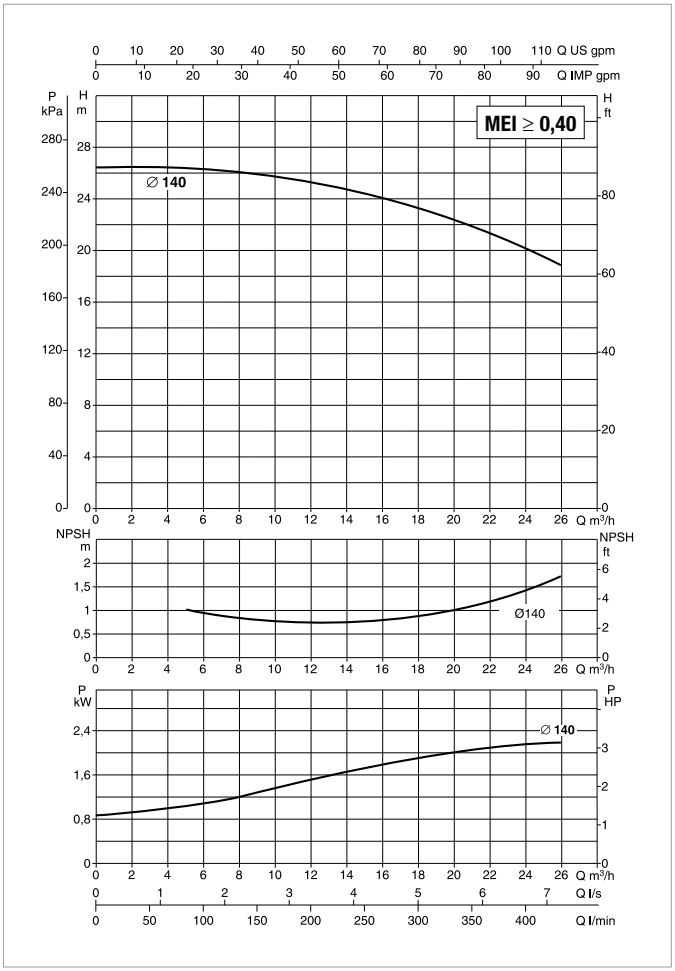

Vedi riferimenti efficienza idraulica a pag. 241

Le curve di prestazione sono basate su valori di viscosità cinematica = 1 mm²/s e densità pari a 1000 kg/m³. Tolleranza delle curve secondo ISO9906.

MODELLO	MODELLO MCE	ALIMENTAZIONE 50 Hz	P2 NOMINALE		In A
			kW	HP	
KDNE 32-125.1/140/A/BAQE/1/3/2 T MCE30/C-P	MCE30/C - MCE30/P	3 x 400 ~V	3	4	7,4

MODELLO	A	A2	H2	H	H3	L1	L3	B2	B3	D	Y	DIMENSIONI FLANGE (mm)		GIUNTO STANDARD		GIUNTO SPAZIATORE	
												DNA	DNM	L	PESO Kg	L	PESO Kg
KDNE 32-125.1/140/A/BAQE/1/3/2 T MCE30/C-P	80	60	140	65	177	900	600	390	350	19	353	50	32	1026	111	1126	116

DAB PUMPS si riserva il diritto di apportare modifiche senza obbligo di preavviso

KDNE 32-125 - 2 POLI - ELETTROPOMPE CENTRIFUGHE NORMALIZZATE CON INVERTER PER IMPIANTI DI CIRCOLAZIONE

MCE-C

Campo di temperatura del liquido: da -10°C a +140°C (MCE/C) - **Massima temperatura ambiente:** +40°C

= 2900 1/min

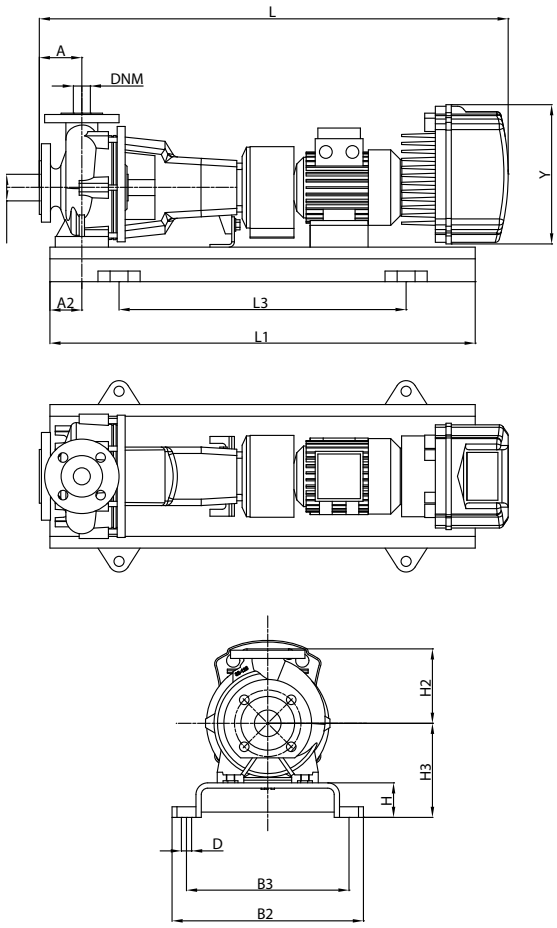

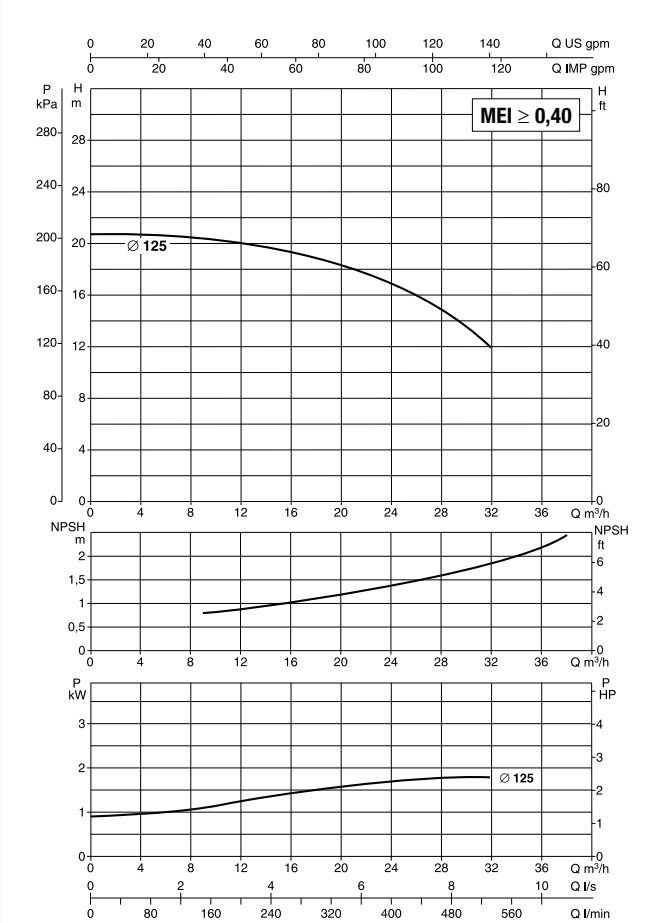

Vedi riferimenti efficienza idraulica a pag. 241

Le curve di prestazione sono basate su valori di viscosità cinematica = 1 mm²/s e densità pari a 1000 kg/m³. Tolleranza delle curve secondo ISO9906.

MODELLO	MODELLO MCE	ALIMENTAZIONE 50 Hz	P2 NOMINALE		In A
			kW	HP	
KDNE 32-125/125/A/BAQE/1/2,2/2 M MCE22/C	MCE22/C	1 x 230 ~V	2,2	3	19,6
KDNE 32-125/125/A/BAQE/1/2,2/2 T MCE30/C	MCE30/C	3 x 400 ~V	2,2	3	6

MODELLO	A	A2	H2	H	H3	L1	L3	B2	B3	D	Y	DIMENSIONI FLANGE (mm)		GIUNTO STANDARD		GIUNTO SPAZIATORE	
												DNA	DNM	L	PESO Kg	L	PESO Kg
KDNE 32-125/125/A/BAQE/1/2,2/2 M MCE22/C	80	60	140	65	177	900	600	390	350	19	262	50	32	989	97	1089	102
KDNE 32-125/125/A/BAQE/1/2,2/2 T MCE30/C	80	60	140	65	177	900	600	390	350	19	353	50	32	1056	99,6	1156	104,6

DAB PUMPS si riserva il diritto di apportare modifiche senza obbligo di preavviso

KDNE 32-125 - 2 POLI - ELETTROPOMPE CENTRIFUGHE NORMALIZZATE CON INVERTER PER IMPIANTI DI PRESSURIZZAZIONE

MCE-P

Campo di temperatura del liquido: da -10°C a +80°C (MCE/P) - **Massima temperatura ambiente:** +40°C

= 2900 1/min

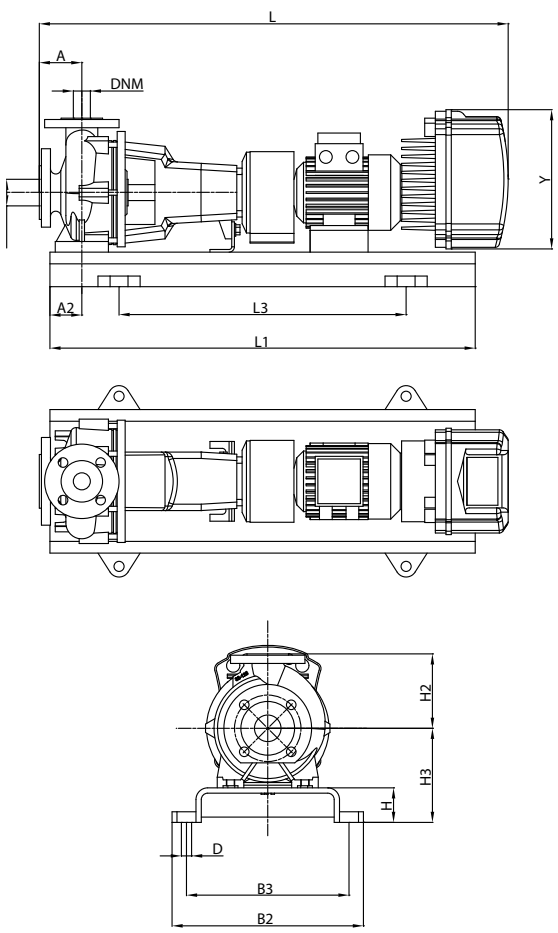

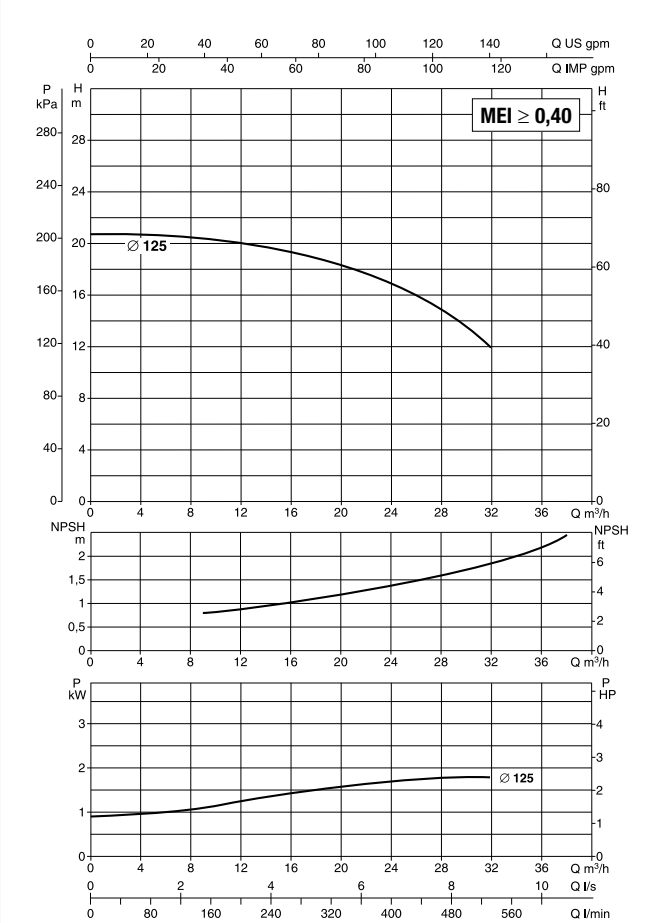

Vedi riferimenti efficienza idraulica a pag. 241

Le curve di prestazione sono basate su valori di viscosità cinematica = 1 mm²/s e densità pari a 1000 kg/m³. Tolleranza delle curve secondo ISO9906.

MODELLO	MODELLO MCE	ALIMENTAZIONE 50 Hz	P2 NOMINALE		In A
			kW	HP	
KDNE 32-125/125/A/BAQE/1/2,2/2 M MCE22/P	MCE22/P	1 x 230 ~V	2,2	3	19,6

MODELLO	A	A2	H2	H	H3	L1	L3	B2	B3	D	Y	DIMENSIONI FLANGE (mm)		GIUNTO STANDARD		GIUNTO SPAZIATORE	
												DNA	DNM	L	PESO Kg	L	PESO Kg
KDNE 32-125/125/A/BAQE/1/2,2/2 M MCE22/P	80	60	140	65	177	900	600	390	350	19	262	50	32	989	97	1089	102

DAB PUMPS si riserva il diritto di apportare modifiche senza obbligo di preavviso

KDNE 32-125 - 2 POLI - ELETTROPOMPE CENTRIFUGHE NORMALIZZATE CON INVERTER PER IMPIANTI DI CIRCOLAZIONE O PRESSURIZZAZIONE

MCE-C MCE-P

Campo di temperatura del liquido: da -10°C a +140°C (MCE/C) - da -10°C a +80°C (MCE/P) - **Massima temperatura ambiente:** +40°C

= 2900 1/min

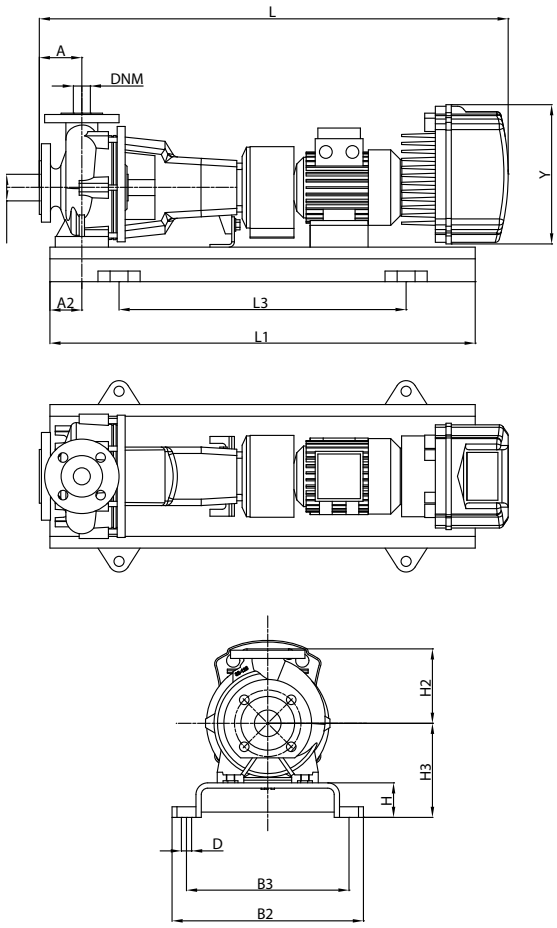

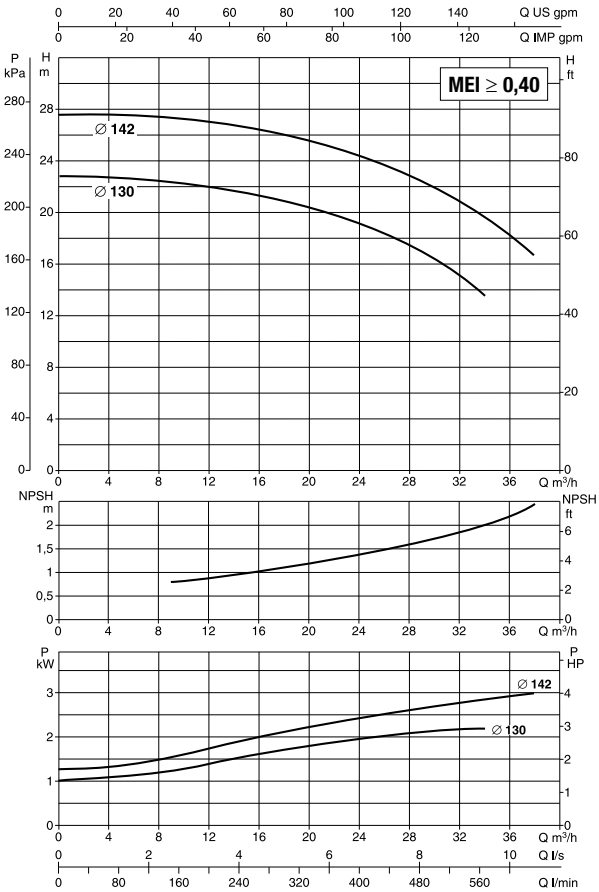

Vedi riferimenti efficienza idraulica a pag. 241

Le curve di prestazione sono basate su valori di viscosità cinematica = 1 mm²/s e densità pari a 1000 kg/m³. Tolleranza delle curve secondo ISO9906.

MODELLO	MODELLO MCE	ALIMENTAZIONE 50 Hz	P2 NOMINALE		In A
			kW	HP	
KDNE 32-125/130/A/BAQE/1/3/2 T MCE30/C-P	MCE30/C - MCE30/P	3 x 400 ~V	3	4	7,4
KDNE 32-125/142/A/BAQE/1/4/2 T MCE55/C-P	MCE55/C - MCE55/P	3 x 400 ~V	4	5,5	10,1

MODELLO	A	A2	H2	H	H3	L1	L3	B2	B3	D	Y	DIMENSIONI FLANGE (mm)		GIUNTO STANDARD		GIUNTO SPAZIATORE	
												DNA	DNM	L	PESO Kg	L	PESO Kg
KDNE 32-125/130/A/BAQE/1/3/2 T MCE30/C-P	80	60	140	65	177	900	600	390	350	19	353	50	32	1026	105	1126	110
KDNE 32-125/142/A/BAQE/1/4/2 T MCE55/C-P	80	60	140	65	177	900	600	390	350	19	353	50	32	1046	126	1146	131

DAB PUMPS si riserva il diritto di apportare modifiche senza obbligo di preavviso

KDNE 32-160.1 - 2 POLI - ELETTROPOMPE CENTRIFUGHE NORMALIZZATE CON INVERTER PER IMPIANTI DI CIRCOLAZIONE

MCE-C

Campo di temperatura del liquido: da -10°C a +140°C (MCE/C) - **Massima temperatura ambiente:** +40°C

= 2900 1/min

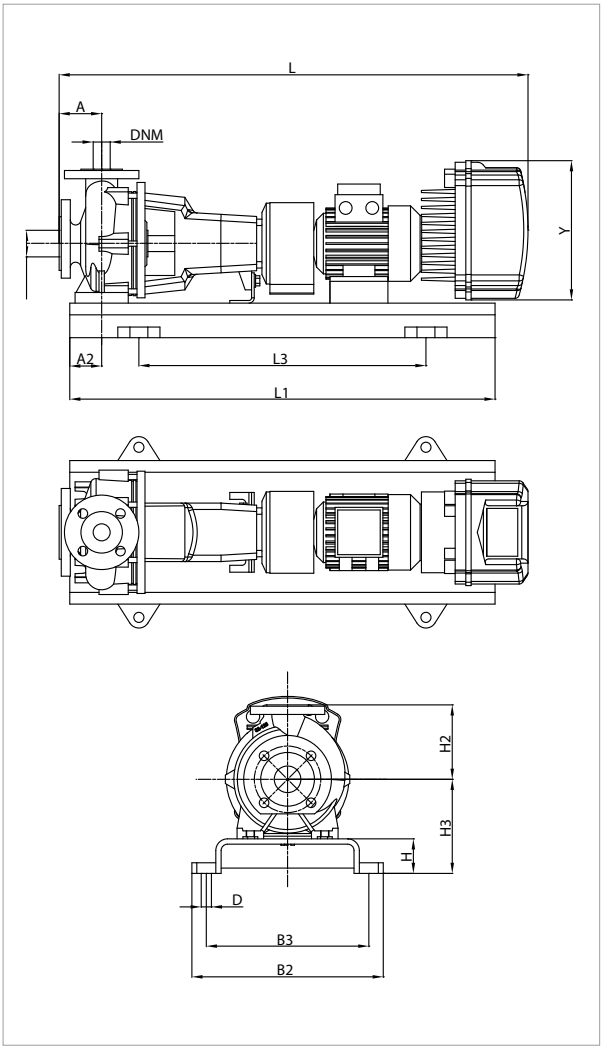

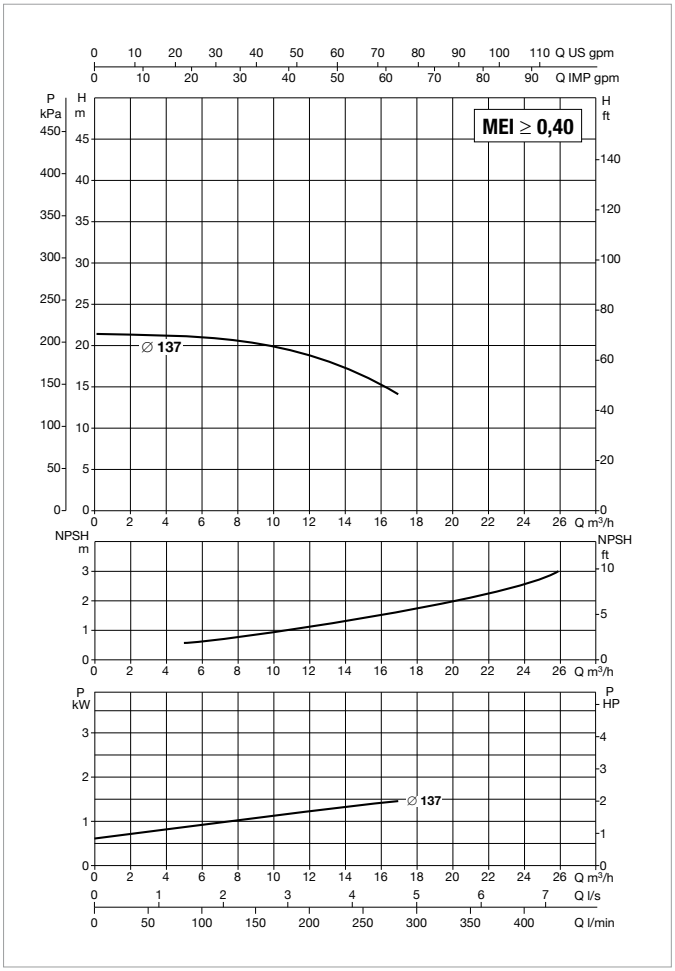

Vedi riferimenti efficienza idraulica a pag. 241

Le curve di prestazione sono basate su valori di viscosità cinematica = 1 mm²/s e densità pari a 1000 kg/m³. Tolleranza delle curve secondo ISO9906.

MODELLO	MODELLO MCE	ALIMENTAZIONE 50 Hz	P2 NOMINALE		In A
			kW	HP	
KDNE 32-160.1/137/A/BAQE/1/1,5/2 M MCE15/C	MCE15/C	1 x 230 ~V	1,5	2	14,1
KDNE 32-160.1/137/A/BAQE/1/1,5/2 T MCE30/C	MCE30/C	3 x 400 ~V	1,5	2	4,2

MODELLO	A	A2	H2	H	H3	L1	L3	B2	B3	D	Y	DIMENSIONI FLANGE (mm)		GIUNTO STANDARD		GIUNTO SPAZIATORE	
												DNA	DNM	L	PESO Kg	L	PESO Kg
KDNE 32-160.1/137/A/BAQE/1/1,5/2 M MCE15/C	80	60	160	65	197	800	540	360	320	19	262	50	32	989	98	1089	103
KDNE 32-160.1/137/A/BAQE/1/1,5/2 T MCE30/C	80	60	160	65	197	800	540	360	320	19	353	50	32	1056	100,6	1156	105,6

DAB PUMPS si riserva il diritto di apportare modifiche senza obbligo di preavviso

KDNE 32-160.1 - 2 POLI - ELETTROPOMPE CENTRIFUGHE NORMALIZZATE CON INVERTER PER IMPIANTI DI PRESSURIZZAZIONE

MCE-P

Campo di temperatura del liquido: da -10°C a +80°C (MCE/P) - **Massima temperatura ambiente:** +40°C

= 2900 1/min

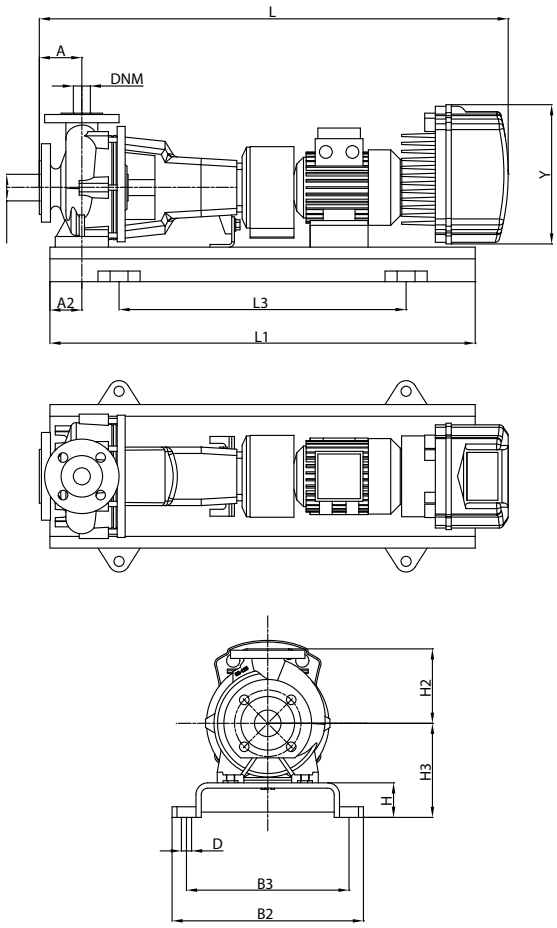

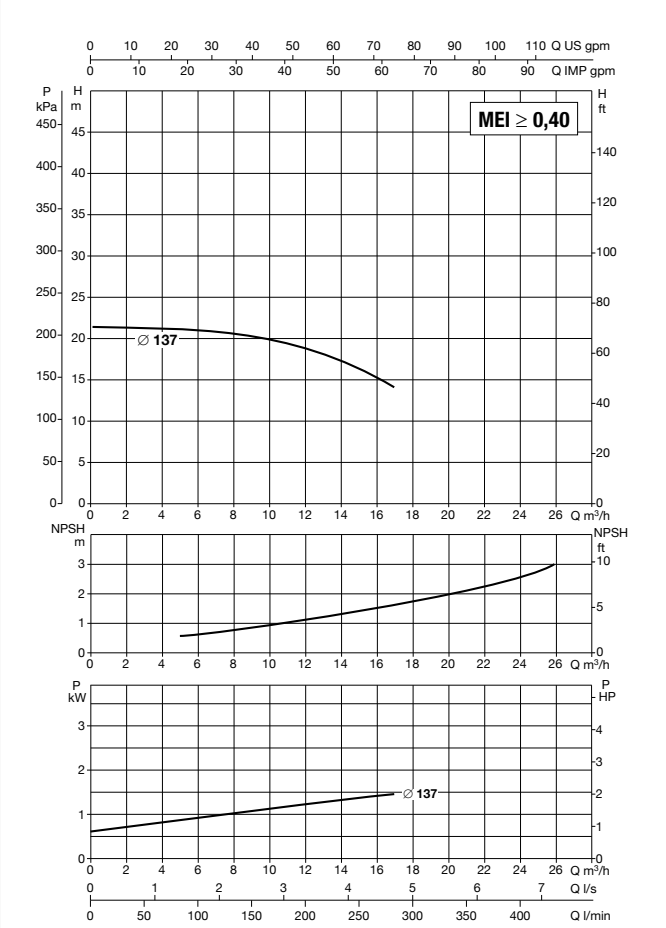

Vedi riferimenti efficienza idraulica a pag. 241

Le curve di prestazione sono basate su valori di viscosità cinematica = 1 mm²/s e densità pari a 1000 kg/m³. Tolleranza delle curve secondo ISO9906.

MODELLO	MODELLO MCE	ALIMENTAZIONE 50 Hz	P2 NOMINALE		In A
			kW	HP	
KDNE 32-160.1/137/A/BAQE/1/1,5/2 MCE22/P	MCE22/P	1 x 230 ~V	1,5	2	14,1

MODELLO	A	A2	H2	H	H3	L1	L3	B2	B3	D	Y	DIMENSIONI FLANGE (mm)		GIUNTO STANDARD		GIUNTO SPAZIATORE	
												DNA	DNM	L	PESO Kg	L	PESO Kg
KDNE 32-160.1/137/A/BAQE/1/1,5/2 MCE22/P	80	60	160	65	197	900	600	390	350	19	262	50	32	989	98	1089	103

DAB PUMPS si riserva il diritto di apportare modifiche senza obbligo di preavviso

KDNE 32-160.1 - 2 POLI - ELETTROPOMPE CENTRIFUGHE NORMALIZZATE CON INVERTER PER IMPIANTI DI CIRCOLAZIONE

MCE-C

Campo di temperatura del liquido: da -10°C a +140°C (MCE/C) - **Massima temperatura ambiente:** +40°C

= 2900 1/min

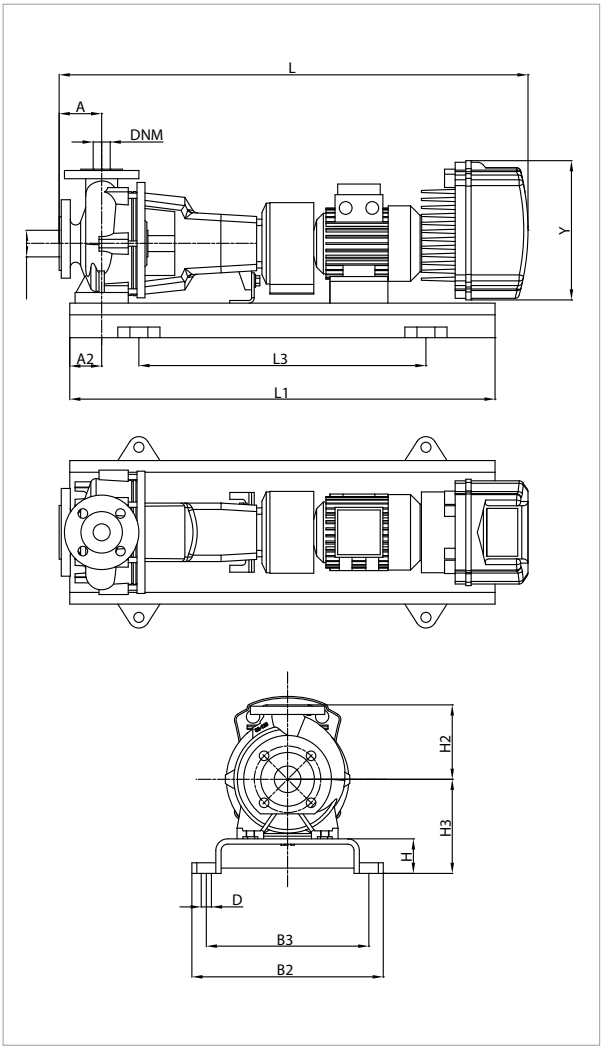

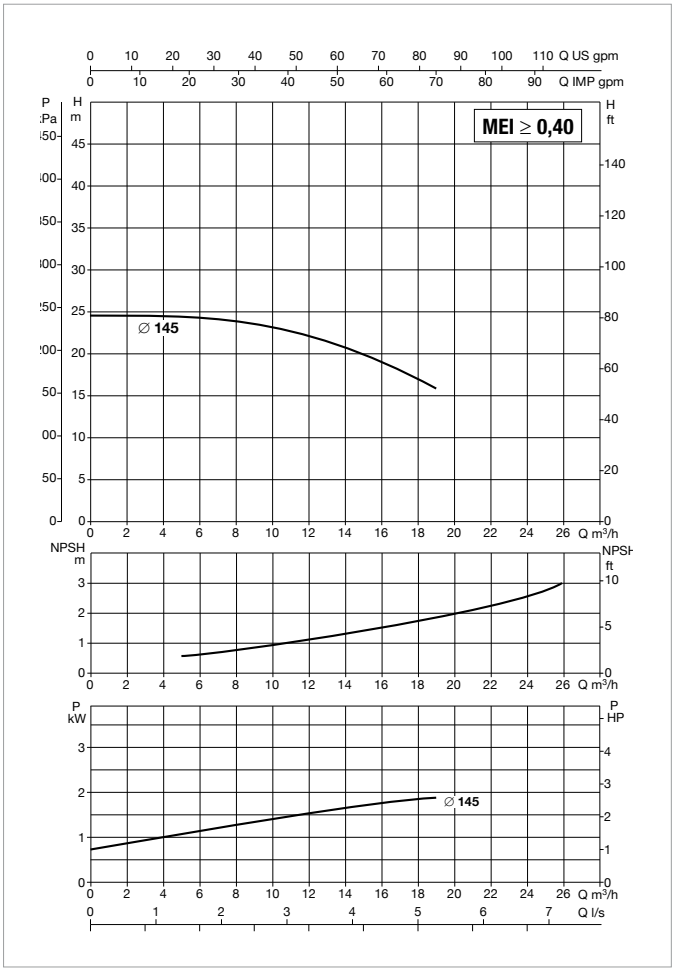

Vedi riferimenti efficienza idraulica a pag. 241

Le curve di prestazione sono basate su valori di viscosità cinematica = 1 mm²/s e densità pari a 1000 kg/m³. Tolleranza delle curve secondo ISO9906.

MODELLO	MODELLO MCE	ALIMENTAZIONE 50 Hz	P2 NOMINALE		In A
			kW	HP	
KDNE 32-160.1/145/A/BAQE/1/2,2/2 M MCE22/C	MCE22/C	1 x 230 ~V	2,2	3	19,6
KDNE 32-160.1/145/A/BAQE/1/2,2/2 T MCE30/C	MCE30/C	3 x 400 ~V	2,2	3	6

MODELLO	A	A2	H2	H	H3	L1	L3	B2	B3	D	Y	DIMENSIONI FLANGE (mm)		GIUNTO STANDARD		GIUNTO SPAZIATORE	
												DNA	DNM	L	PESO Kg	L	PESO Kg
KDNE 32-160.1/145/A/BAQE/1/2,2/2 M MCE22/C	80	60	160	65	197	900	600	390	350	19	262	50	32	989	106	1089	111
KDNE 32-160.1/145/A/BAQE/1/2,2/2 T MCE30/C	80	60	160	65	197	900	600	390	350	19	353	50	32	1056	108,6	1156	113,6

DAB PUMPS si riserva il diritto di apportare modifiche senza obbligo di preavviso

KDNE 32-160.1 - 2 POLI - ELETTROPOMPE CENTRIFUGHE NORMALIZZATE CON INVERTER PER IMPIANTI DI PRESSURIZZAZIONE

MCE-P

Campo di temperatura del liquido: da -10°C a +80°C (MCE/P) - **Massima temperatura ambiente:** +40°C

= 2900 1/min

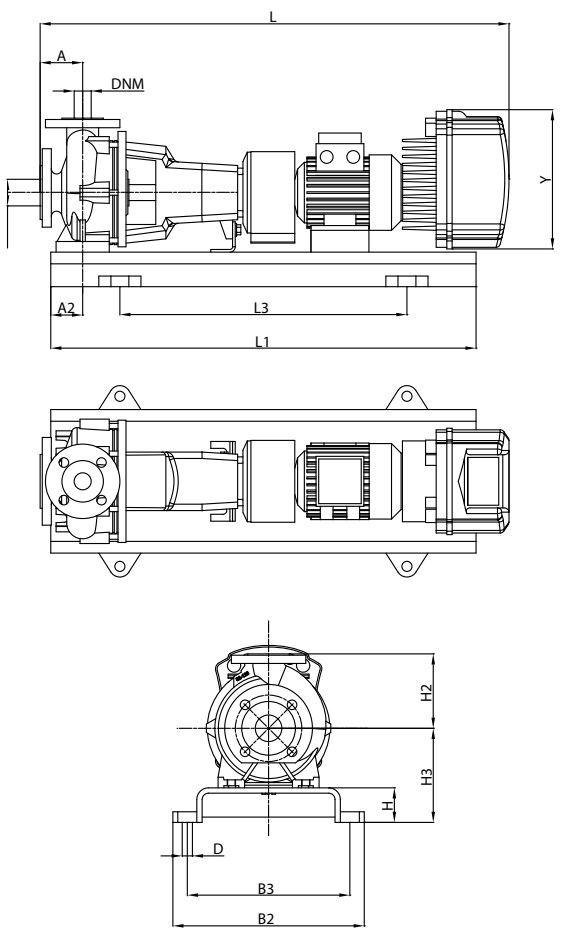

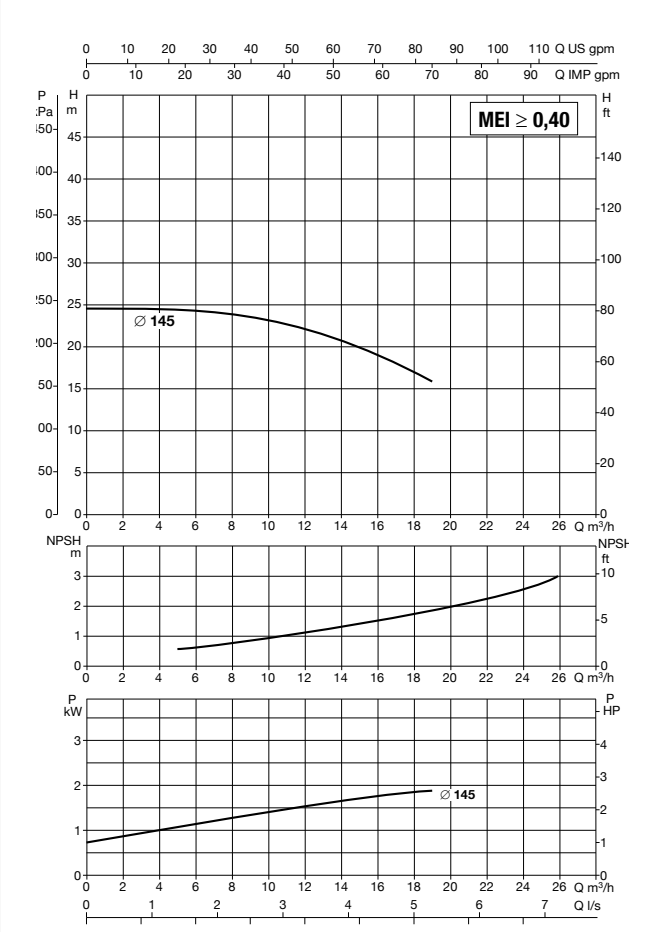

Vedi riferimenti efficienza idraulica a pag. 241

Le curve di prestazione sono basate su valori di viscosità cinematica = 1 mm²/s e densità pari a 1000 kg/m³. Tolleranza delle curve secondo ISO9906.

MODELLO	MODELLO MCE	ALIMENTAZIONE 50 Hz	P2 NOMINALE		In A
			kW	HP	
KDNE 32-160.1/145/A/BAQE/1/2,2/2 M MCE22/P	MCE22/P	1 x 230 ~V	2,2	3	19,6

MODELLO	A	A2	H2	H	H3	L1	L3	B2	B3	D	Y	DIMENSIONI FLANGE (mm)		GIUNTO STANDARD		GIUNTO SPAZIATORE	
												DNA	DNM	L	PESO Kg	L	PESO Kg
KDNE 32-160.1/145/A/BAQE/1/2,2/2 M MCE22/P	80	60	160	65	197	900	600	390	350	19	262	50	32	989	106	1089	111

DAB PUMPS si riserva il diritto di apportare modifiche senza obbligo di preavviso

KDNE 32-160.1 - 2 POLI - ELETTROPOMPE CENTRIFUGHE NORMALIZZATE CON INVERTER PER IMPIANTI DI CIRCOLAZIONE O PRESSURIZZAZIONE

MCE-C MCE-P

Campo di temperatura del liquido: da -10°C a +140°C (MCE/C) - da -10°C a +80°C (MCE/P) - **Massima temperatura ambiente:** +40°C

= 2900 1/min

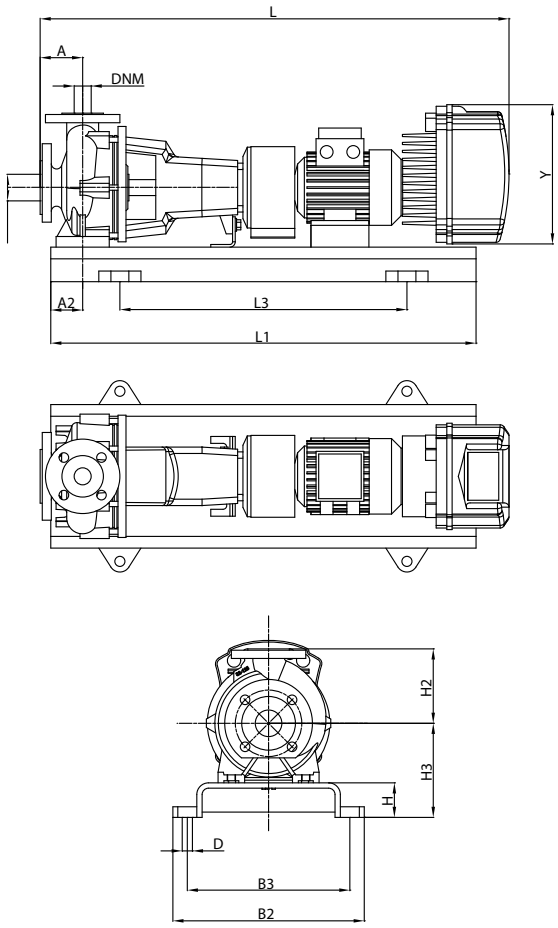

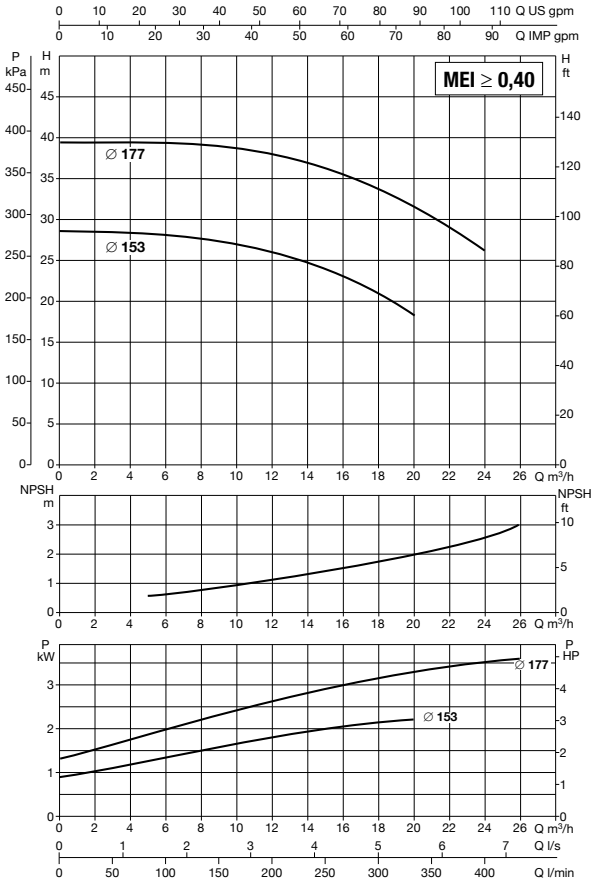

Vedi riferimenti efficienza idraulica a pag. 241

Le curve di prestazione sono basate su valori di viscosità cinematica = 1 mm²/s e densità pari a 1000 kg/m³. Tolleranza delle curve secondo ISO9906.

MODELLO	MODELLO MCE	ALIMENTAZIONE 50 Hz	P2 NOMINALE		In A
			kW	HP	
KDNE 32-160.1/153/A/BAQE/1/3/2 T MCE30/C-P	MCE30/C - MCE30/P	3 x 400 ~V	3	4	7,4
KDNE 32-160.1/177/A/BAQE/1/5,5/2 T MCE55/C-P	MCE55/C - MCE55/P	3 x 400 ~V	5,5	7,5	13,1

MODELLO	A	A2	H2	H	H3	L1	L3	B2	B3	D	Y	DIMENSIONI FLANGE (mm)		GIUNTO STANDARD		GIUNTO SPAZIATORE	
												DNA	DNM	L	PESO Kg	L	PESO Kg
KDNE 32-160.1/153/A/BAQE/1/3/2 T MCE30/C-P	80	60	160	65	197	900	600	390	350	19	353	50	32	1026	111	1126	116
KDNE 32-160.1/177/A/BAQE/1/5,5/2 T MCE55/C-P	80	60	160	80	212	1000	660	450	400	24	353	50	32	1159	145	1259	150

DAB PUMPS si riserva il diritto di apportare modifiche senza obbligo di preavviso

KDNE 32-160 - 2 POLI - ELETTROPOMPE CENTRIFUGHE NORMALIZZATE CON INVERTER PER IMPIANTI DI CIRCOLAZIONE O PRESSURIZZAZIONE

MCE-C MCE-P

Campo di temperatura del liquido: da -10°C a +140°C (MCE/C) - da -10°C a +80°C (MCE/P) - **Massima temperatura ambiente:** +40°C

= 2900 1/min

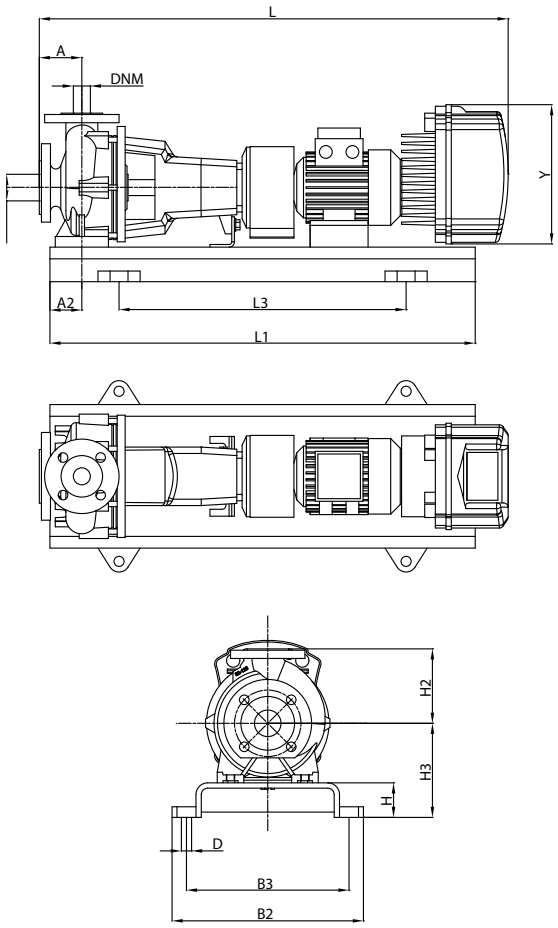

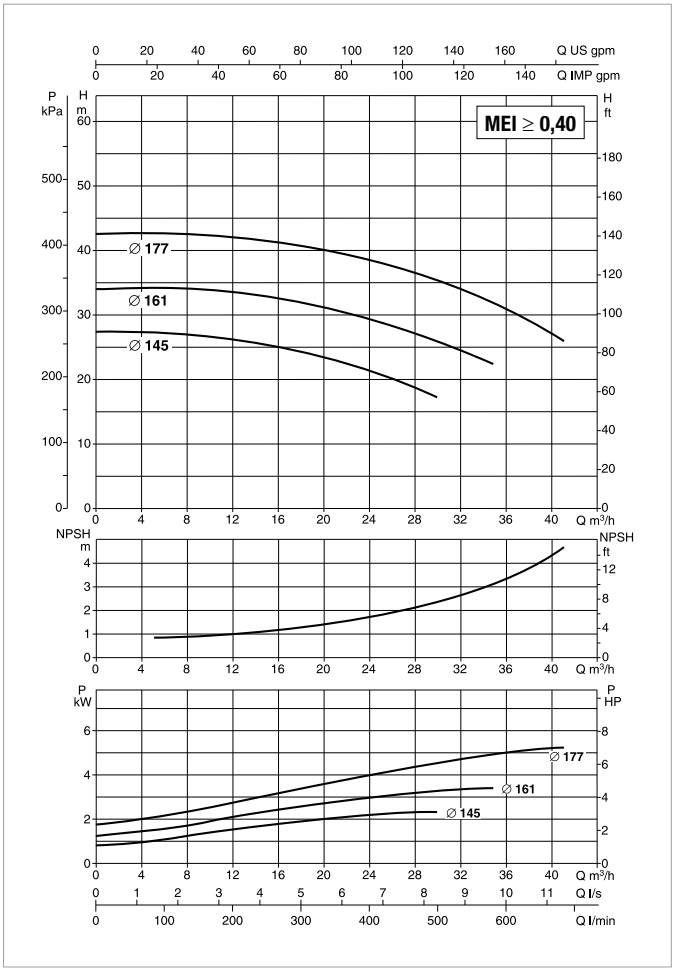

Vedi riferimenti efficienza idraulica a pag. 241

Le curve di prestazione sono basate su valori di viscosità cinematica = 1 mm²/s e densità pari a 1000 kg/m³. Tolleranza delle curve secondo ISO9906.

MODELLO	MODELLO MCE	ALIMENTAZIONE 50 Hz	P2 NOMINALE		In A
			kW	HP	
KDNE 32-160/145/A/BAQE/1/3/2 T MCE30/C-P	MCE30/C - MCE30/P	3 x 400 ~V	3	4	7,4
KDNE 32-160/161/A/BAQE/1/5,5/2 T MCE55/C-P	MCE55/C - MCE55/P	3 x 400 ~V	5,5	7,5	13,1
KDNE 32-160/177/A/BAQE/1/7,5/2 T MCE110/C-P	MCE110/C - MCE110/P	3 x 400 ~V	7,5	10	17,6

MODELLO	A	A2	H2	H	H3	L1	L3	B2	B3	D	Y	DIMENSIONI FLANGE (mm)		GIUNTO STANDARD		GIUNTO SPAZIATORE	
												DNA	DNM	L	PESO Kg	L	PESO Kg
KDNE 32-160/145/A/BAQE/1/3/2 T MCE30/C-P	80	60	160	65	197	900	600	390	350	19	353	50	32	1026	111	1126	116
KDNE 32-160/161/A/BAQE/1/5,5/2 T MCE55/C-P	80	60	160	80	212	1000	660	450	400	24	353	50	32	1159	145	1259	150
KDNE 32-160/177/A/BAQE/1/7,5/2 T MCE110/C-P	80	60	160	80	212	1000	660	450	400	24	426	50	32	1209	152	1309	157

DAB PUMPS si riserva il diritto di apportare modifiche senza obbligo di preavviso

KDNE 32-200.1 - 2 POLI - ELETTROPOMPE CENTRIFUGHE NORMALIZZATE CON INVERTER PER IMPIANTI DI CIRCOLAZIONE O PRESSURIZZAZIONE

MCE-C MCE-P

Campo di temperatura del liquido: da -10°C a +140°C (MCE/C) - da -10°C a +80°C (MCE/P) - **Massima temperatura ambiente:** +40°C

= 2900 1/min

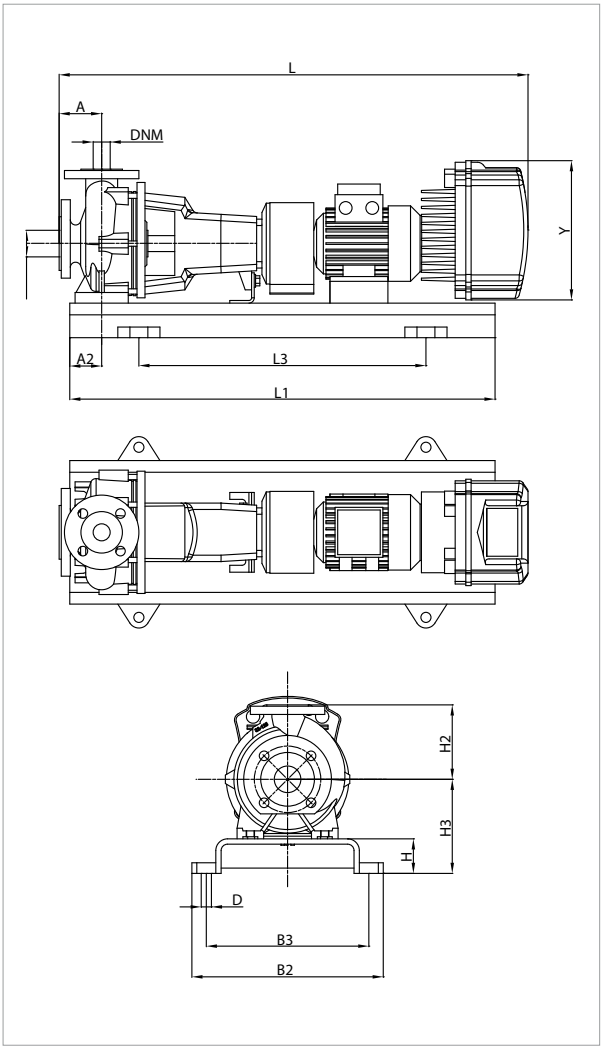

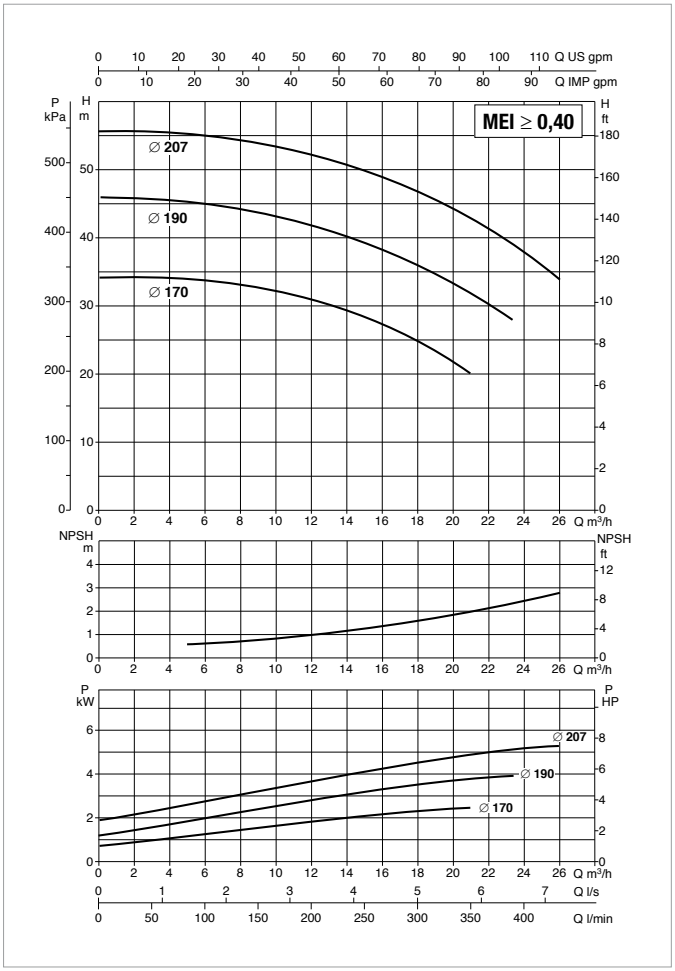

Vedi riferimenti efficienza idraulica a pag. 241

Le curve di prestazione sono basate su valori di viscosità cinematica = 1 mm²/s e densità pari a 1000 kg/m³. Tolleranza delle curve secondo ISO9906.

MODELLO	MODELLO MCE	ALIMENTAZIONE 50 Hz	P2 NOMINALE		In A
			kW	HP	
KDNE 32-200.1/170/A/BAQE/1/3/2 T MCE30/C-P	MCE30/C - MCE30/P	3 x 400 ~V	3	4	7,4
KDNE 32-200.1/190/A/BAQE/1/5,5/2 T MCE55/C-P	MCE55/C - MCE55/P	3 x 400 ~V	5,5	7,5	13,1
KDNE 32-200.1/207/A/BAQE/1/7,5/2 T MCE110/C-P	MCE110/C - MCE110/P	3 x 400 ~V	7,5	10	17,6

MODELLO	A	A2	H2	H	H3	L1	L3	B2	B3	D	Y	DIMENSIONI FLANGE (mm)		GIUNTO STANDARD		GIUNTO SPAZIATORE	
												DNA	DNM	L	PESO Kg	L	PESO Kg
KDNE 32-200.1/170/A/BAQE/1/3/2 T MCE30/C-P	80	60	180	65	225	900	600	390	350	19	353	50	32	1026	149	1126	154
KDNE 32-200.1/190/A/BAQE/1/5,5/2 T MCE55/C-P	80	60	180	80	240	1000	660	450	400	24	353	50	32	1159	152	1259	157
KDNE 32-200.1/207/A/BAQE/1/7,5/2 T MCE110/C-P	80	60	180	80	240	1000	660	450	400	24	426	50	32	1209	179	1309	184

DAB PUMPS si riserva il diritto di apportare modifiche senza obbligo di preavviso

KDNE 32-200 - 2 POLI - ELETTROPOMPE CENTRIFUGHE NORMALIZZATE CON INVERTER PER IMPIANTI DI CIRCOLAZIONE O PRESSURIZZAZIONE

MCE-C MCE-P

Campo di temperatura del liquido: da -10°C a +140°C (MCE/C) - da -10°C a +80°C (MCE/P) - **Massima temperatura ambiente:** +40°C

= 2900 1/min

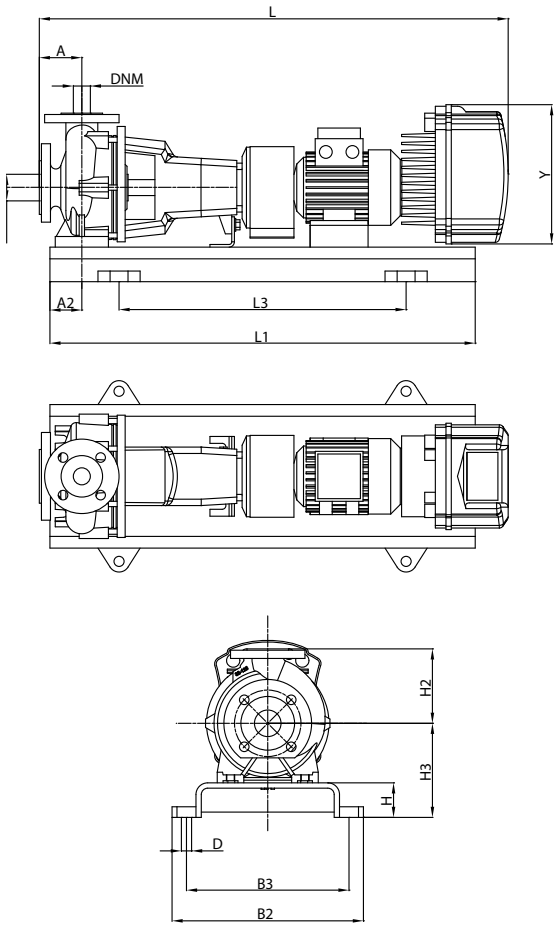

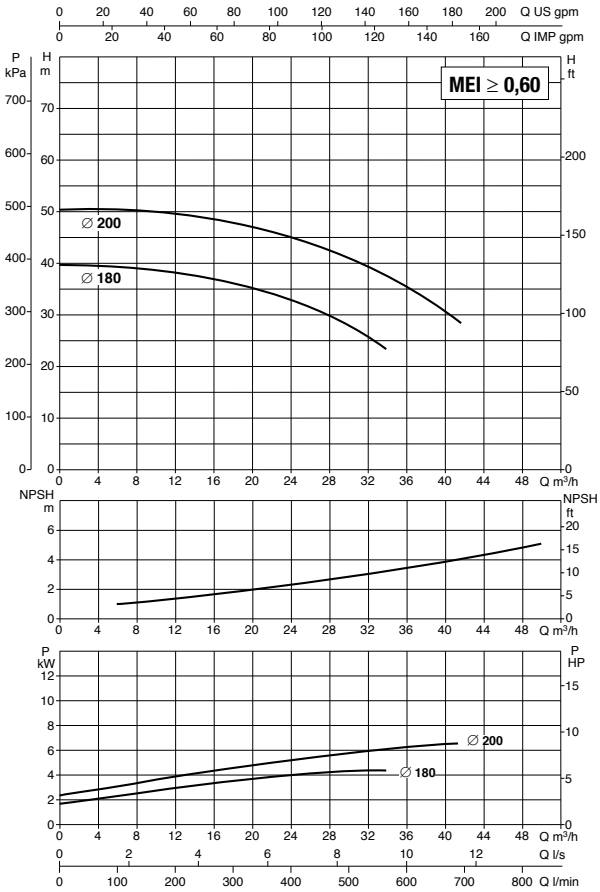

Vedi riferimenti efficienza idraulica a pag. 241

Le curve di prestazione sono basate su valori di viscosità cinematica = 1 mm²/s e densità pari a 1000 kg/m³. Tolleranza delle curve secondo ISO9906.

MODELLO	MODELLO MCE	ALIMENTAZIONE 50 Hz	P2 NOMINALE		In A
			kW	HP	
KDNE 32-200/180/A/BAQE/1/5,5/2 T MCE55/C-P	MCE55/C - MCE55/P	3 x 400 ~V	5,5	7,5	13,1
KDNE 32-200/200/A/BAQE/1/7,5/2 T MCE110/C-P	MCE110/C - MCE110/P	3 x 400 ~V	7,5	10	17,6

MODELLO	A	A2	H2	H	H3	L1	L3	B2	B3	D	Y	DIMENSIONI FLANGE (mm)		GIUNTO STANDARD		GIUNTO SPAZIATORE	
												DNA	DNM	L	PESO Kg	L	PESO Kg
KDNE 32-200/180/A/BAQE/1/5,5/2 T MCE55/C-P	80	60	180	80	240	1000	660	450	400	24	353	50	32	1159	152	1259	157
KDNE 32-200/200/A/BAQE/1/7,5/2 T MCE110/C-P	80	60	180	80	240	1000	660	450	400	24	426	50	32	1209	190	1309	195

DAB PUMPS si riserva il diritto di apportare modifiche senza obbligo di preavviso

KDNE 32-200 - 2 POLI - ELETTROPOMPE CENTRIFUGHE NORMALIZZATE CON INVERTER PER IMPIANTI DI CIRCOLAZIONE

MCE-C

Campo di temperatura del liquido: da -10°C a +140°C (MCE/C) - **Massima temperatura ambiente:** +40°C

= 2900 1/min

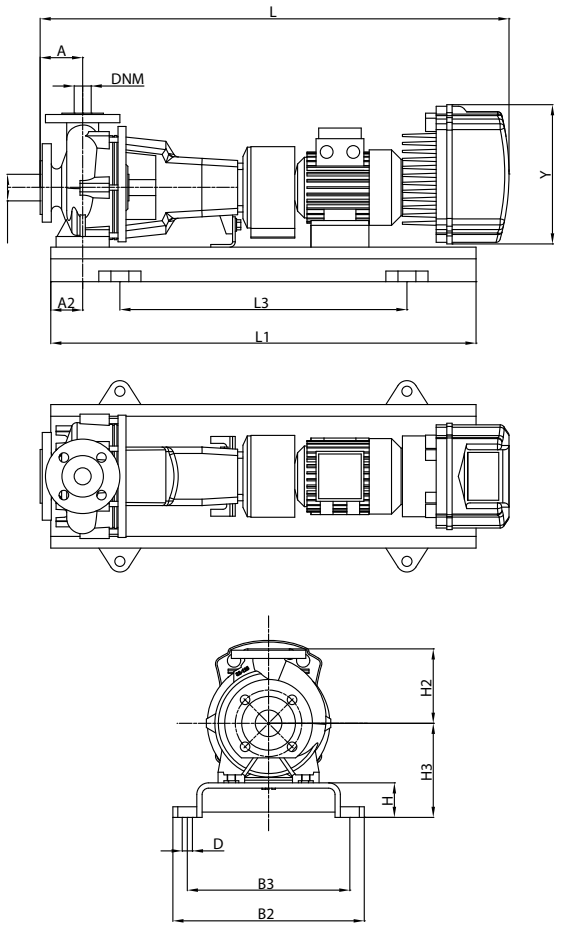

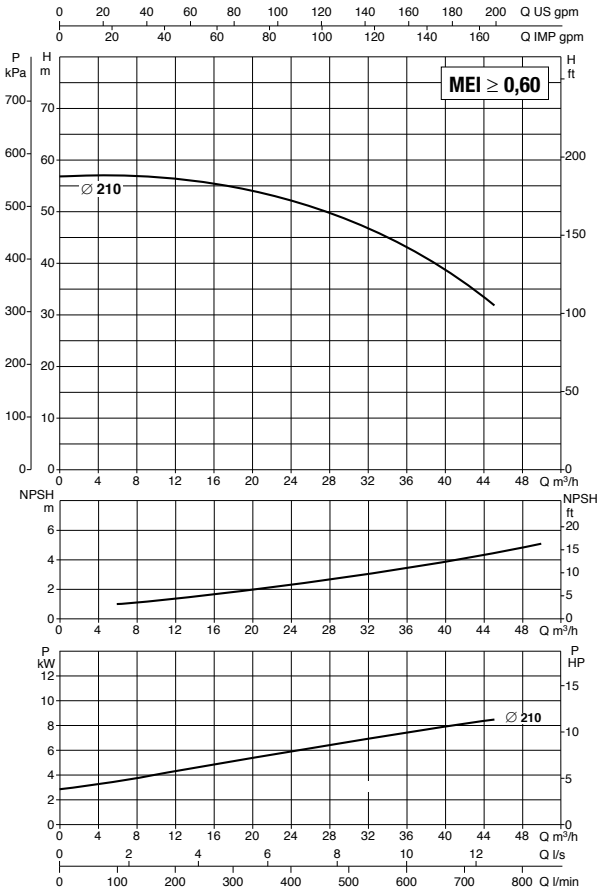

Vedi riferimenti efficienza idraulica a pag. 241

Le curve di prestazione sono basate su valori di viscosità cinematica = 1 mm²/s e densità pari a 1000 kg/m³. Tolleranza delle curve secondo ISO9906.

MODELLO	MODELLO MCE	ALIMENTAZIONE 50 Hz	P2 NOMINALE		In A
			kW	HP	
KDNE 32-200/210/A/BAQE/1/11/2 T MCE110/C	MCE110/C	3 x 400 ~V	11	15	25,5

MODELLO	A	A2	H2	H	H3	L1	L3	B2	B3	D	Y	DIMENSIONI FLANGE (mm)		GIUNTO STANDARD		GIUNTO SPAZIATORE	
												DNA	DNM	L	PESO Kg	L	PESO Kg
KDNE 32-200/210/A/BAQE/1/11/2 T MCE110/C	80	60	180	80	240	1120	740	490	440	24	426	50	32	1319	250	1419	255

DAB PUMPS si riserva il diritto di apportare modifiche senza obbligo di preavviso

KDNE 32-200 - 2 POLI - ELETTROPOMPE CENTRIFUGHE NORMALIZZATE CON INVERTER PER IMPIANTI DI PRESSURIZZAZIONE

MCE-P

Campo di temperatura del liquido: da -10°C a +80°C (MCE/P) - **Massima temperatura ambiente:** +40°C

= 2900 1/min

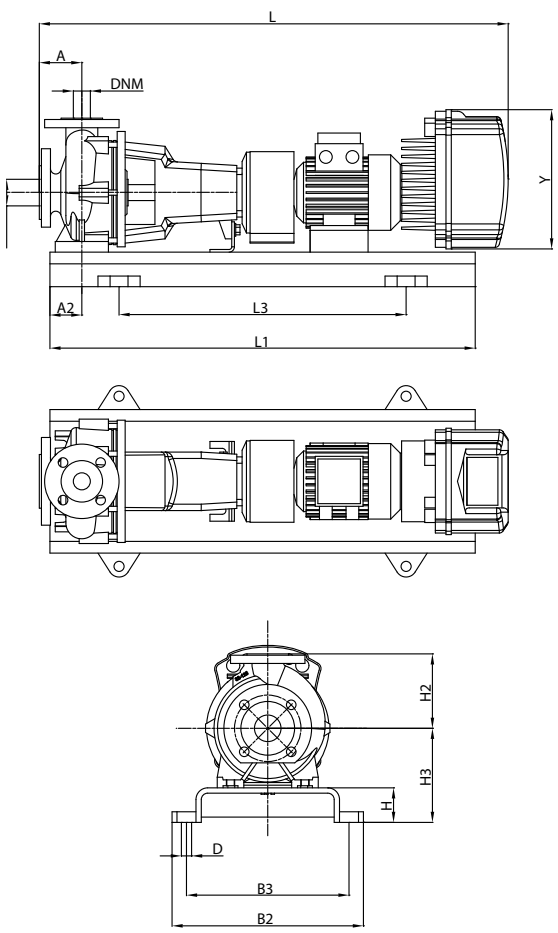

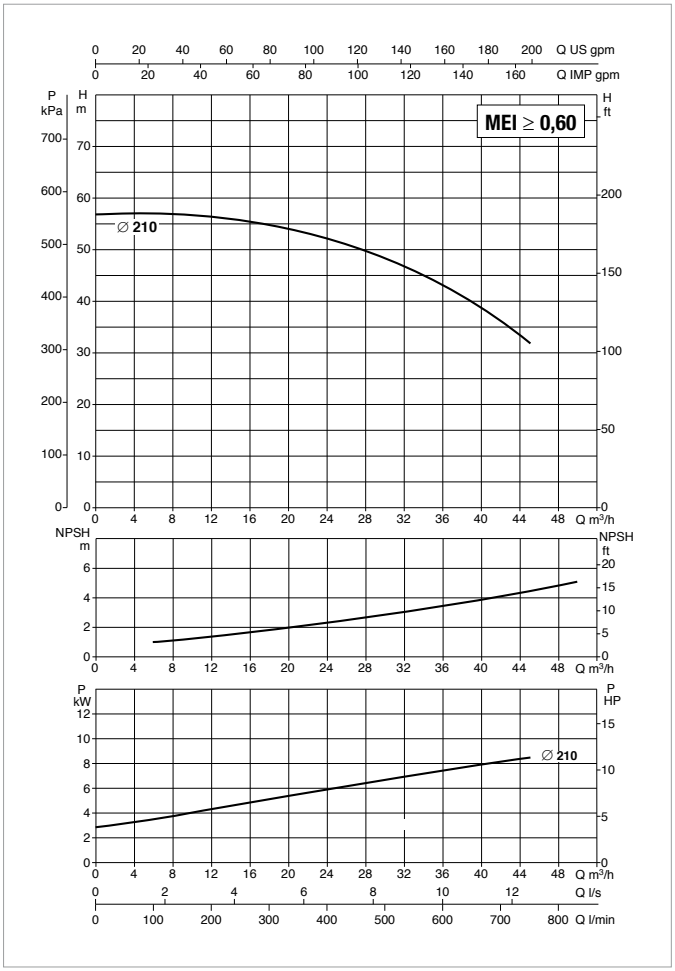

Vedi riferimenti efficienza idraulica a pag. 241

Le curve di prestazione sono basate su valori di viscosità cinematica = 1 mm²/s e densità pari a 1000 kg/m³. Tolleranza delle curve secondo ISO9906.

MODELLO	MODELLO MCE	ALIMENTAZIONE 50 Hz	P2 NOMINALE		In A
			kW	HP	
KDNE 32-200/210/A/BAQE/1/ 11/2 MCE150/P	MCE150/P	3 x 400 ~V	11	15	25,5

MODELLO	A	A2	H2	H	H3	L1	L3	B2	B3	D	Y	DIMENSIONI FLANGE (mm)		GIUNTO STANDARD		GIUNTO SPAZIATORE	
												DNA	DNM	L	PESO Kg	L	PESO Kg
KDNE 32-200/210/A/BAQE/1/ 11/2 MCE150/P	80	60	180	80	240	1120	740	490	440	24	426	50	32	1319	250	1419	255

DAB PUMPS si riserva il diritto di apportare modifiche senza obbligo di preavviso

KDNE 32-200 - 2 POLI - ELETTROPOMPE CENTRIFUGHE NORMALIZZATE CON INVERTER PER IMPIANTI DI CIRCOLAZIONE O PRESSURIZZAZIONE

MCE-C MCE-P

Campo di temperatura del liquido: da -10°C a +140°C (MCE/C) - da -10°C a +80°C (MCE/P) - **Massima temperatura ambiente:** +40°C

= 2900 1/min

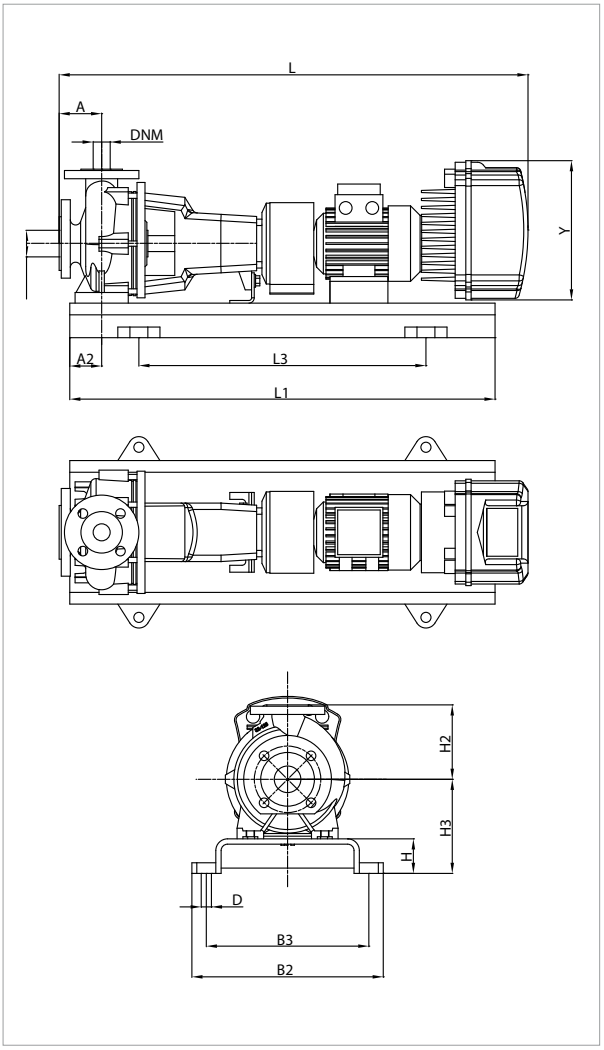

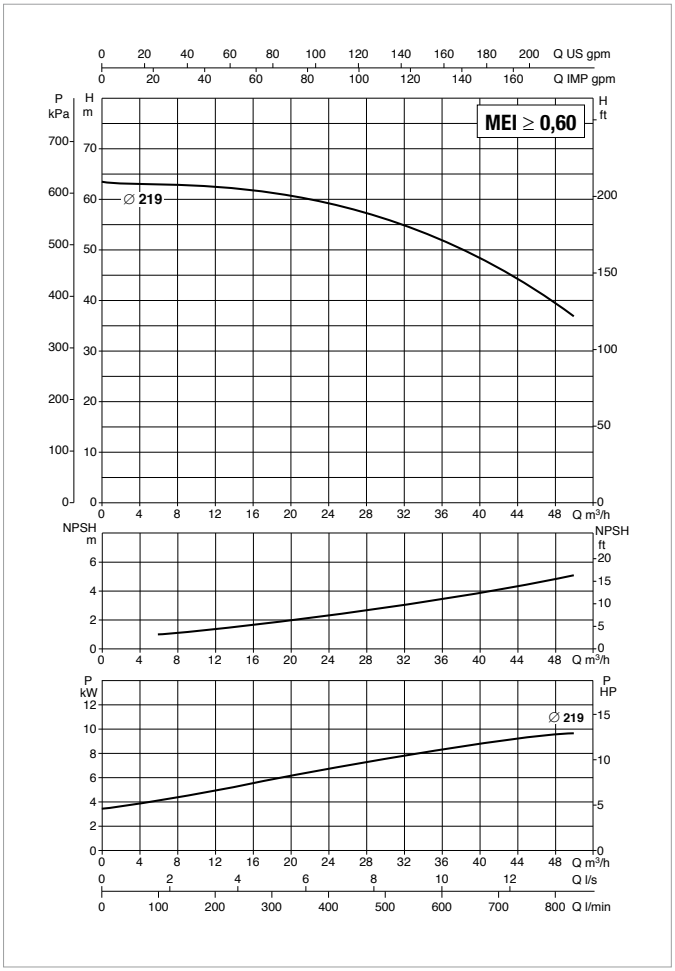

Vedi riferimenti efficienza idraulica a pag. 241

Le curve di prestazione sono basate su valori di viscosità cinematica = 1 mm²/s e densità pari a 1000 kg/m³. Tolleranza delle curve secondo ISO9906.

MODELLO	MODELLO MCE	ALIMENTAZIONE 50 Hz	P2 NOMINALE		In A
			kW	HP	
KDNE 32-200/219/A/BAQE/1/15/2 T MCE150/C-P	MCE150/C - MCE150/P	3 x 400 ~V	15	20	34,0

MODELLO	A	A2	H2	H	H3	L1	L3	B2	B3	D	Y	DIMENSIONI FLANGE (mm)		GIUNTO STANDARD		GIUNTO SPAZIATORE	
												DNA	DNM	L	PESO Kg	L	PESO Kg
KDNE 32-200/219/A/BAQE/1/15/2 T MCE150/C-P	80	60	180	80	240	1120	740	490	440	24	426	50	32	1319	261	1419	266

DAB PUMPS si riserva il diritto di apportare modifiche senza obbligo di preavviso

KDNE 40-125 - 2 POLI - ELETTROPOMPE CENTRIFUGHE NORMALIZZATE CON INVERTER PER IMPIANTI DI CIRCOLAZIONE

MCE-C

Campo di temperatura del liquido: da -10°C a +140°C (MCE/C) - **Massima temperatura ambiente:** +40°C

= 2900 1/min

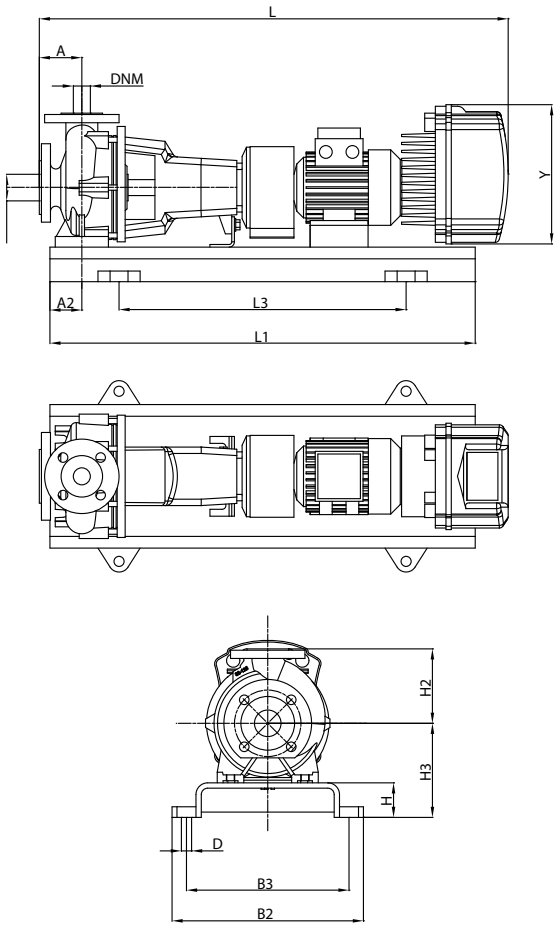

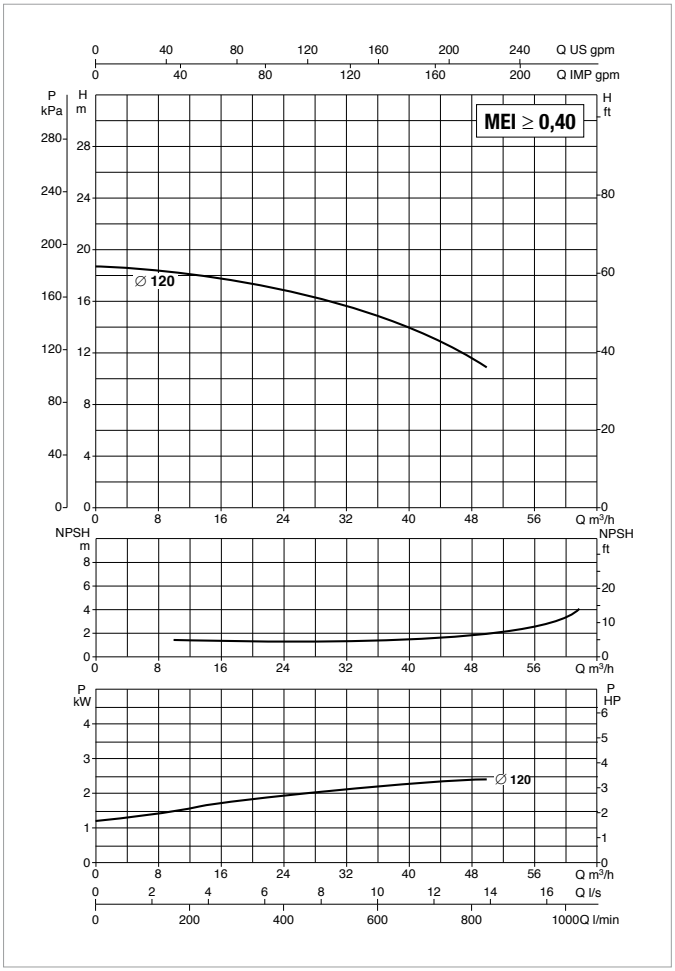

Vedi riferimenti efficienza idraulica a pag. 241

Le curve di prestazione sono basate su valori di viscosità cinematica = 1 mm²/s e densità pari a 1000 kg/m³. Tolleranza delle curve secondo ISO9906.

MODELLO	MODELLO MCE	ALIMENTAZIONE 50 Hz	P2 NOMINALE		In A
			kW	HP	
KDNE 40-125/120/A/BAQE/1/3/2 T MCE30/C	MCE30/C	3 x 400 ~V	3	4	7,4

MODELLO	A	A2	H2	H	H3	L1	L3	B2	B3	D	Y	DIMENSIONI FLANGE (mm)		GIUNTO STANDARD		GIUNTO SPAZIATORE	
												DNA	DNM	L	PESO Kg	L	PESO Kg
KDNE 40-125/120/A/BAQE/1/3/2 T MCE30/C	80	60	140	65	177	900	600	390	350	19	353	65	40	1026	100	1126	105

DAB PUMPS si riserva il diritto di apportare modifiche senza obbligo di preavviso

KDNE 40-125 - 2 POLI - ELETTROPOMPE CENTRIFUGHE NORMALIZZATE CON INVERTER PER IMPIANTI DI CIRCOLAZIONE O PRESSURIZZAZIONE

MCE-C MCE-P

Campo di temperatura del liquido: da -10°C a +140°C (MCE/C) - da -10°C a +80°C (MCE/P) - **Massima temperatura ambiente:** +40°C

= 2900 1/min

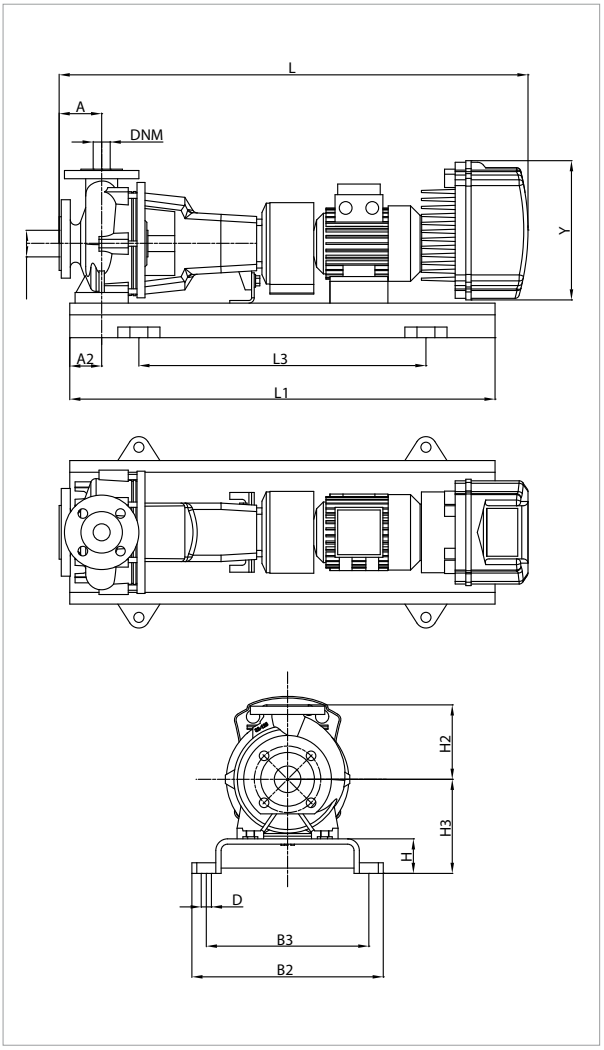

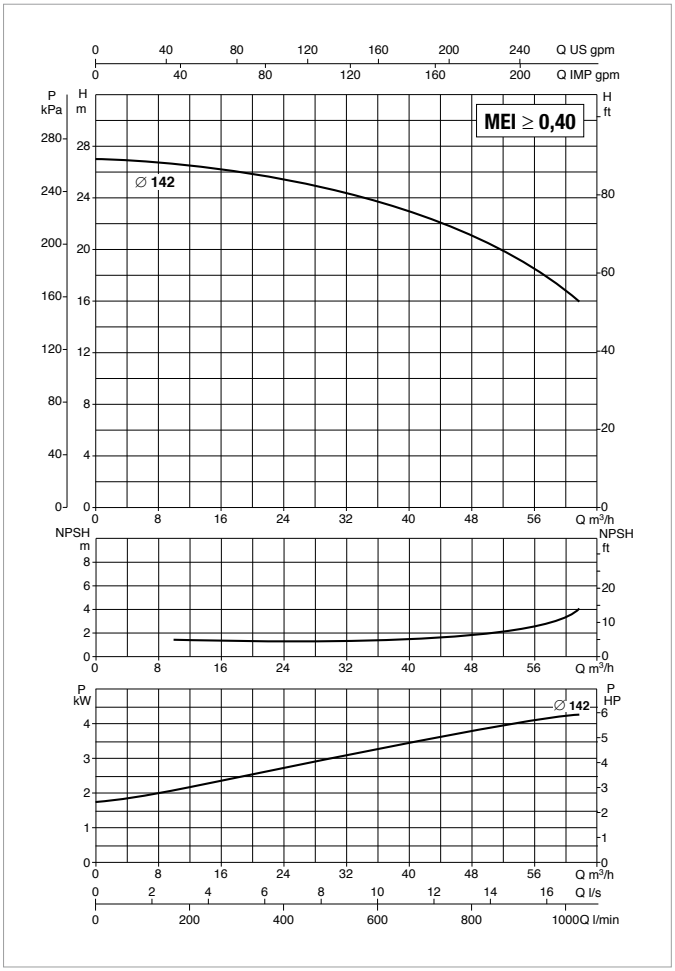

Vedi riferimenti efficienza idraulica a pag. 241

Le curve di prestazione sono basate su valori di viscosità cinematica = 1 mm²/s e densità pari a 1000 kg/m³. Tolleranza delle curve secondo ISO9906.

MODELLO	MODELLO MCE	ALIMENTAZIONE 50 Hz	P2 NOMINALE		In A
			kW	HP	
KDNE 40-125/142/A/BAQE/1/5,5/2 T MCE55/C-P	MCE55/C - MCE55/P	3 x 400 ~V	5,5	7,5	13,1

MODELLO	A	A2	H2	H	H3	L1	L3	B2	B3	D	Y	DIMENSIONI FLANGE (mm)		GIUNTO STANDARD		GIUNTO SPAZIATORE	
												DNA	DNM	L	PESO Kg	L	PESO Kg
KDNE 40-125/142/A/BAQE/1/5,5/2 T MCE55/C-P	80	60	140	80	212	1000	660	450	400	24	353	65	40	1159	143	1259	148

KDNE 40-160 - 2 POLI - ELETTROPOMPE CENTRIFUGHE NORMALIZZATE CON INVERTER PER IMPIANTI DI CIRCOLAZIONE O PRESSURIZZAZIONE

MCE-C MCE-P

Campo di temperatura del liquido: da -10°C a +140°C (MCE/C) - da -10°C a +80°C (MCE/P) - **Massima temperatura ambiente:** +40°C

= 2900 1/min

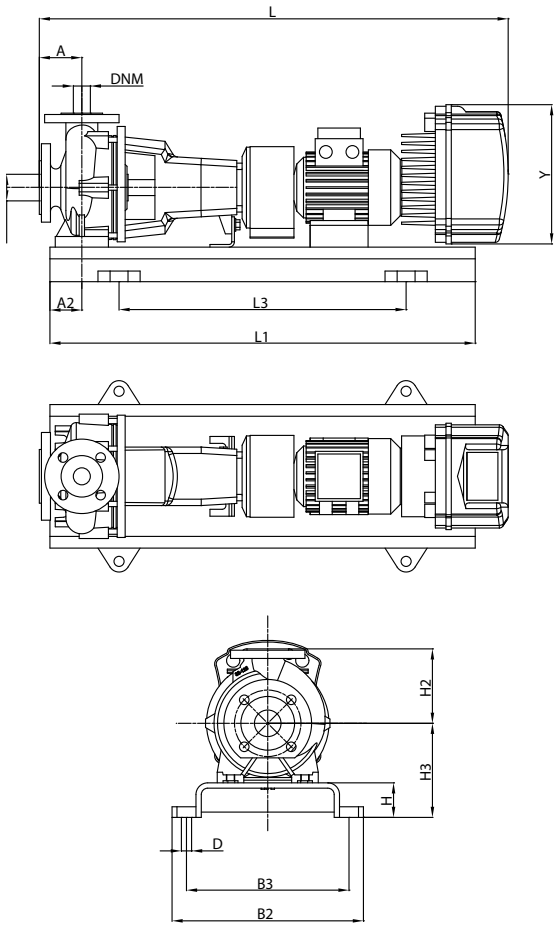

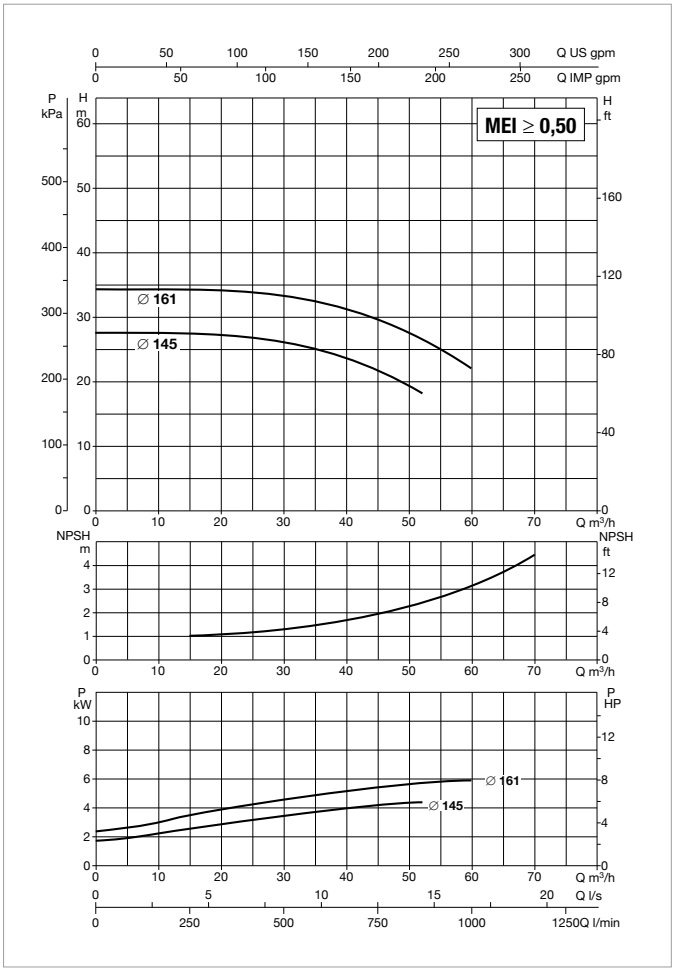

Vedi riferimenti efficienza idraulica a pag. 241

Le curve di prestazione sono basate su valori di viscosità cinematica = 1 mm²/s e densità pari a 1000 kg/m³. Tolleranza delle curve secondo ISO9906.

MODELLO	MODELLO MCE	ALIMENTAZIONE 50 Hz	P2 NOMINALE		In A
			kW	HP	
KDNE 40-160/145/A/BAQE/1/5,5/2 T MCE55/C-P	MCE55/C - MCE55/P	3 x 400 ~V	5,5	7,5	13,1
KDNE 40-160/161/A/BAQE/1/7,5/2 T MCE110/C-P	MCE110/C - MCE110/P	3 x 400 ~V	7,5	10	17,6

MODELLO	A	A2	H2	H	H3	L1	L3	B2	B3	D	Y	DIMENSIONI FLANGE (mm)		GIUNTO STANDARD		GIUNTO SPAZIATORE	
												DNA	DNM	L	PESO Kg	L	PESO Kg
KDNE 40-160/145/A/BAQE/1/5,5/2 T MCE55/C-P	80	60	160	80	212	1000	660	450	400	24	353	65	40	1159	169	1259	174
KDNE 40-160/161/A/BAQE/1/7,5/2 T MCE110/C-P	80	60	160	80	212	1000	660	450	400	24	426	65	40	1209	178	1309	183

DAB PUMPS si riserva il diritto di apportare modifiche senza obbligo di preavviso

KDNE 40-160 - 2 POLI - ELETTROPOMPE CENTRIFUGHE NORMALIZZATE CON INVERTER PER IMPIANTI DI CIRCOLAZIONE

MCE-C

Campo di temperatura del liquido: da -10°C a +140°C (MCE/C) - **Massima temperatura ambiente:** +40°C

= 2900 1/min

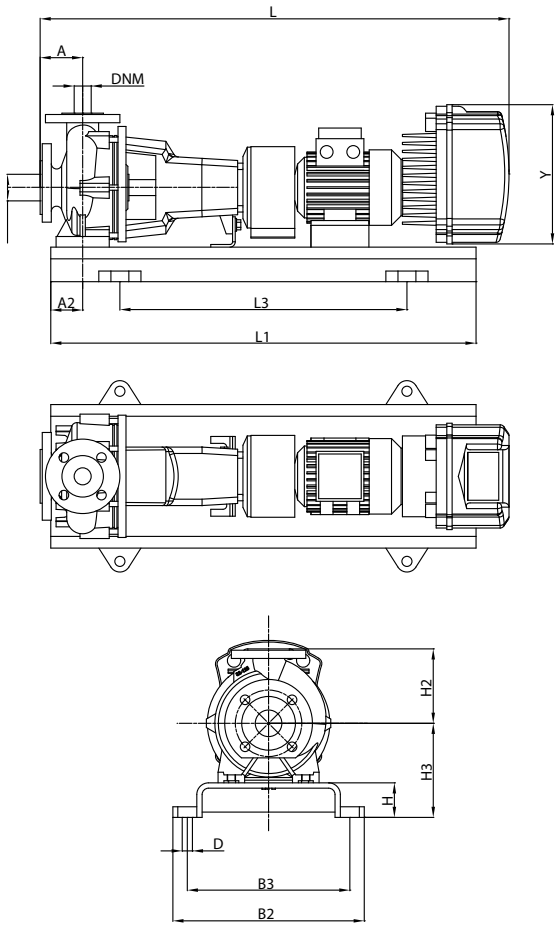

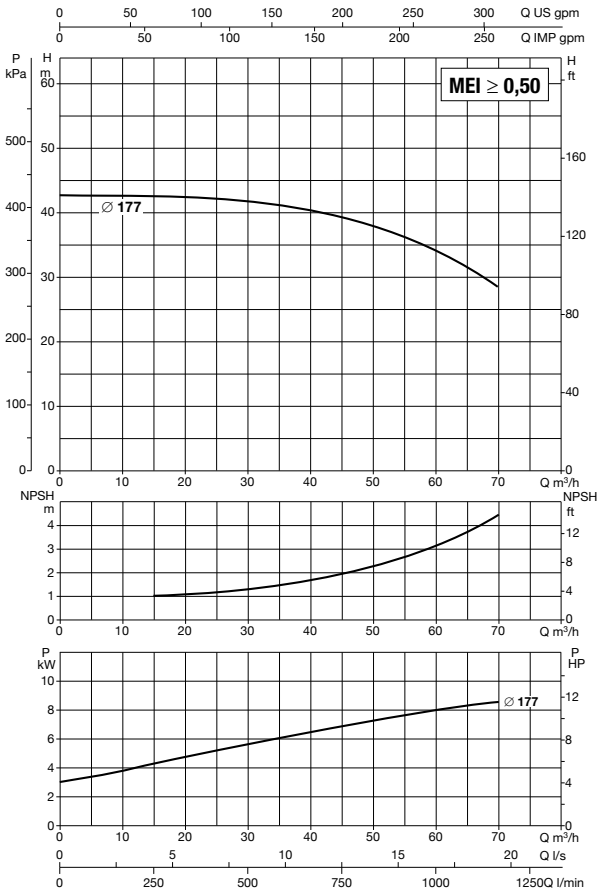

Vedi riferimenti efficienza idraulica a pag. 241

Le curve di prestazione sono basate su valori di viscosità cinematica = 1 mm²/s e densità pari a 1000 kg/m³. Tolleranza delle curve secondo ISO9906.

MODELLO	MODELLO MCE	ALIMENTAZIONE 50 Hz	P2 NOMINALE		In A
			kW	HP	
KDNE 40-160/177/A/BAQE/1/11/2 T MCE110/C	MCE110/C	3 x 400 ~V	11	15	25,5

MODELLO	A	A2	H2	H	H3	L1	L3	B2	B3	D	Y	DIMENSIONI FLANGE (mm)		GIUNTO STANDARD		GIUNTO SPAZIATORE	
												DNA	DNM	L	PESO Kg	L	PESO Kg
KDNE 40-160/177/A/BAQE/1/11/2 T MCE110/C	80	60	160	80	240	1120	740	490	440	24	426	65	40	1319	186	1419	191

DAB PUMPS si riserva il diritto di apportare modifiche senza obbligo di preavviso

KDNE 40-160 - 2 POLI - ELETTROPOMPE CENTRIFUGHE NORMALIZZATE CON INVERTER PER IMPIANTI DI PRESSURIZZAZIONE

MCE-P

Campo di temperatura del liquido: da -10°C a +80°C (MCE/P) - **Massima temperatura ambiente:** +40°C

= 2900 1/min

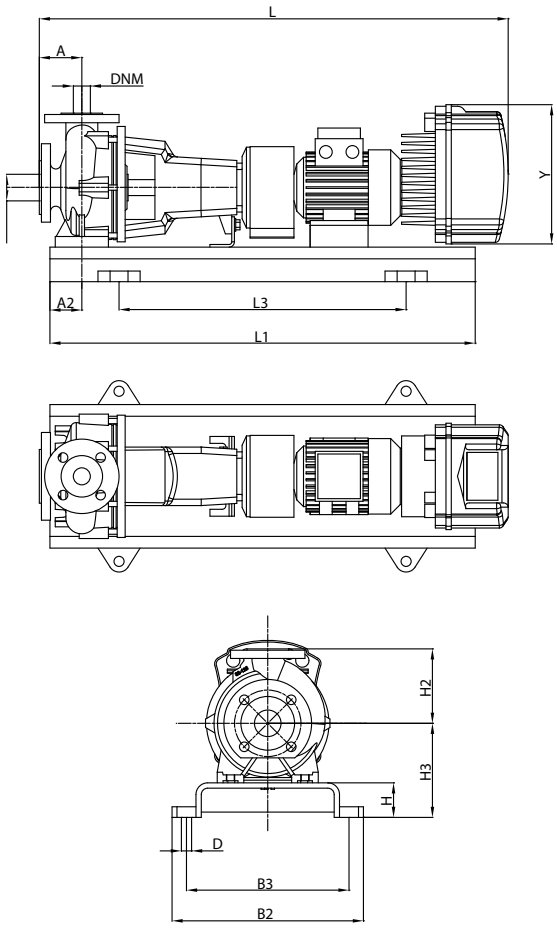

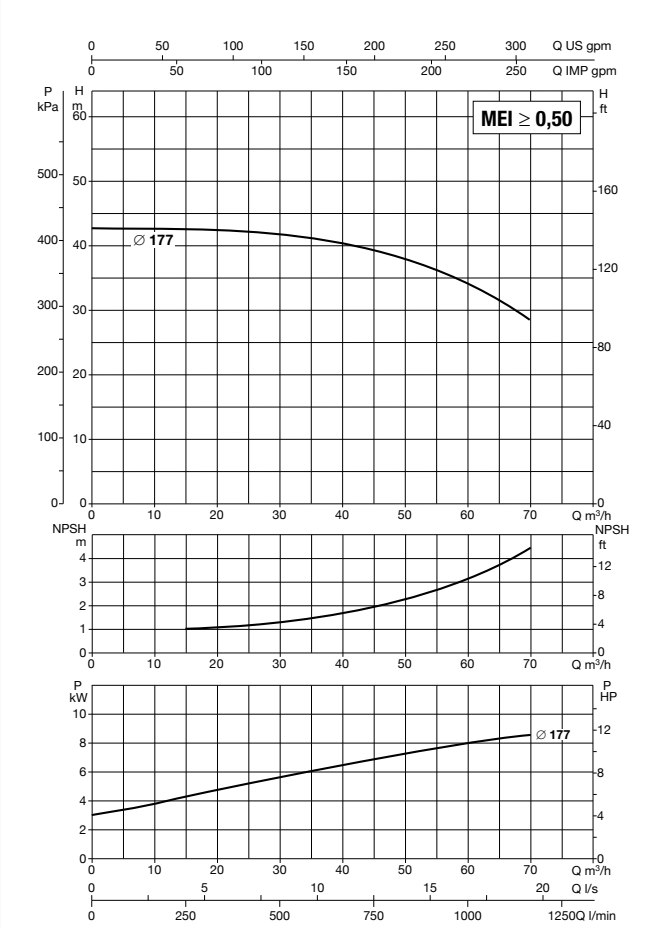

Vedi riferimenti efficienza idraulica a pag. 241

Le curve di prestazione sono basate su valori di viscosità cinematica = 1 mm²/s e densità pari a 1000 kg/m³. Tolleranza delle curve secondo ISO9906.

MODELLO	MODELLO MCE	ALIMENTAZIONE 50 Hz	P2 NOMINALE		In A
			kW	HP	
KDNE 40-160/177/A/BAQE/1/11/2 MCE150/P	MCE150/P	3 x 400 ~V	11	15	25,5

MODELLO	A	A2	H2	H	H3	L1	L3	B2	B3	D	Y	DIMENSIONI FLANGE (mm)		GIUNTO STANDARD		GIUNTO SPAZIATORE	
												DNA	DNM	L	PESO Kg	L	PESO Kg
KDNE 40-160/177/A/BAQE/1/11/2 MCE150/P	80	60	160	80	240	1120	740	490	440	24	426	65	40	1319	186	1419	191

DAB PUMPS si riserva il diritto di apportare modifiche senza obbligo di preavviso

KDNE 40-200 - 2 POLI - ELETTROPOMPE CENTRIFUGHE NORMALIZZATE CON INVERTER PER IMPIANTI DI CIRCOLAZIONE O PRESSURIZZAZIONE

MCE-C MCE-P

Campo di temperatura del liquido: da -10°C a +140°C (MCE/C) - da -10°C a +80°C (MCE/P) - **Massima temperatura ambiente:** +40°C

= 2900 1/min

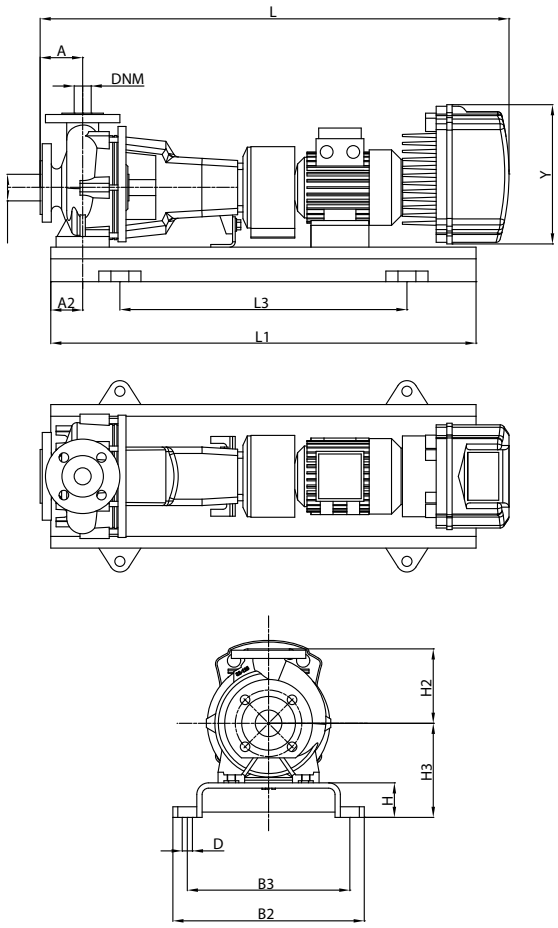

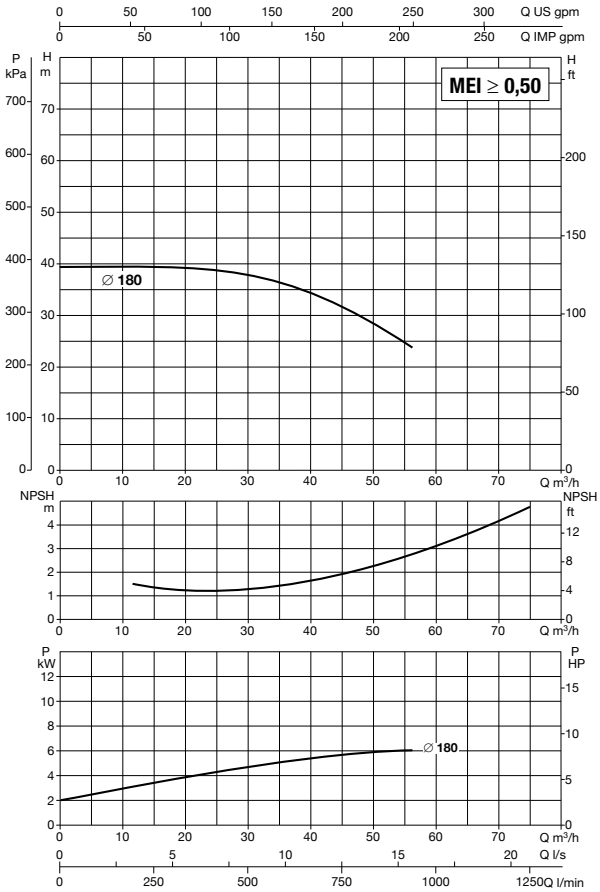

Vedi riferimenti efficienza idraulica a pag. 241

Le curve di prestazione sono basate su valori di viscosità cinematica = 1 mm²/s e densità pari a 1000 kg/m³. Tolleranza delle curve secondo ISO9906.

MODELLO	MODELLO MCE	ALIMENTAZIONE 50 Hz	P2 NOMINALE		In A
			kW	HP	
KDNE 40-200/180/A/BAQE/1/7,5/2 T MCE110/C-P	MCE110/C - MCE110/P	3 x 400 ~V	7,5	10	17,6

MODELLO	A	A2	H2	H	H3	L1	L3	B2	B3	D	Y	DIMENSIONI FLANGE (mm)		GIUNTO STANDARD		GIUNTO SPAZIATORE	
												DNA	DNM	L	PESO Kg	L	PESO Kg
KDNE 40-200/180/A/BAQE/1/7,5/2 T MCE110/C-P	100	60	180	80	240	1000	660	450	400	24	426	65	40	1229	160	1329	165

DAB PUMPS si riserva il diritto di apportare modifiche senza obbligo di preavviso

KDNE 40-200 - 2 POLI - ELETTROPOMPE CENTRIFUGHE NORMALIZZATE CON INVERTER PER IMPIANTI DI CIRCOLAZIONE

MCE-C

Campo di temperatura del liquido: da -10°C a +140°C (MCE/C) - **Massima temperatura ambiente:** +40°C

= 2900 1/min

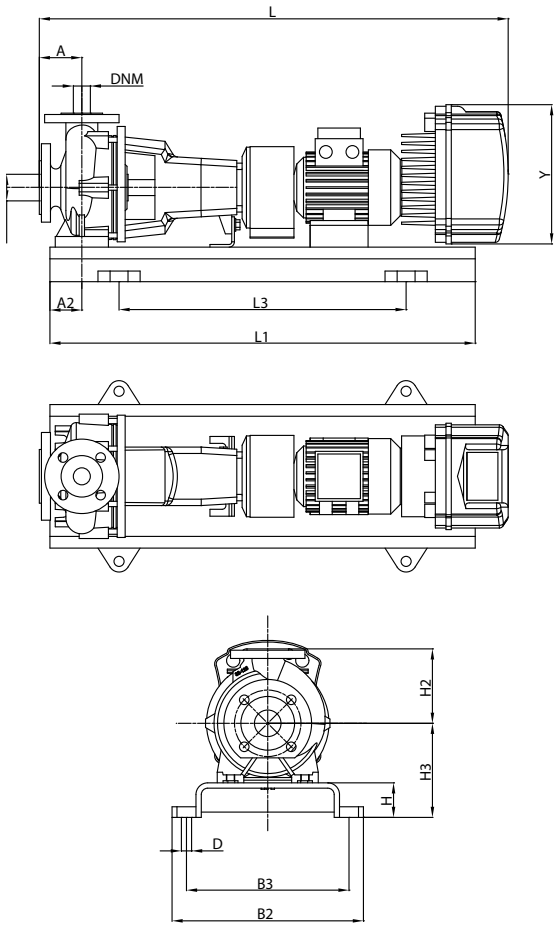

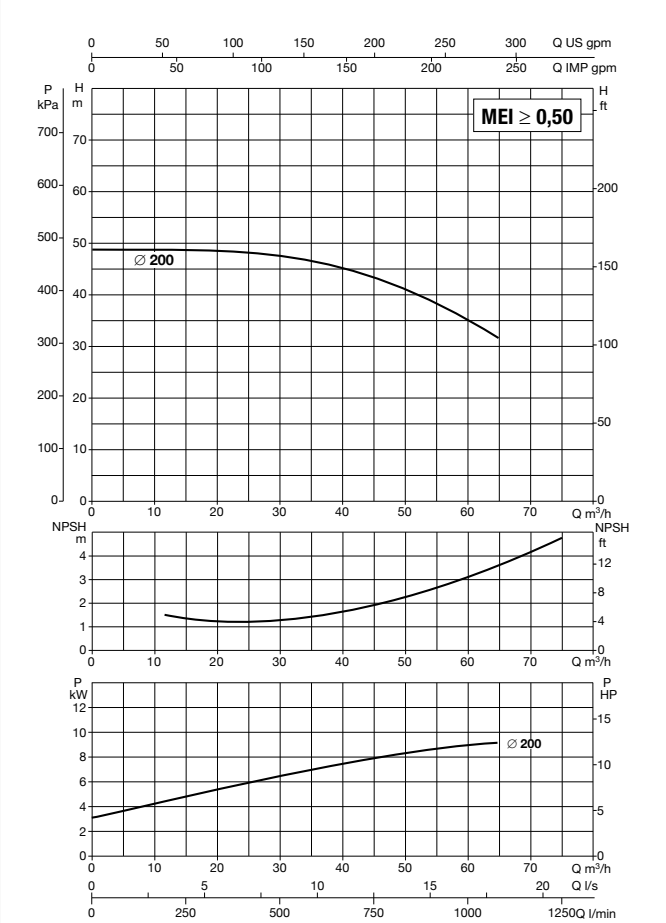

Vedi riferimenti efficienza idraulica a pag. 241

Le curve di prestazione sono basate su valori di viscosità cinematica = 1 mm²/s e densità pari a 1000 kg/m³. Tolleranza delle curve secondo ISO9906.

MODELLO	MODELLO MCE	ALIMENTAZIONE 50 Hz	P2 NOMINALE		In A
			kW	HP	
KDNE 40-200/200/A/BAQE/1/11/2 T MCE110/C	MCE110/C	3 x 400 ~V	11	15	25,5

MODELLO	A	A2	H2	H	H3	L1	L3	B2	B3	D	Y	DIMENSIONI FLANGE (mm)		GIUNTO STANDARD		GIUNTO SPAZIATORE	
												DNA	DNM	L	PESO Kg	L	PESO Kg
KDNE 40-200/200/A/BAQE/1/11/2 T MCE110/C	100	60	180	80	240	1120	740	490	440	24	426	65	40	1339	234	1439	239

DAB PUMPS si riserva il diritto di apportare modifiche senza obbligo di preavviso

KDNE 40-200 - 2 POLI - ELETTROPOMPE CENTRIFUGHE NORMALIZZATE CON INVERTER PER IMPIANTI DI PRESSURIZZAZIONE

MCE-P

Campo di temperatura del liquido: da -10°C a +80°C (MCE/P) - **Massima temperatura ambiente:** +40°C

= 2900 1/min

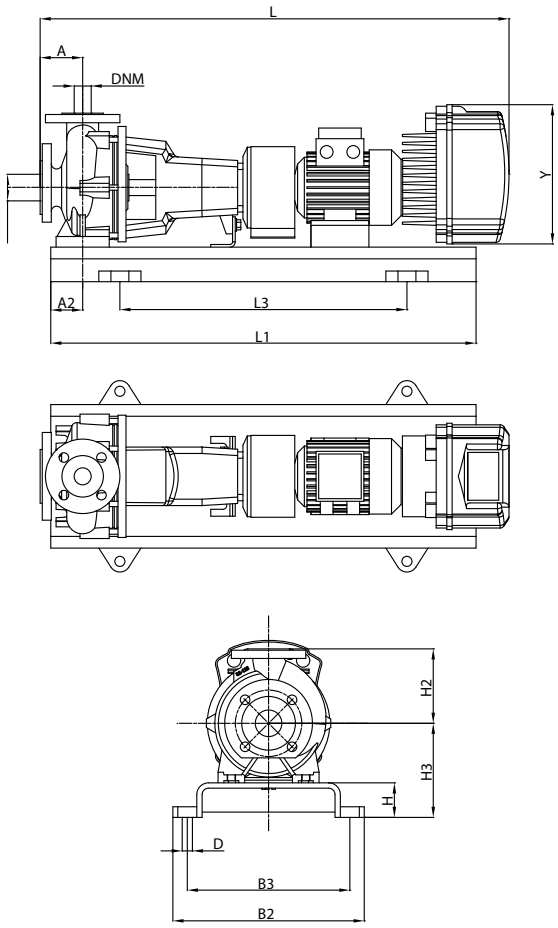

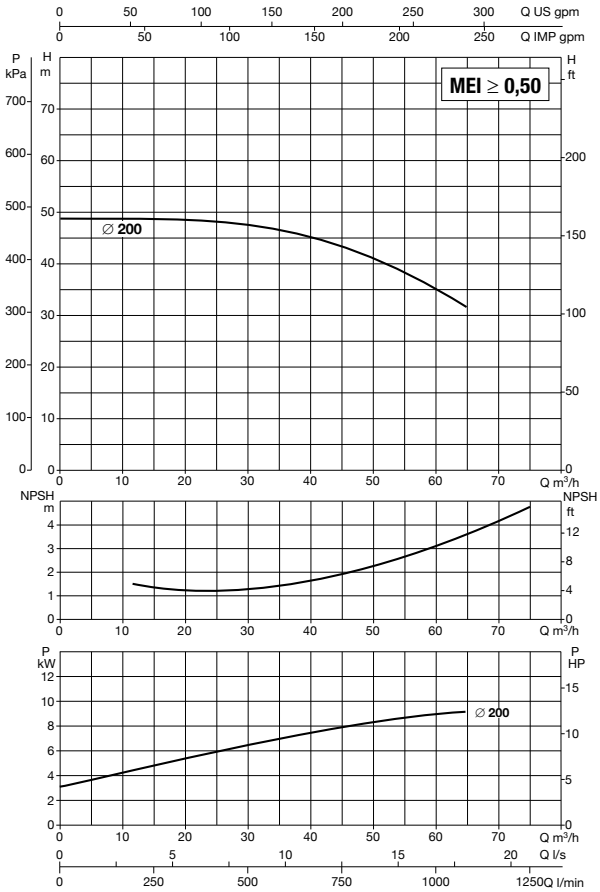

Vedi riferimenti efficienza idraulica a pag. 241

Le curve di prestazione sono basate su valori di viscosità cinematica = 1 mm²/s e densità pari a 1000 kg/m³. Tolleranza delle curve secondo ISO9906.

MODELLO	MODELLO MCE	ALIMENTAZIONE 50 Hz	P2 NOMINALE		In A
			kW	HP	
KDNE 40-200/200/A/BAQE/1/11/2 MCE150/P	MCE150/P	3 x 400 ~V	11	15	25,5

MODELLO	A	A2	H2	H	H3	L1	L3	B2	B3	D	Y	DIMENSIONI FLANGE (mm)		GIUNTO STANDARD		GIUNTO SPAZIATORE	
												DNA	DNM	L	PESO Kg	L	PESO Kg
KDNE 40-200/200/A/BAQE/1/11/2 MCE150/P	100	60	180	80	240	1120	740	490	440	24	426	65	40	1339	234	1439	239

DAB PUMPS si riserva il diritto di apportare modifiche senza obbligo di preavviso

KDNE 40-200 - 2 POLI - ELETTROPOMPE CENTRIFUGHE NORMALIZZATE CON INVERTER PER IMPIANTI DI CIRCOLAZIONE O PRESSURIZZAZIONE

MCE-C MCE-P

Campo di temperatura del liquido: da -10°C a +140°C (MCE/C) - da -10°C a +80°C (MCE/P) - **Massima temperatura ambiente:** +40°C

= 2900 1/min

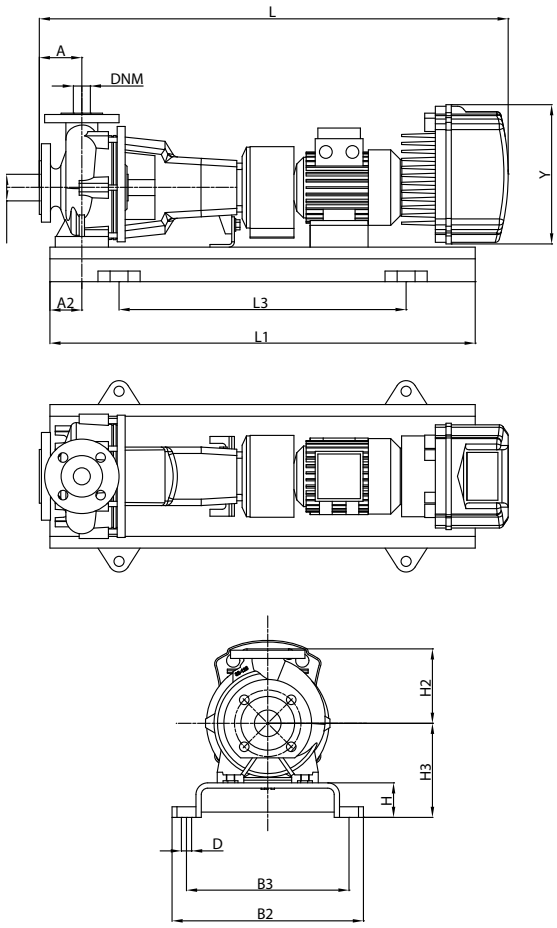

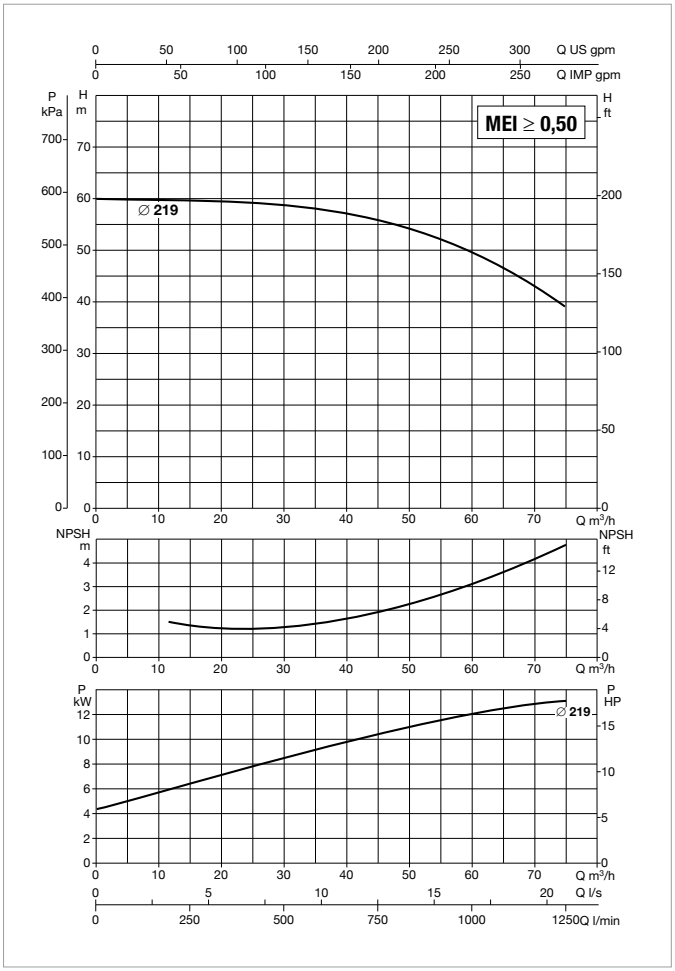

Vedi riferimenti efficienza idraulica a pag. 241

Le curve di prestazione sono basate su valori di viscosità cinematica = 1 mm²/s e densità pari a 1000 kg/m³. Tolleranza delle curve secondo ISO9906.

MODELLO	MODELLO MCE	ALIMENTAZIONE 50 Hz	P2 NOMINALE		In A
			kW	HP	
KDNE 40-200/219/A/BAQE/1/15/2 T MCE150/C-P	MCE150/C - MCE150/P	3 x 400 ~V	15	20	34,0

MODELLO	A	A2	H2	H	H3	L1	L3	B2	B3	D	Y	DIMENSIONI FLANGE (mm)		GIUNTO STANDARD		GIUNTO SPAZIATORE	
												DNA	DNM	L	PESO Kg	L	PESO Kg
KDNE 40-200/219/A/BAQE/1/15/2 T MCE150/C-P	100	60	180	80	240	1120	740	490	440	24	426	65	40	1339	244	1439	249

DAB PUMPS si riserva il diritto di apportare modifiche senza obbligo di preavviso

KDNE 40-250 - 2 POLI - ELETTROPOMPE CENTRIFUGHE NORMALIZZATE CON INVERTER PER IMPIANTI DI CIRCOLAZIONE O PRESSURIZZAZIONE

MCE-C MCE-P

Campo di temperatura del liquido: da -10°C a +140°C (MCE/C) - da -10°C a +80°C (MCE/P) - **Massima temperatura ambiente:** +40°C

= 2900 1/min

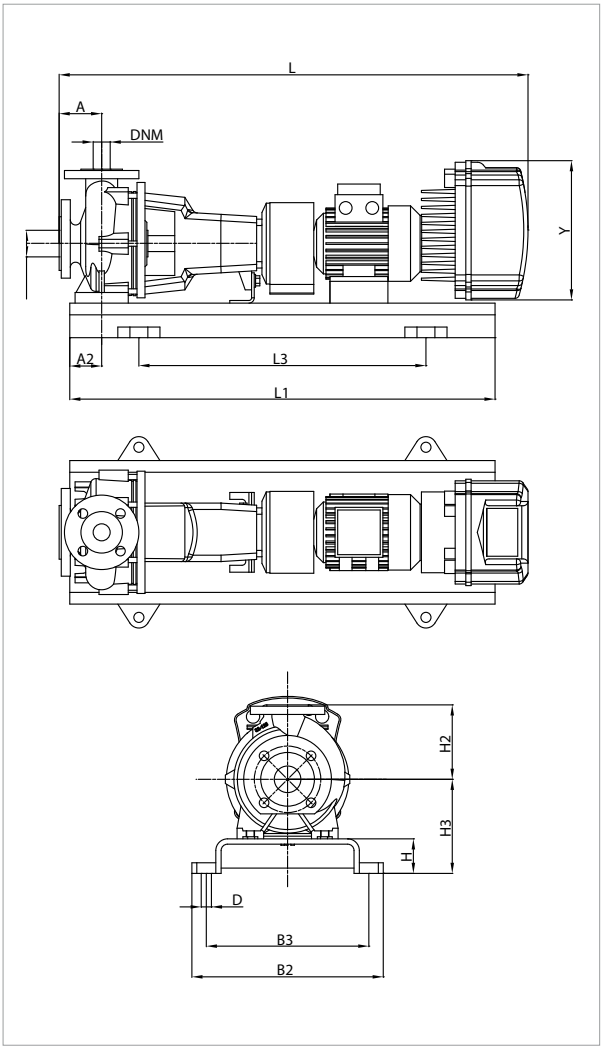

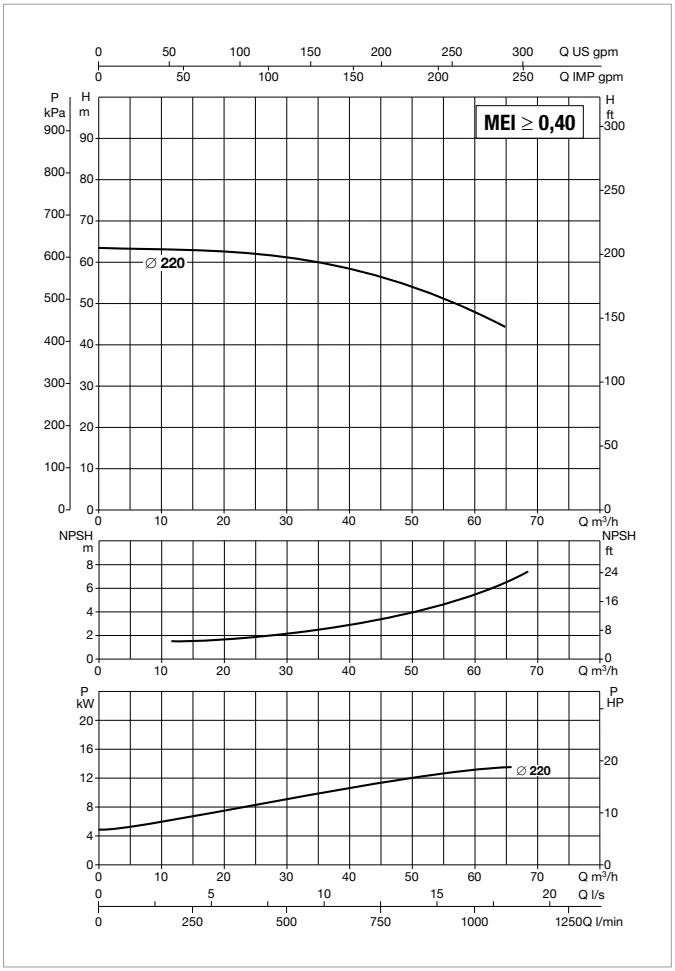

Vedi riferimenti efficienza idraulica a pag. 241

Le curve di prestazione sono basate su valori di viscosità cinematica = 1 mm²/s e densità pari a 1000 kg/m³. Tolleranza delle curve secondo ISO9906.

MODELLO	MODELLO MCE	ALIMENTAZIONE 50 Hz	P2 NOMINALE		In A
			kW	HP	
KDNE 40-250/220/A/BAQE/1/15/2 T MCE150/C-P	MCE150/C - MCE150/P	3 x 400 ~V	15	20	34,0

MODELLO	A	A2	H2	H	H3	L1	L3	B2	B3	D	Y	DIMENSIONI FLANGE (mm)		GIUNTO STANDARD		GIUNTO SPAZIATORE	
												DNA	DNM	L	PESO Kg	L	PESO Kg
KDNE 40-250/220/A/BAQE/1/15/2 T MCE150/C-P	100	75	225	80	260	1250	840	540	490	24	426	65	40	1339	291	1439	296

DAB PUMPS si riserva il diritto di apportare modifiche senza obbligo di preavviso

KDNE 50-125 - 2 POLI - ELETTROPOMPE CENTRIFUGHE NORMALIZZATE CON INVERTER PER IMPIANTI DI CIRCOLAZIONE

MCE-C

Campo di temperatura del liquido: da -10°C a +140°C (MCE/C) - **Massima temperatura ambiente:** +40°C

= 2900 1/min

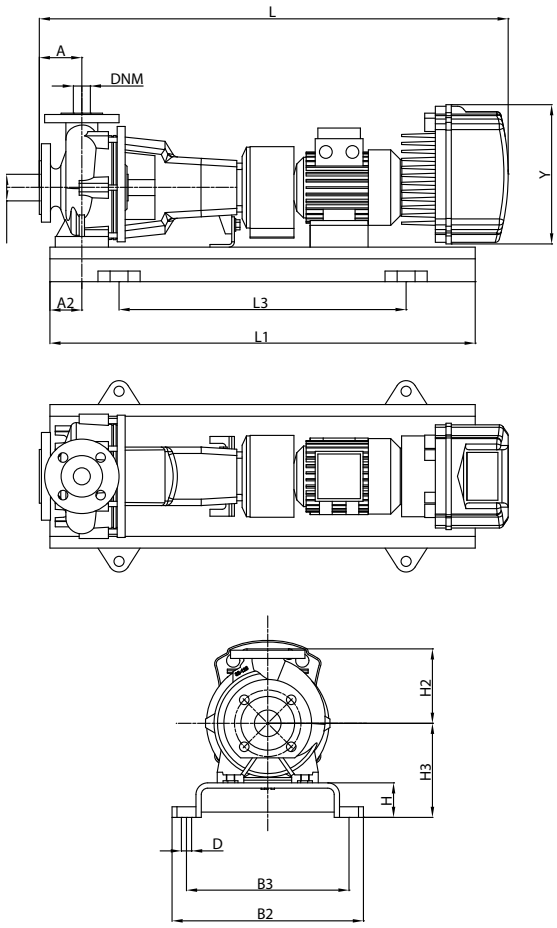

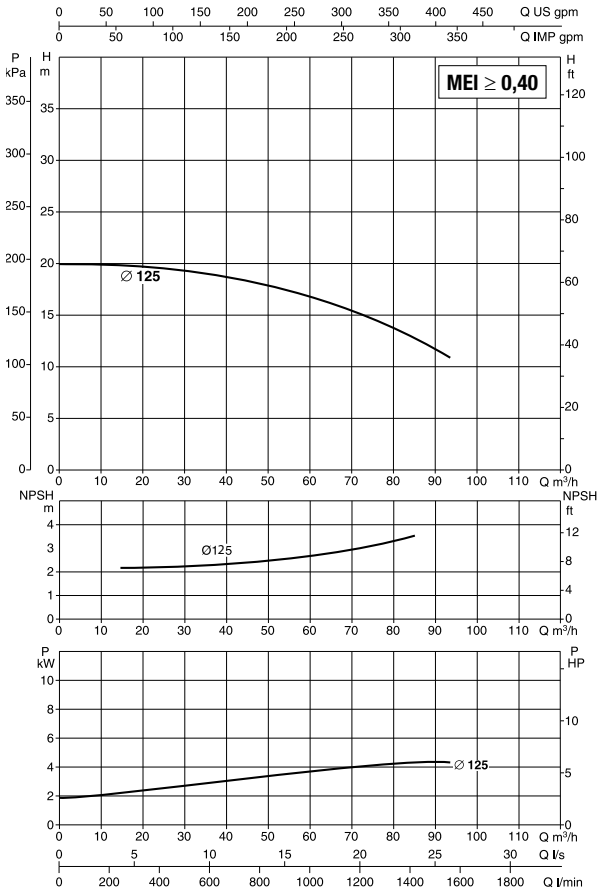

Vedi riferimenti efficienza idraulica a pag. 241

Le curve di prestazione sono basate su valori di viscosità cinematica = 1 mm²/s e densità pari a 1000 kg/m³. Tolleranza delle curve secondo ISO9906.

MODELLO	MODELLO MCE	ALIMENTAZIONE 50 Hz	P2 NOMINALE		In A
			kW	HP	
KDNE 50-125/125/A/BAQE/1/5,5/2 T MCE55/C	MCE55/C	3 x 400 ~V	5,5	7,5	13,1

MODELLO	A	A2	H2	H	H3	L1	L3	B2	B3	D	Y	DIMENSIONI FLANGE (mm)		GIUNTO STANDARD		GIUNTO SPAZIATORE	
												DNA	DNM	L	PESO Kg	L	PESO Kg
KDNE 50-125/125/A/BAQE/1/5,5/2 T MCE55/C	100	60	160	80	212	1000	660	450	400	24	353	65	40	1179	152	1279	157

DAB PUMPS si riserva il diritto di apportare modifiche senza obbligo di preavviso

KDNE 50-125 - 2 POLI - ELETTROPOMPE CENTRIFUGHE NORMALIZZATE CON INVERTER PER IMPIANTI DI CIRCOLAZIONE O PRESSURIZZAZIONE

MCE-C MCE-P

Campo di temperatura del liquido: da -10°C a +140°C (MCE/C) - da -10°C a +80°C (MCE/P) - **Massima temperatura ambiente:** +40°C

= 2900 1/min

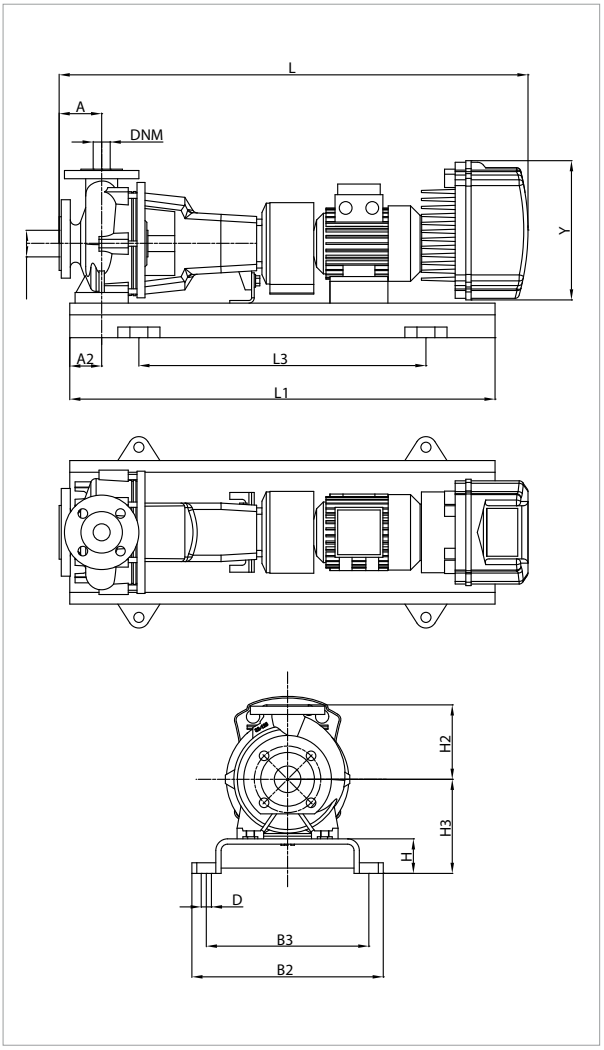

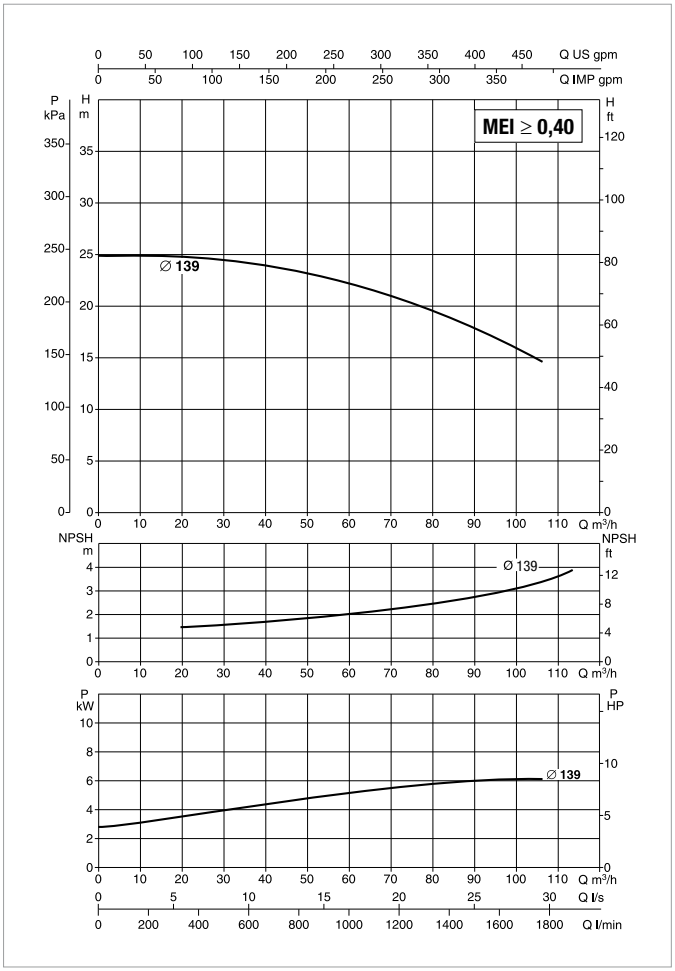

Vedi riferimenti efficienza idraulica a pag. 241

Le curve di prestazione sono basate su valori di viscosità cinematica = 1 mm²/s e densità pari a 1000 kg/m³. Tolleranza delle curve secondo ISO9906.

MODELLO	MODELLO MCE	ALIMENTAZIONE 50 Hz	P2 NOMINALE		In A
			kW	HP	
KDNE 50-125/139/A/BAQE/1/7,5/2 T MCE110/C-P	MCE110/C - MCE110/P	3 x 400 ~V	7,5	10	17,6

MODELLO	A	A2	H2	H	H3	L1	L3	B2	B3	D	Y	DIMENSIONI FLANGE (mm)		GIUNTO STANDARD		GIUNTO SPAZIATORE	
												DNA	DNM	L	PESO Kg	L	PESO Kg
KDNE 50-125/139/A/BAQE/1/7,5/2 T MCE110/C-P	100	60	160	80	212	1000	660	450	400	24	426	65	40	1229	156	1329	161

DAB PUMPS si riserva il diritto di apportare modifiche senza obbligo di preavviso

KDNE 50-125 - 2 POLI - ELETTROPOMPE CENTRIFUGHE NORMALIZZATE CON INVERTER PER IMPIANTI DI CIRCOLAZIONE

MCE-C

Campo di temperatura del liquido: da -10°C a +140°C (MCE/C) - **Massima temperatura ambiente:** +40°C

= 2900 1/min

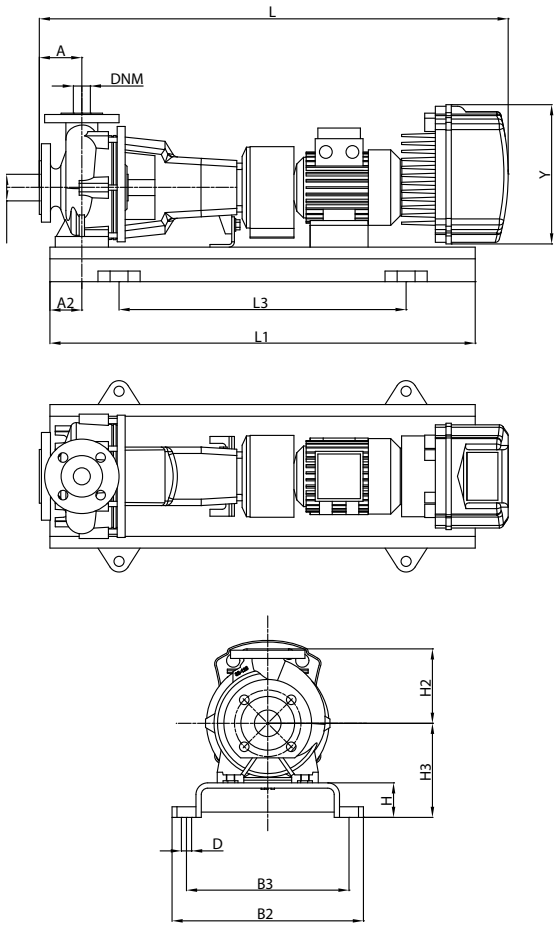

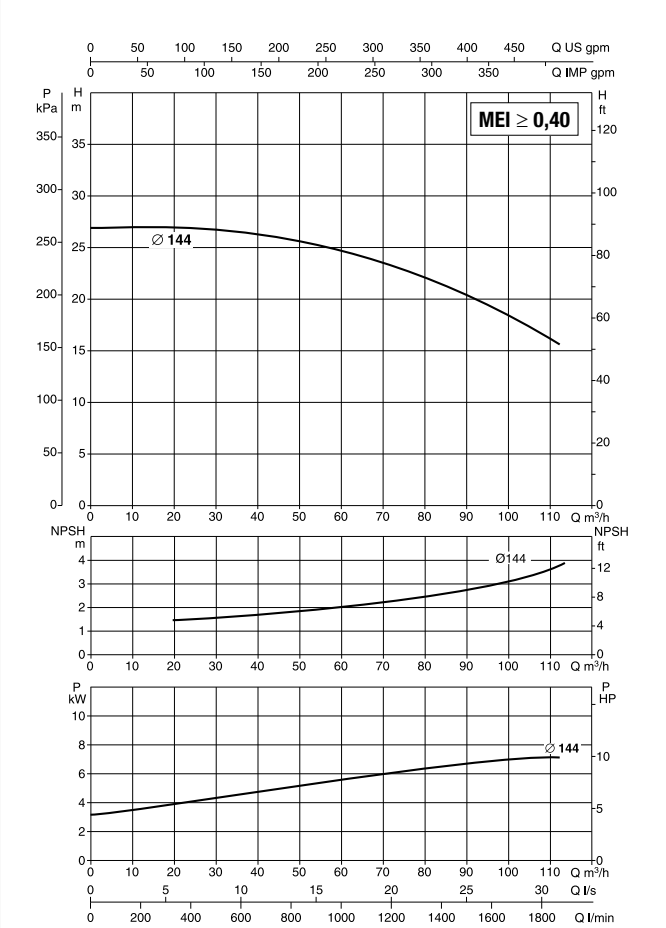

Vedi riferimenti efficienza idraulica a pag. 241

Le curve di prestazione sono basate su valori di viscosità cinematica = 1 mm²/s e densità pari a 1000 kg/m³. Tolleranza delle curve secondo ISO9906.

MODELLO	MODELLO MCE	ALIMENTAZIONE 50 Hz	P2 NOMINALE		In A
			kW	HP	
KDNE 50-125/144/A/BAQE/1/11/2 T MCE110/C	MCE110/C	3 x 400 ~V	11	15	25,5

MODELLO	A	A2	H2	H	H3	L1	L3	B2	B3	D	Y	DIMENSIONI FLANGE (mm)		GIUNTO STANDARD		GIUNTO SPAZIATORE	
												DNA	DNM	L	PESO Kg	L	PESO Kg
KDNE 50-125/144/A/BAQE/1/11/2 T MCE110/C	100	60	160	80	240	1120	740	490	400	24	426	65	50	1339	156	1439	161

DAB PUMPS si riserva il diritto di apportare modifiche senza obbligo di preavviso

KDNE 50-125 - 2 POLI - ELETTROPOMPE CENTRIFUGHE NORMALIZZATE CON INVERTER PER IMPIANTI DI PRESSURIZZAZIONE

MCE-P

Campo di temperatura del liquido: da -10°C a +80°C (MCE/P) - **Massima temperatura ambiente:** +40°C

= 2900 1/min

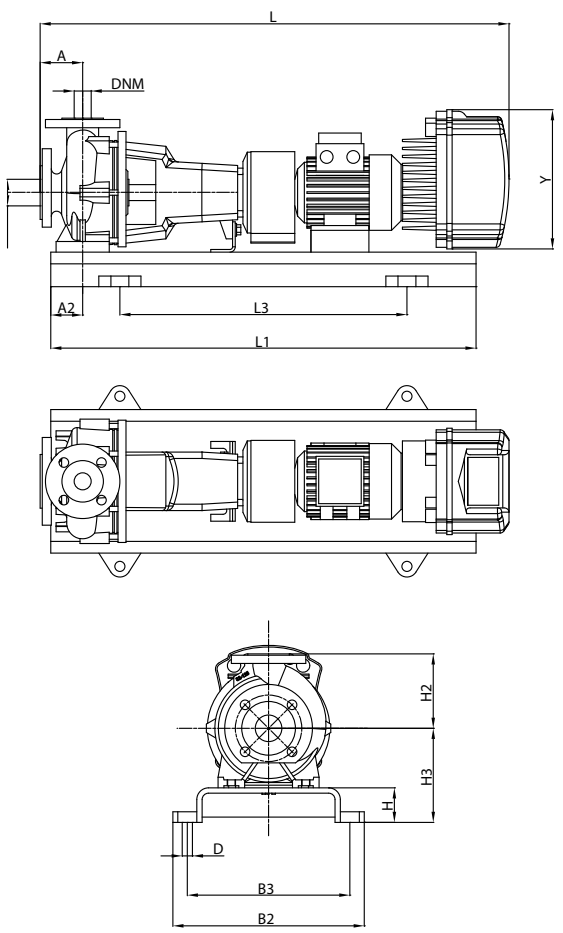

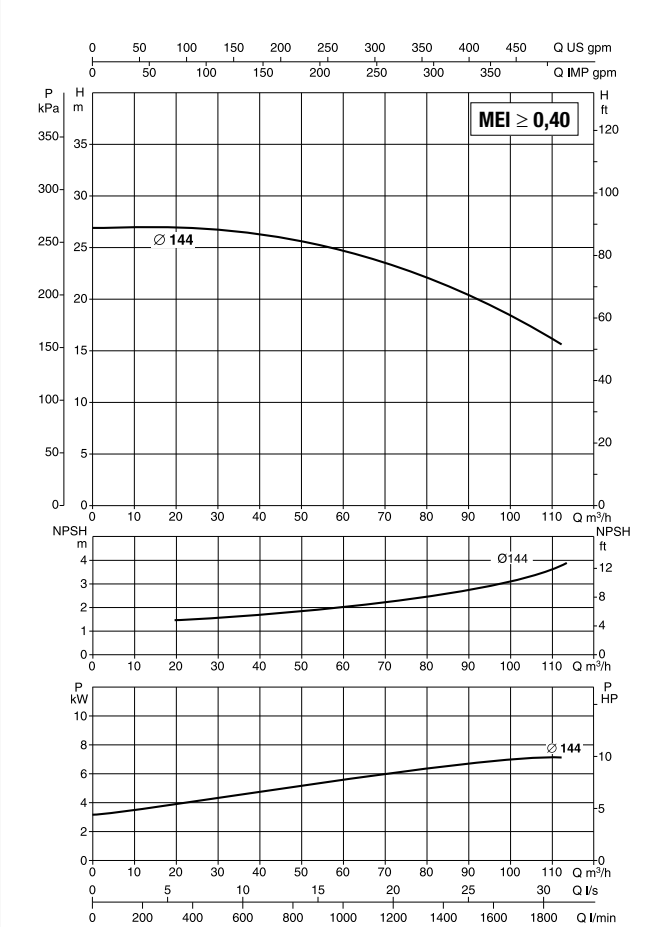

Vedi riferimenti efficienza idraulica a pag. 241

Le curve di prestazione sono basate su valori di viscosità cinematica = 1 mm²/s e densità pari a 1000 kg/m³. Tolleranza delle curve secondo ISO9906.

MODELLO	MODELLO MCE	ALIMENTAZIONE 50 Hz	P2 NOMINALE		In A
			kW	HP	
KDNE 50-125/144/A/BAQE/1/11/2 MCE150/P	MCE150/P	3 x 400 ~V	11	15	25,5

MODELLO	A	A2	H2	H	H3	L1	L3	B2	B3	D	Y	DIMENSIONI FLANGE (mm)		GIUNTO STANDARD		GIUNTO SPAZIATORE	
												DNA	DNM	L	PESO Kg	L	PESO Kg
KDNE 50-125/144/A/BAQE/1/11/2 MCE150/P	100	60	160	80	240	1120	740	490	400	24	426	65	50	1339	156	1439	161

DAB PUMPS si riserva il diritto di apportare modifiche senza obbligo di preavviso

KDNE 50-160 - 2 POLI - ELETTROPOMPE CENTRIFUGHE NORMALIZZATE CON INVERTER PER IMPIANTI DI CIRCOLAZIONE O PRESSURIZZAZIONE

MCE-C MCE-P

Campo di temperatura del liquido: da -10°C a +140°C (MCE/C) - da -10°C a +80°C (MCE/P) - **Massima temperatura ambiente:** +40°C

= 2900 1/min

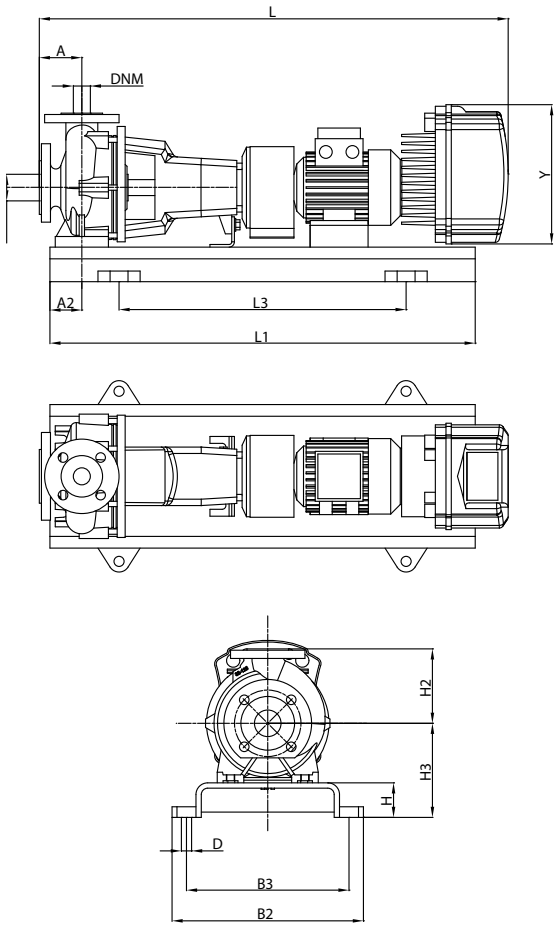

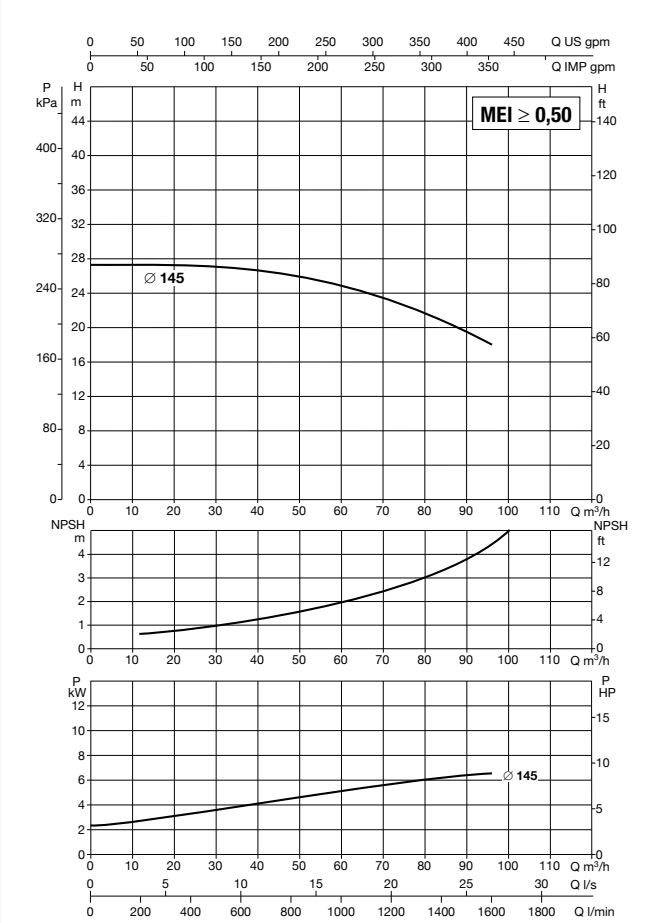

Vedi riferimenti efficienza idraulica a pag. 241

Le curve di prestazione sono basate su valori di viscosità cinematica = 1 mm²/s e densità pari a 1000 kg/m³. Tolleranza delle curve secondo ISO9906.

MODELLO	MODELLO MCE	ALIMENTAZIONE 50 Hz	P2 NOMINALE		In A
			kW	HP	
KDNE 50-160/145/A/BAQE/1/7,5/2 T MCE110/C-P	MCE110/C - MCE110/P	3 x 400 ~V	7,5	10	17,6

MODELLO	A	A2	H2	H	H3	L1	L3	B2	B3	D	Y	DIMENSIONI FLANGE (mm)		GIUNTO STANDARD		GIUNTO SPAZIATORE	
												DNA	DNM	L	PESO Kg	L	PESO Kg
KDNE 50-160/145/A/BAQE/1/7,5/2 T MCE110/C-P	100	60	180	80	240	1000	660	450	400	24	426	65	50	1229	190	1329	195

DAB PUMPS si riserva il diritto di apportare modifiche senza obbligo di preavviso

KDNE 50-160 - 2 POLI - ELETTROPOMPE CENTRIFUGHE NORMALIZZATE CON INVERTER PER IMPIANTI DI CIRCOLAZIONE

MCE-C

Campo di temperatura del liquido: da -10°C a +140°C (MCE/C) - Massima temperatura ambiente: +40°C

= 2900 1/min

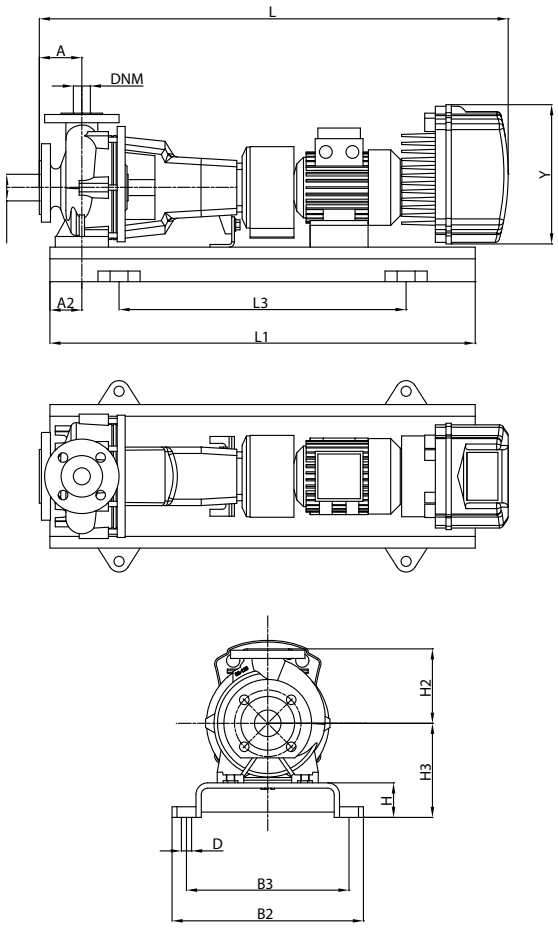

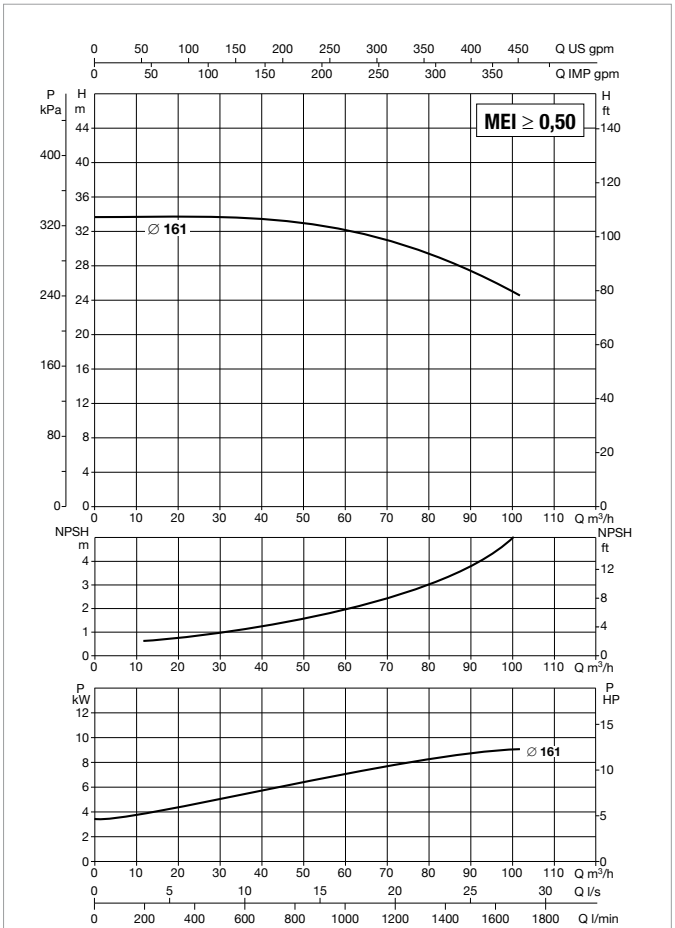

Vedi riferimenti efficienza idraulica a pag. 241

Le curve di prestazione sono basate su valori di viscosità cinematica = 1 mm²/s e densità pari a 1000 kg/m³. Tolleranza delle curve secondo ISO9906.

MODELLO	MODELLO MCE	ALIMENTAZIONE 50 Hz	P2 NOMINALE		In A
			kW	HP	
KDNE 50-160/161/A/BAQE/1/11/2 T MCE110/C	MCE110/C	3 x 400 ~V	11	15	25,5

MODELLO	A	A2	H2	H	H3	L1	L3	B2	B3	D	Y	DIMENSIONI FLANGE (mm)		GIUNTO STANDARD		GIUNTO SPAZIATORE	
												DNA	DNM	L	PESO Kg	L	PESO Kg
KDNE 50-160/161/A/BAQE/1/11/2 T MCE110/C	100	60	180	80	240	1120	740	490	440	24	426	65	50	1339	201	1439	206

DAB PUMPS si riserva il diritto di apportare modifiche senza obbligo di preavviso

KDNE 50-160 - 2 POLI - ELETTROPOMPE CENTRIFUGHE NORMALIZZATE CON INVERTER PER IMPIANTI DI PRESSURIZZAZIONE

MCE-P

Campo di temperatura del liquido: da -10°C a +80°C (MCE/P) - **Massima temperatura ambiente:** +40°C

= 2900 1/min

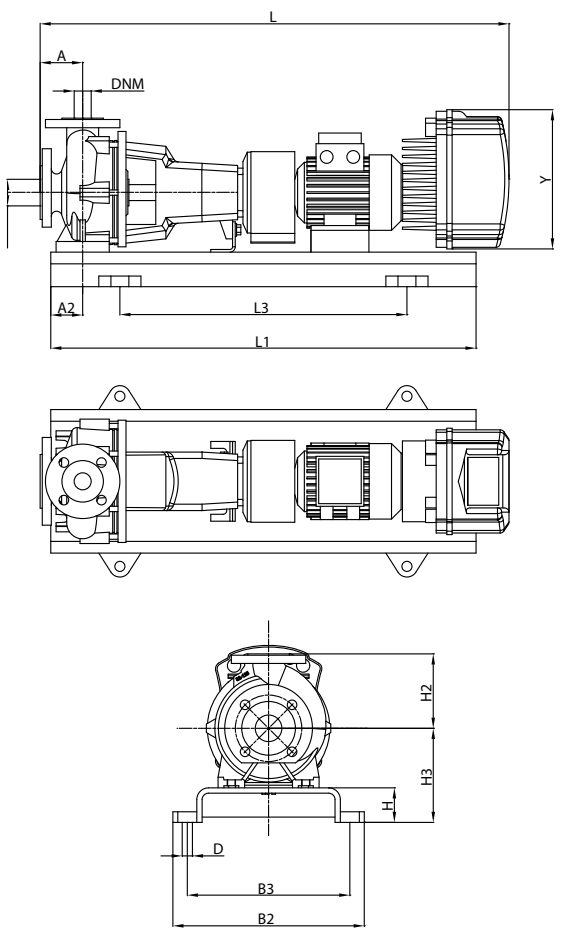

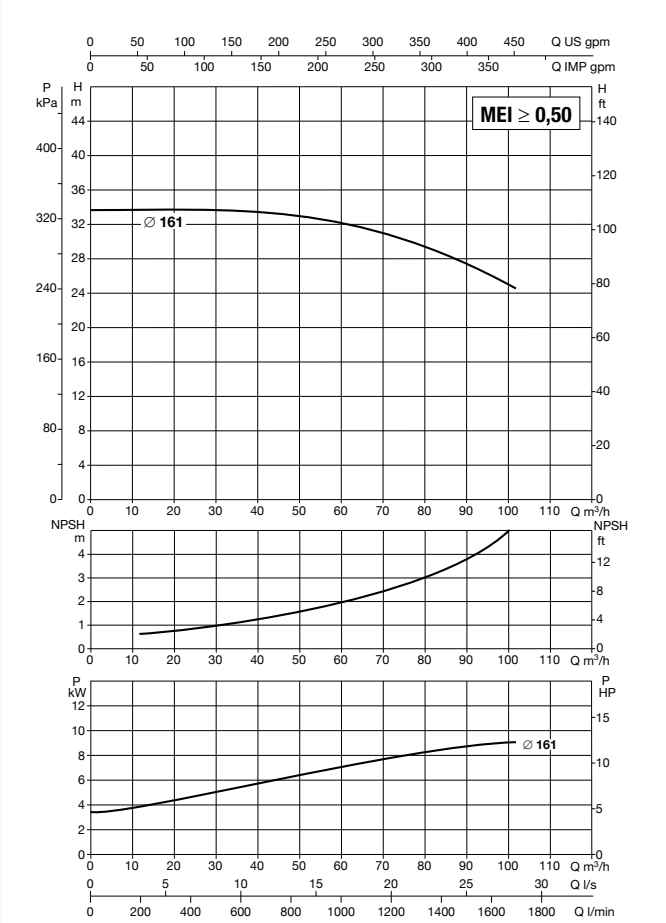

Vedi riferimenti efficienza idraulica a pag. 241

Le curve di prestazione sono basate su valori di viscosità cinematica = 1 mm²/s e densità pari a 1000 kg/m³. Tolleranza delle curve secondo ISO9906.

MODELLO	MODELLO MCE	ALIMENTAZIONE 50 Hz	P2 NOMINALE		In A
			kW	HP	
KDNE 50-160/161/A/BAQE/1/11/2 MCE150/P	MCE150/P	3 x 400 ~V	11	15	25,5

MODELLO	A	A2	H2	H	H3	L1	L3	B2	B3	D	Y	DIMENSIONI FLANGE (mm)		GIUNTO STANDARD		GIUNTO SPAZIATORE	
												DNA	DNM	L	PESO Kg	L	PESO Kg
KDNE 50-160/161/A/BAQE/1/11/2 MCE150/P	100	60	180	80	240	1120	740	490	440	24	426	65	50	1339	201	1439	206

DAB PUMPS si riserva il diritto di apportare modifiche senza obbligo di preavviso

KDNE 50-160 - 2 POLI - ELETTROPOMPE CENTRIFUGHE NORMALIZZATE CON INVERTER PER IMPIANTI DI CIRCOLAZIONE O PRESSURIZZAZIONE

MCE-C MCE-P

Campo di temperatura del liquido: da -10°C a +140°C (MCE/C) - da -10°C a +80°C (MCE/P) - **Massima temperatura ambiente:** +40°C

= 2900 1/min

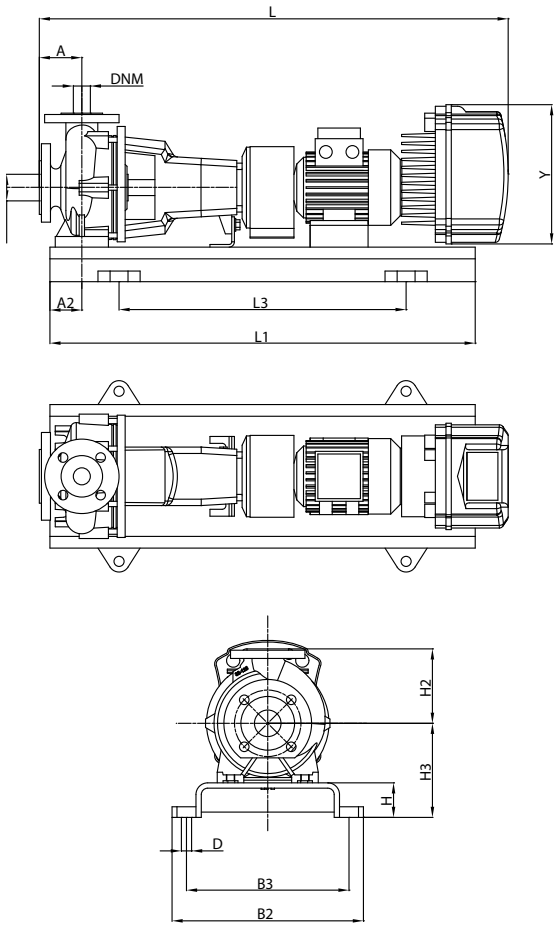

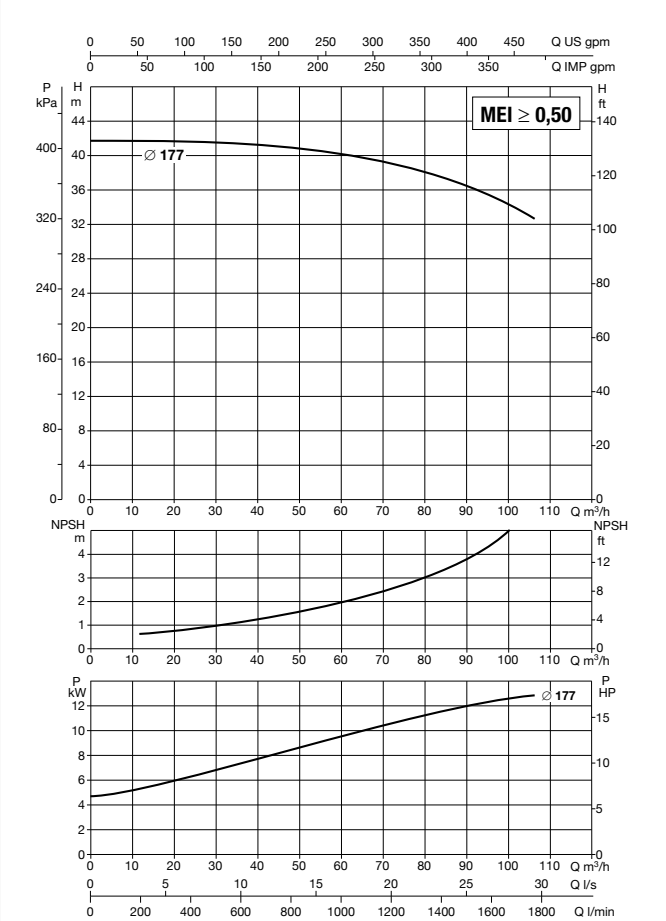

Vedi riferimenti efficienza idraulica a pag. 241

Le curve di prestazione sono basate su valori di viscosità cinematica = 1 mm²/s e densità pari a 1000 kg/m³. Tolleranza delle curve secondo ISO9906.

MODELLO	MODELLO MCE	ALIMENTAZIONE 50 Hz	P2 NOMINALE		In A
			kW	HP	
KDNE 50-160/177/BAQE/1/15/2 T MCE150/C-P	MCE150/C - MCE150/P	3 x 400 ~V	15	20	34,0

MODELLO	A	A2	H2	H	H3	L1	L3	B2	B3	D	Y	DIMENSIONI FLANGE (mm)		GIUNTO STANDARD		GIUNTO SPAZIATORE	
												DNA	DNM	L	PESO Kg	L	PESO Kg
KDNE 50-160/177/BAQE/1/15/2 T MCE150/C-P	100	60	180	80	240	1120	740	490	440	24	426	65	50	1339	213	1439	218

DAB PUMPS si riserva il diritto di apportare modifiche senza obbligo di preavviso

KDNE 50-200 - 2 POLI - ELETTROPOMPE CENTRIFUGHE NORMALIZZATE CON INVERTER PER IMPIANTI DI CIRCOLAZIONE

MCE-C

Campo di temperatura del liquido: da -10°C a +140°C (MCE/C) - **Massima temperatura ambiente:** +40°C

= 2900 1/min

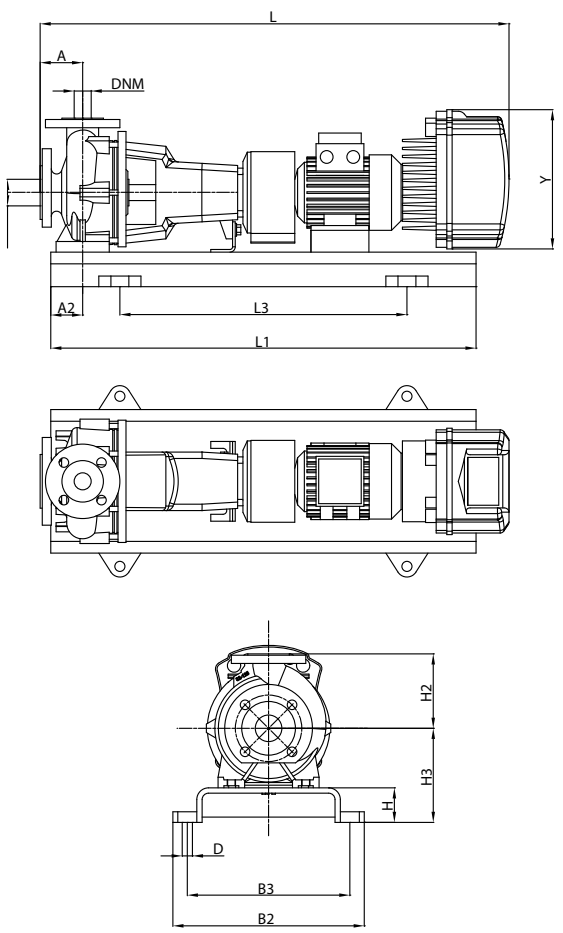

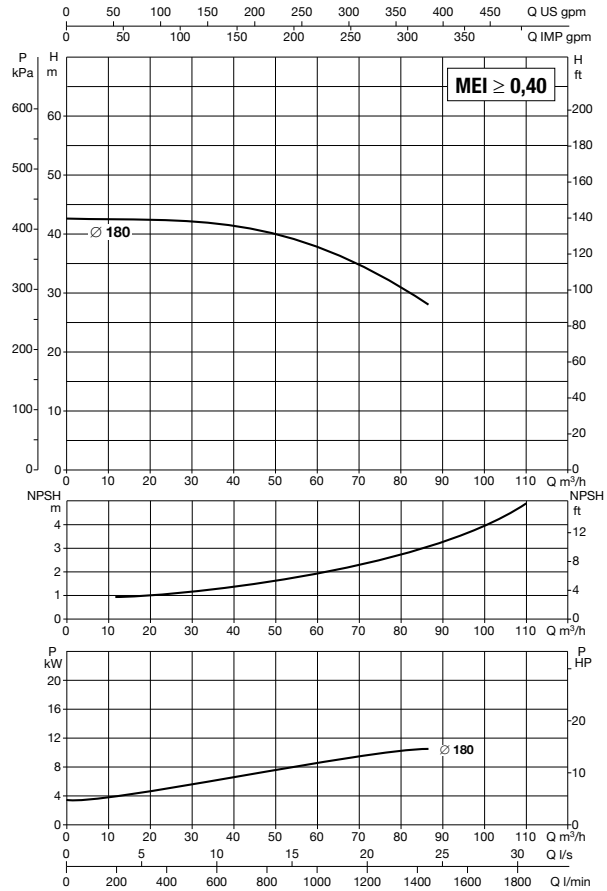

Vedi riferimenti efficienza idraulica a pag. 241

Le curve di prestazione sono basate su valori di viscosità cinematica = 1 mm²/s e densità pari a 1000 kg/m³. Tolleranza delle curve secondo ISO9906.

MODELLO	MODELLO MCE	ALIMENTAZIONE 50 Hz	P2 NOMINALE		In A
			kW	HP	
KDNE 50-200/180/A/BAQE/1/11/2 T MCE110/C	MCE110/C	3 x 400 ~V	11	15	25,5

MODELLO	A	A2	H2	H	H3	L1	L3	B2	B3	D	Y	DIMENSIONI FLANGE (mm)		GIUNTO STANDARD		GIUNTO SPAZIATORE	
												DNA	DNM	L	PESO Kg	L	PESO Kg
KDNE 50-200/180/A/BAQE/1/11/2 T MCE110/C	100	60	200	80	240	1120	740	490	440	24	426	65	50	1339	199	1439	204

DAB PUMPS si riserva il diritto di apportare modifiche senza obbligo di preavviso

KDNE 50-200 - 2 POLI - ELETTROPOMPE CENTRIFUGHE NORMALIZZATE CON INVERTER PER IMPIANTI DI PRESSURIZZAZIONE

MCE-P

Campo di temperatura del liquido: da -10°C a +80°C (MCE/P) - **Massima temperatura ambiente:** +40°C

= 2900 1/min

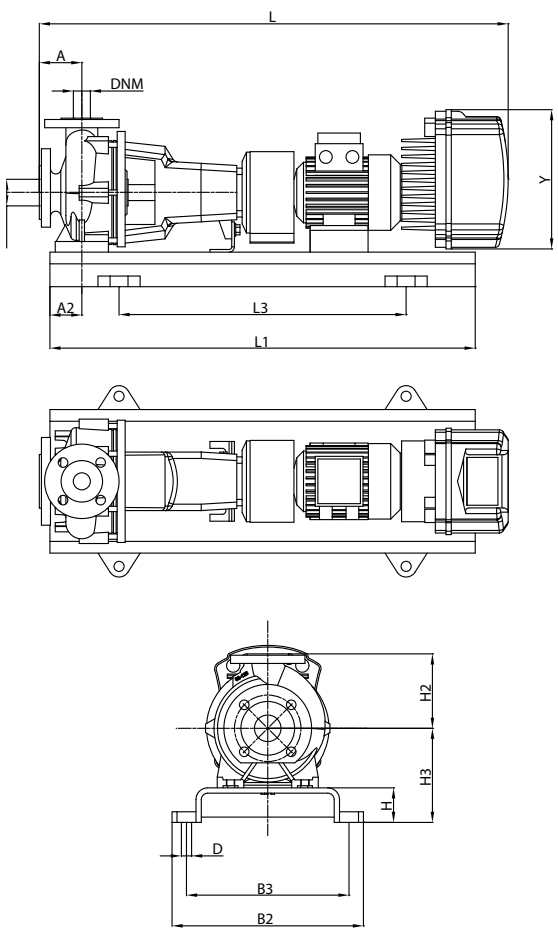

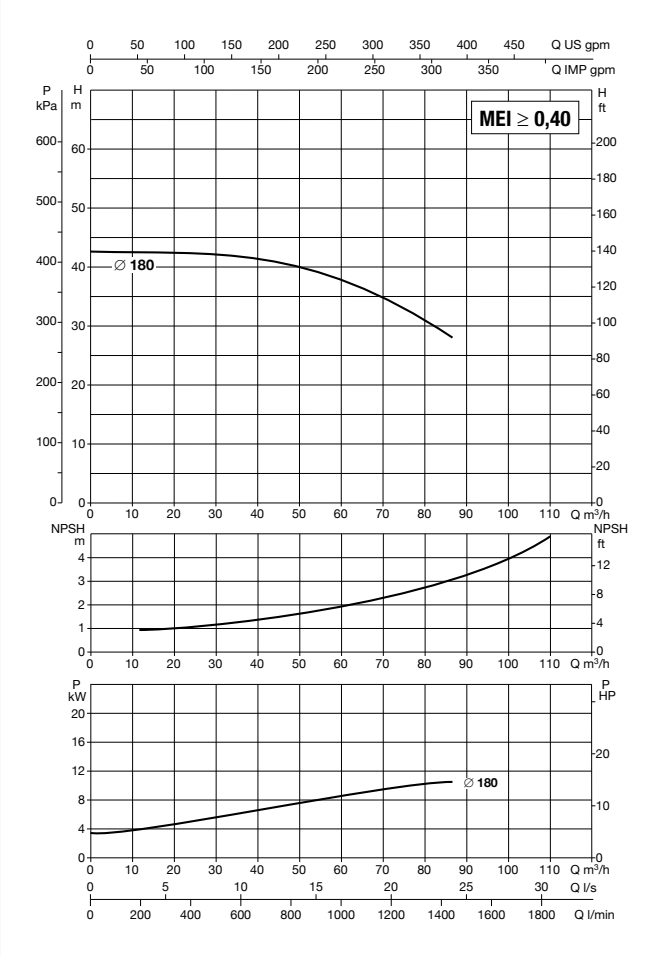

Vedi riferimenti efficienza idraulica a pag. 241

Le curve di prestazione sono basate su valori di viscosità cinematica = 1 mm²/s e densità pari a 1000 kg/m³. Tolleranza delle curve secondo ISO9906.

MODELLO	MODELLO MCE	ALIMENTAZIONE 50 Hz	P2 NOMINALE		In A
			kW	HP	
KDNE 50-200/180/A/BAQE/1/11/2 MCE150/P	MCE150/P	3 x 400 ~V	11	15	25,5

MODELLO	A	A2	H2	H	H3	L1	L3	B2	B3	D	Y	DIMENSIONI FLANGE (mm)		GIUNTO STANDARD		GIUNTO SPAZIATORE	
												DNA	DNM	L	PESO Kg	L	PESO Kg
KDNE 50-200/180/A/BAQE/1/11/2 MCE150/P	100	60	200	80	240	1120	740	490	440	24	426	65	50	1339	199	1439	204

DAB PUMPS si riserva il diritto di apportare modifiche senza obbligo di preavviso

KDNE 50-200 - 2 POLI - ELETTROPOMPE CENTRIFUGHE NORMALIZZATE CON INVERTER PER IMPIANTI DI CIRCOLAZIONE O PRESSURIZZAZIONE

MCE-C MCE-P

Campo di temperatura del liquido: da -10°C a +140°C (MCE/C) - da -10°C a +80°C (MCE/P) - **Massima temperatura ambiente:** +40°C

= 2900 1/min

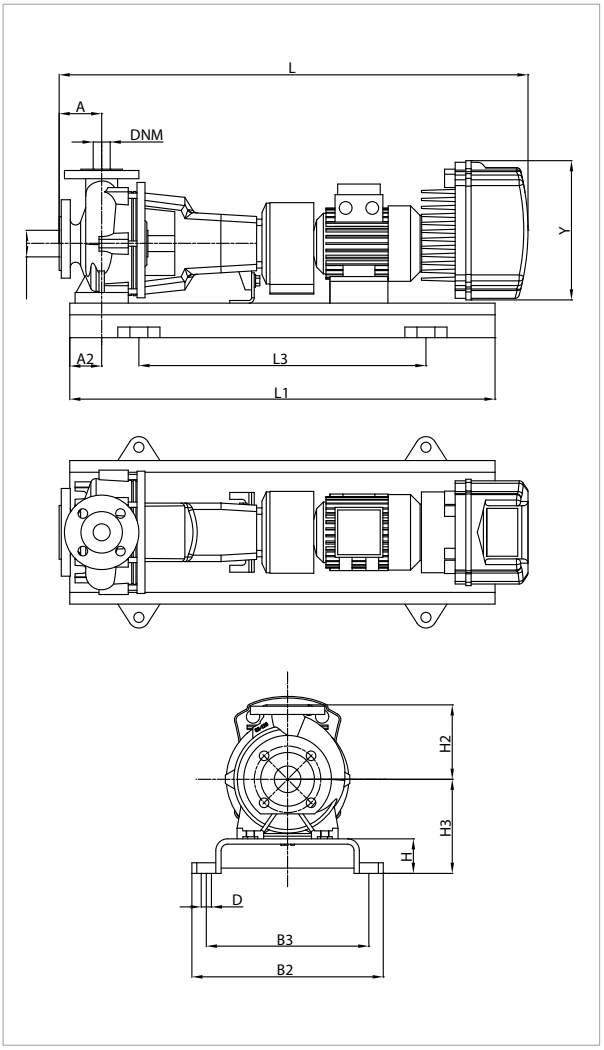

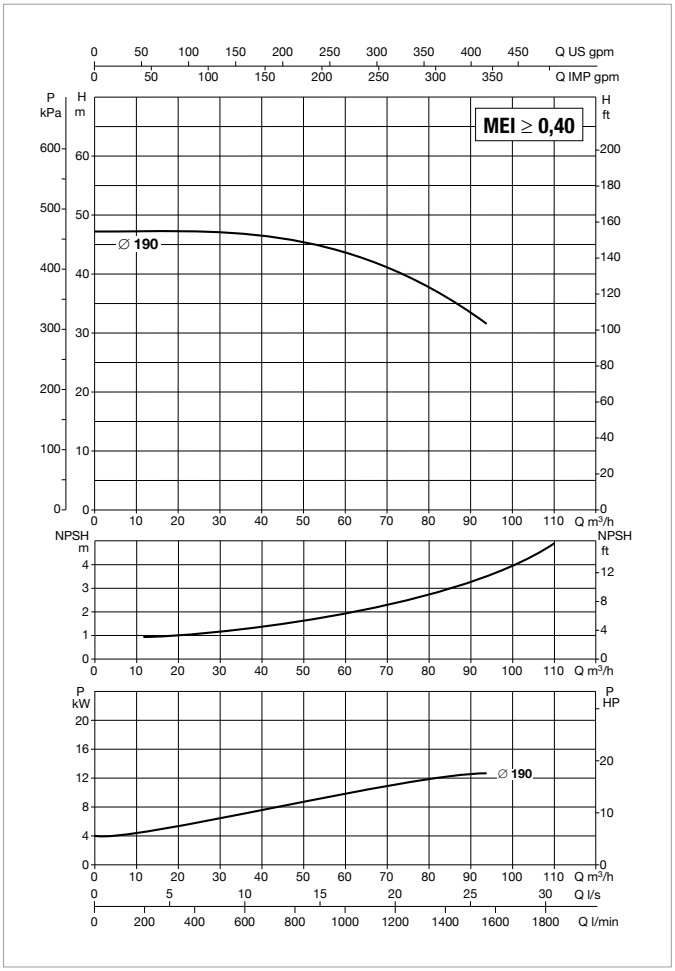

Vedi riferimenti efficienza idraulica a pag. 241

Le curve di prestazione sono basate su valori di viscosità cinematica = 1 mm²/s e densità pari a 1000 kg/m³. Tolleranza delle curve secondo ISO9906.

MODELLO	MODELLO MCE	ALIMENTAZIONE 50 Hz	P2 NOMINALE		In A
			kW	HP	
KDNE 50-200/190/A/BAQE/1/15/2 T MCE150/C-P	MCE150/C - MCE150/P	3 x 400 ~V	15	20	34,0

MODELLO	A	A2	H2	H	H3	L1	L3	B2	B3	D	Y	DIMENSIONI FLANGE (mm)		GIUNTO STANDARD		GIUNTO SPAZIATORE	
												DNA	DNM	L	PESO Kg	L	PESO Kg
KDNE 50-200/190/A/BAQE/1/15/2 T MCE150/C-P	100	60	200	80	240	1120	740	490	440	24	426	65	50	1339	293	1439	298

DAB PUMPS si riserva il diritto di apportare modifiche senza obbligo di preavviso

KDNE 65-125 - 2 POLI - ELETTROPOMPE CENTRIFUGHE NORMALIZZATE CON INVERTER PER IMPIANTI DI CIRCOLAZIONE

MCE-C

Campo di temperatura del liquido: da -10°C a +140°C (MCE/C) - **Massima temperatura ambiente:** +40°C

= 2900 1/min

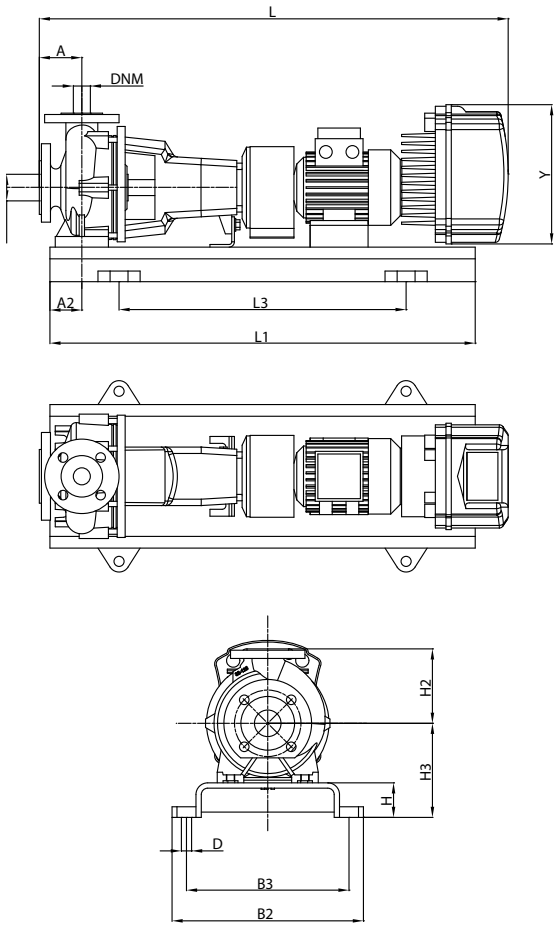

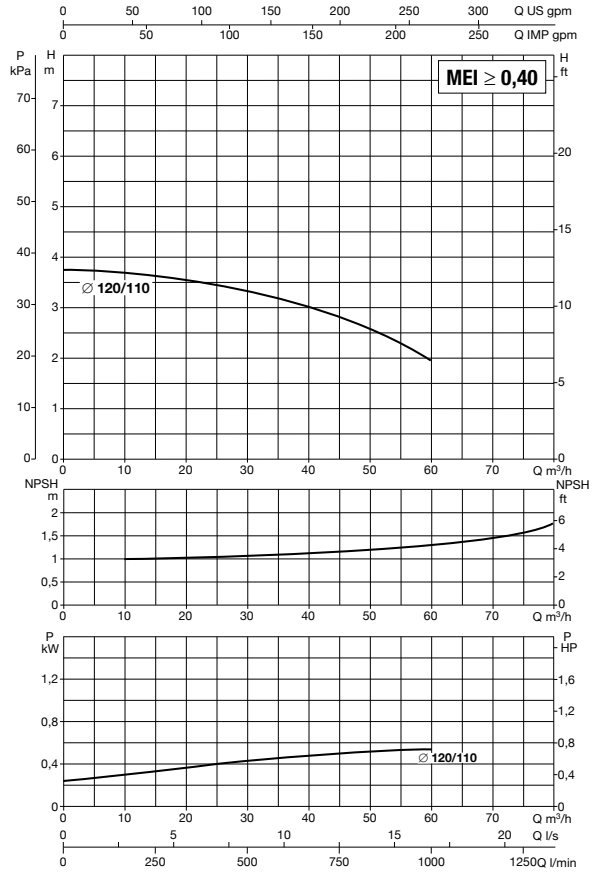

Vedi riferimenti efficienza idraulica a pag. 241

Le curve di prestazione sono basate su valori di viscosità cinematica = 1 mm²/s e densità pari a 1000 kg/m³. Tolleranza delle curve secondo ISO9906.

MODELLO	MODELLO MCE	ALIMENTAZIONE 50 Hz	P2 NOMINALE		In A
			kW	HP	
KDNE 65-125/120-110/A/BAQE/1/5,5/2 T MCE55/C	MCE55/C	3 x 400 ~V	5,5	7,5	13,1

MODELLO	A	A2	H2	H	H3	L1	L3	B2	B3	D	Y	DIMENSIONI FLANGE (mm)		GIUNTO STANDARD		GIUNTO SPAZIATORE	
												DNA	DNM	L	PESO Kg	L	PESO Kg
KDNE 65-125/120-110/A/BAQE/1/5,5/2 T MCE55/C	100	60	180	80	240	1000	660	450	400	24	353	80	65	1179	152	1279	157

DAB PUMPS si riserva il diritto di apportare modifiche senza obbligo di preavviso

KDNE 65-125 - 2 POLI - ELETTROPOMPE CENTRIFUGHE NORMALIZZATE CON INVERTER PER IMPIANTI DI CIRCOLAZIONE O PRESSURIZZAZIONE

MCE-C MCE-P

Campo di temperatura del liquido: da -10°C a +140°C (MCE/C) - da -10°C a +80°C (MCE/P) - **Massima temperatura ambiente:** +40°C

= 2900 1/min

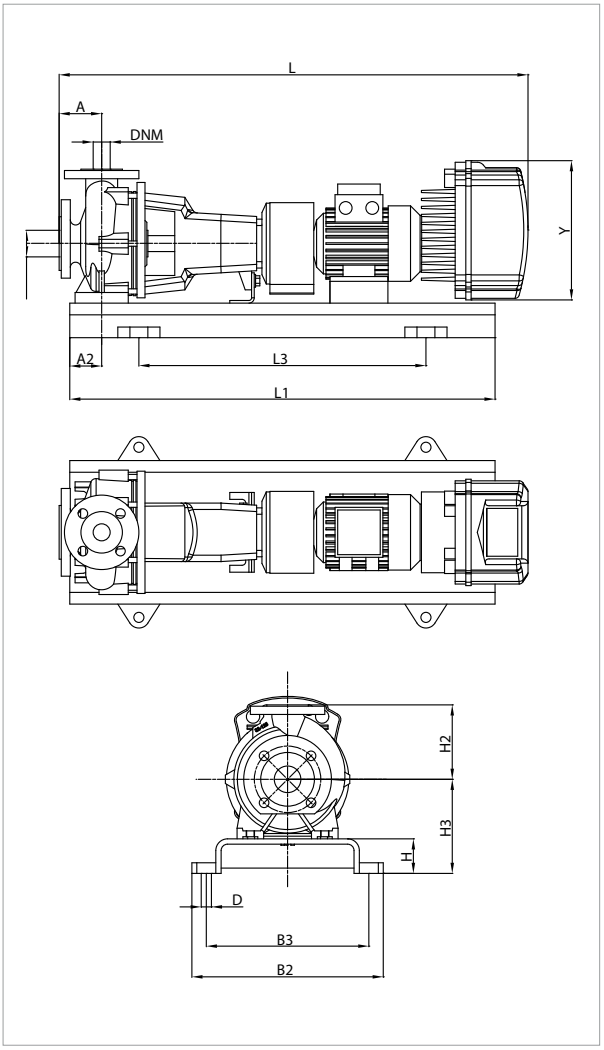

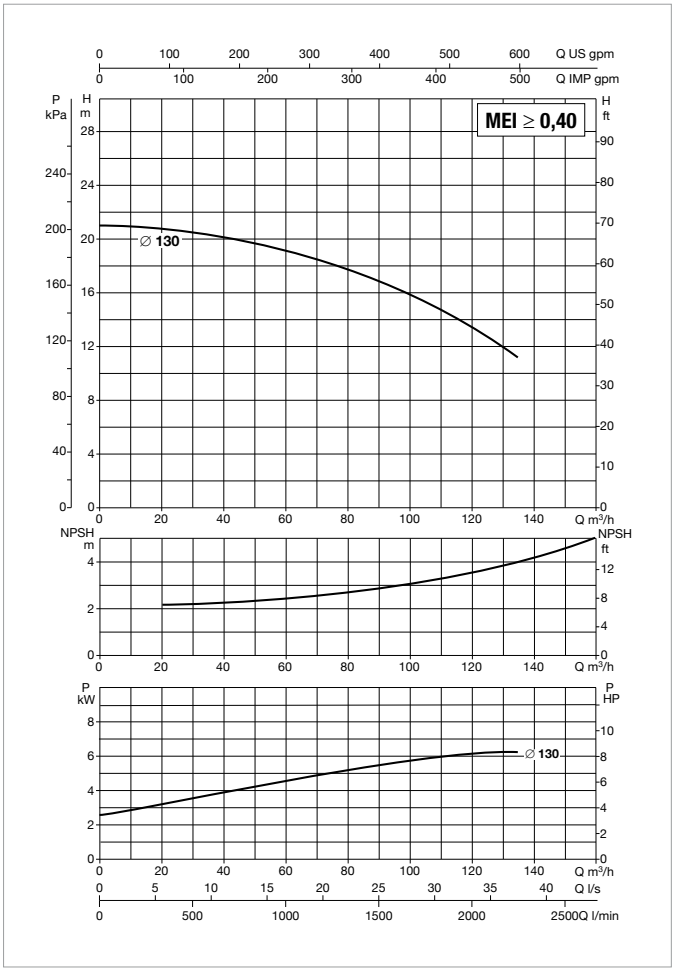

Vedi riferimenti efficienza idraulica a pag. 241

Le curve di prestazione sono basate su valori di viscosità cinematica = 1 mm²/s e densità pari a 1000 kg/m³. Tolleranza delle curve secondo ISO9906.

MODELLO	MODELLO MCE	ALIMENTAZIONE 50 Hz	P2 NOMINALE		In A
			kW	HP	
KDNE 65-125/130/A/BAQE/1/7,5/2 T MCE110/C-P	MCE110/C - MCE110/P	3 x 400 ~V	7,5	10	17,6

MODELLO	A	A2	H2	H	H3	L1	L3	B2	B3	D	Y	DIMENSIONI FLANGE (mm)		GIUNTO STANDARD		GIUNTO SPAZIATORE	
												DNA	DNM	L	PESO Kg	L	PESO Kg
KDNE 65-125/130/A/BAQE/1/7,5/2 T MCE110/C-P	100	60	180	80	240	1000	660	450	400	24	426	80	65	1229	159	1329	164

DAB PUMPS si riserva il diritto di apportare modifiche senza obbligo di preavviso

KDNE 65-125 - 2 POLI - ELETTROPOMPE CENTRIFUGHE NORMALIZZATE CON INVERTER PER IMPIANTI DI CIRCOLAZIONE

MCE-C

Campo di temperatura del liquido: da -10°C a +140°C (MCE/C) - **Massima temperatura ambiente:** +40°C

= 2900 1/min

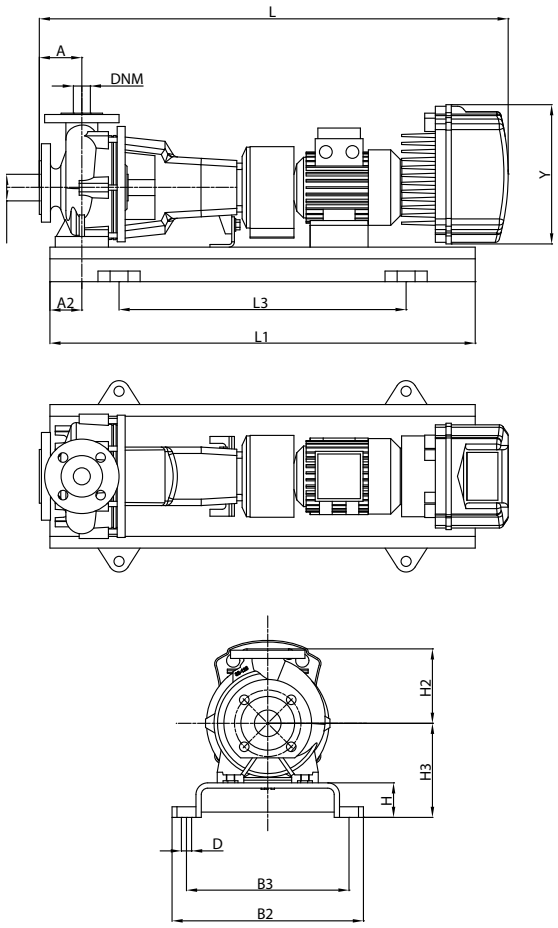

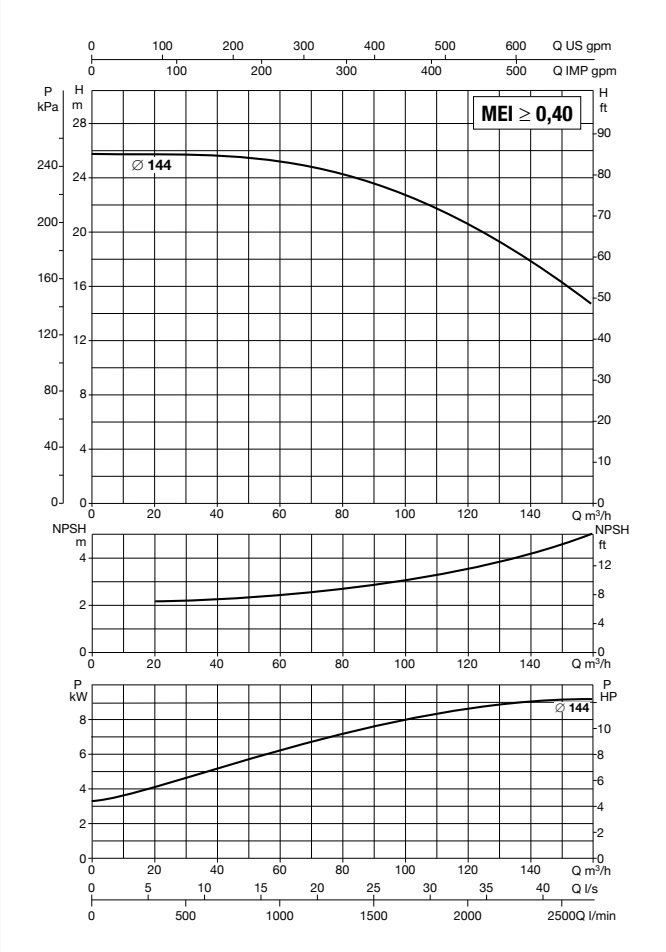

Vedi riferimenti efficienza idraulica a pag. 241

Le curve di prestazione sono basate su valori di viscosità cinematica = 1 mm²/s e densità pari a 1000 kg/m³. Tolleranza delle curve secondo ISO9906.

MODELLO	MODELLO MCE	ALIMENTAZIONE 50 Hz	P2 NOMINALE		In A
			kW	HP	
KDNE 65-125/144/A/BAQE/1/11/2 T MCE110/C	MCE110/C	3 x 400 ~V	11	15	25,5

MODELLO	A	A2	H2	H	H3	L1	L3	B2	B3	D	Y	DIMENSIONI FLANGE (mm)		GIUNTO STANDARD		GIUNTO SPAZIATORE	
												DNA	DNM	L	PESO Kg	L	PESO Kg
KDNE 65-125/144/A/BAQE/1/11/2 T MCE110/C	100	60	180	80	240	1120	740	490	440	24	426	80	65	1339	188	1439	193

DAB PUMPS si riserva il diritto di apportare modifiche senza obbligo di preavviso

KDNE 65-125 - 2 POLI - ELETTROPOMPE CENTRIFUGHE NORMALIZZATE CON INVERTER PER IMPIANTI DI PRESSURIZZAZIONE

MCE-P

Campo di temperatura del liquido: da -10°C a +80°C (MCE/P) - **Massima temperatura ambiente:** +40°C

= 2900 1/min

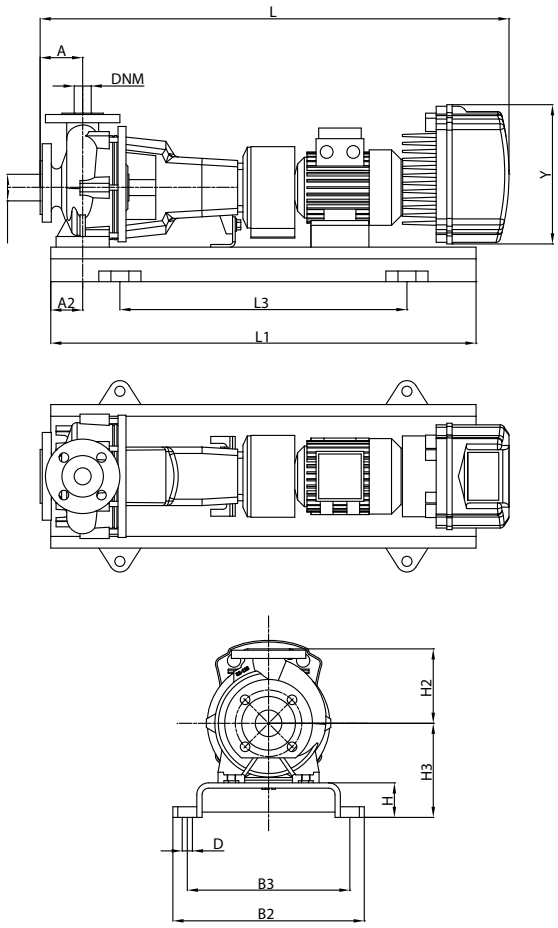

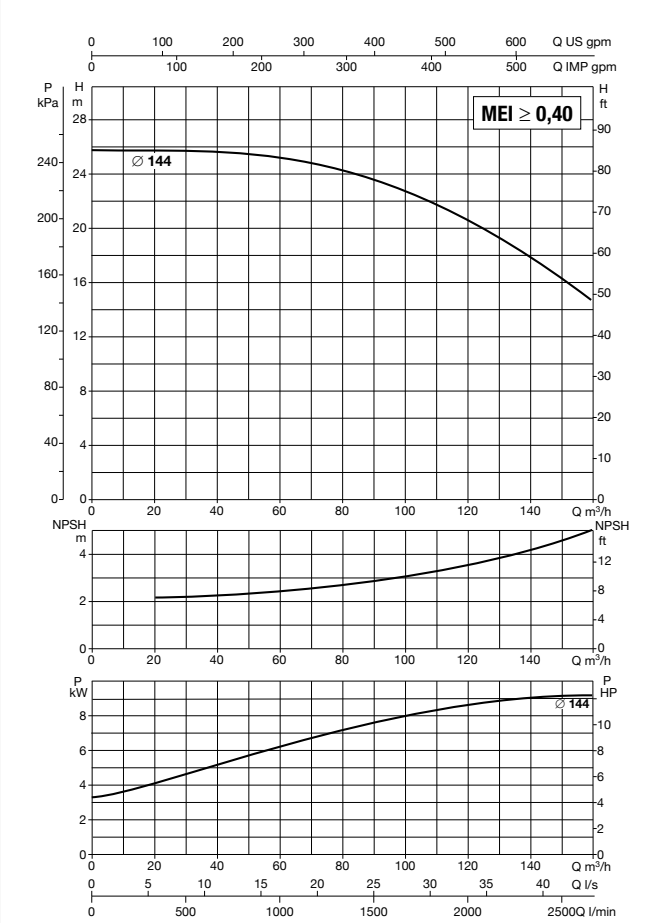

Vedi riferimenti efficienza idraulica a pag. 241

Le curve di prestazione sono basate su valori di viscosità cinematica = 1 mm²/s e densità pari a 1000 kg/m³. Tolleranza delle curve secondo ISO9906.

MODELLO	MODELLO MCE	ALIMENTAZIONE 50 Hz	P2 NOMINALE		In A
			kW	HP	
KDNE 65-125/144/A/BAQE/1/11/2 MCE150/P	MCE150/P	3 x 400 ~V	11	15	25,5

MODELLO	A	A2	H2	H	H3	L1	L3	B2	B3	D	Y	DIMENSIONI FLANGE (mm)		GIUNTO STANDARD		GIUNTO SPAZIATORE	
												DNA	DNM	L	PESO Kg	L	PESO Kg
KDNE 65-125/144/A/BAQE/1/11/2 MCE150/P	100	60	180	80	240	1120	740	490	440	24	426	80	65	1339	188	1439	193

DAB PUMPS si riserva il diritto di apportare modifiche senza obbligo di preavviso

KDNE 65-160 - 2 POLI - ELETTROPOMPE CENTRIFUGHE NORMALIZZATE CON INVERTER PER IMPIANTI DI CIRCOLAZIONE O PRESSURIZZAZIONE

MCE-C MCE-P

Campo di temperatura del liquido: da -10°C a +140°C (MCE/C) - da -10°C a +80°C (MCE/P) - **Massima temperatura ambiente:** +40°C

= 2900 1/min

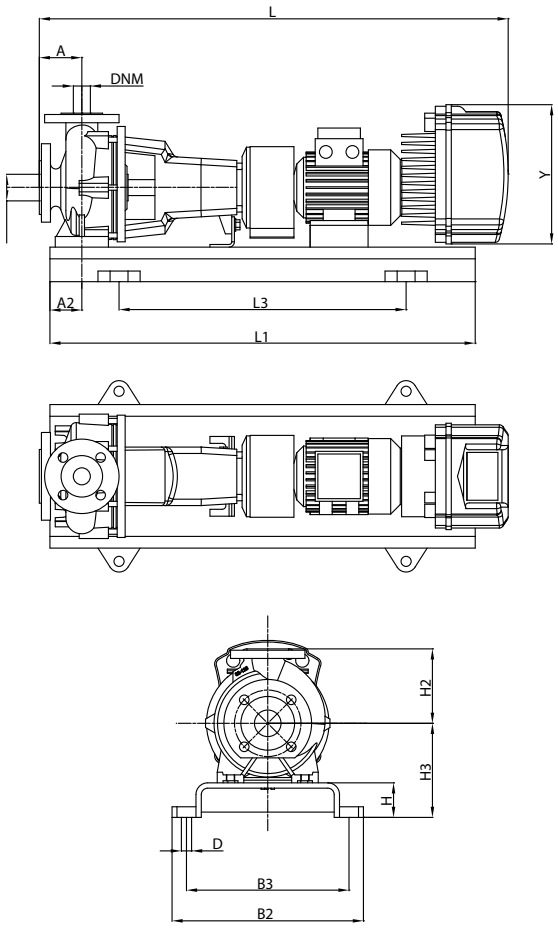

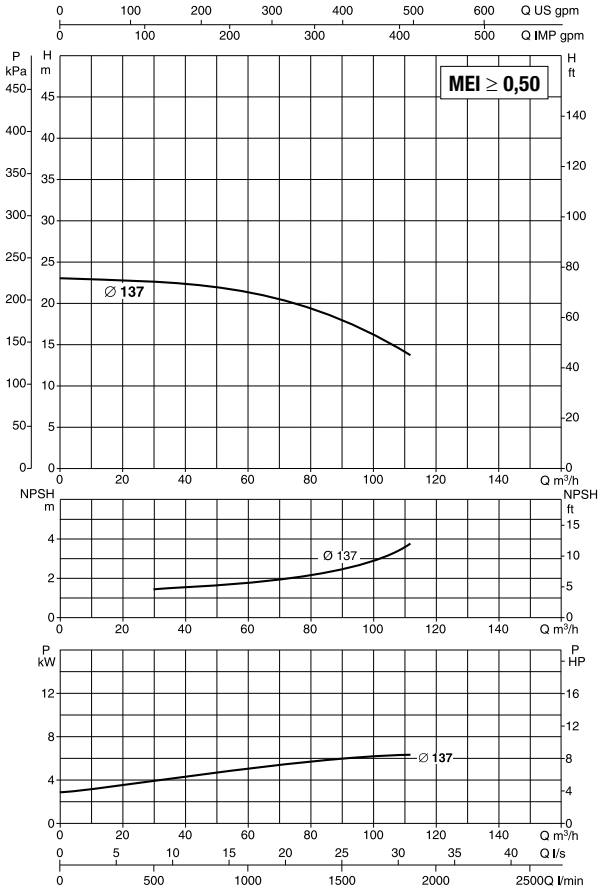

Vedi riferimenti efficienza idraulica a pag. 241

Le curve di prestazione sono basate su valori di viscosità cinematica = 1 mm²/s e densità pari a 1000 kg/m³. Tolleranza delle curve secondo ISO9906.

MODELLO	MODELLO MCE	ALIMENTAZIONE 50 Hz	P2 NOMINALE		In A
			kW	HP	
KDNE 65-160/137/A/BAQE/1/7,5/2 T MCE110/C-P	MCE110/C - MCE110/P	3 x 400 ~V	7,5	10	17,6

MODELLO	A	A2	H2	H	H3	L1	L3	B2	B3	D	Y	DIMENSIONI FLANGE (mm)		GIUNTO STANDARD		GIUNTO SPAZIATORE	
												DNA	DNM	L	PESO Kg	L	PESO Kg
KDNE 65-160/137/A/BAQE/1/7,5/2 T MCE110/C-P	100	60	200	80	240	1000	660	450	400	24	426	80	65	1229	186	1329	191

DAB PUMPS si riserva il diritto di apportare modifiche senza obbligo di preavviso

KDNE 65-160 - 2 POLI - ELETTROPOMPE CENTRIFUGHE NORMALIZZATE CON INVERTER PER IMPIANTI DI CIRCOLAZIONE

MCE-C

Campo di temperatura del liquido: da -10°C a +140°C (MCE/C) - **Massima temperatura ambiente:** +40°C

= 2900 1/min

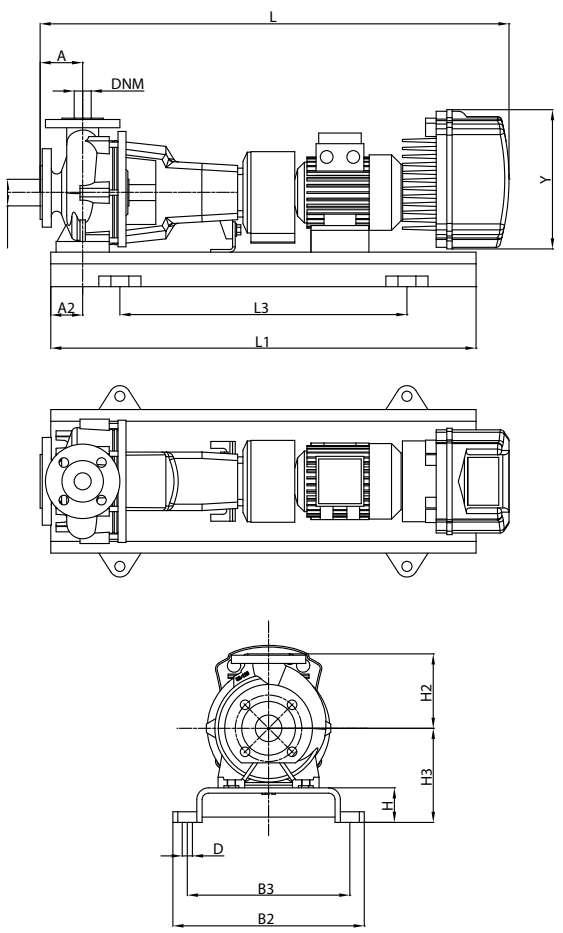

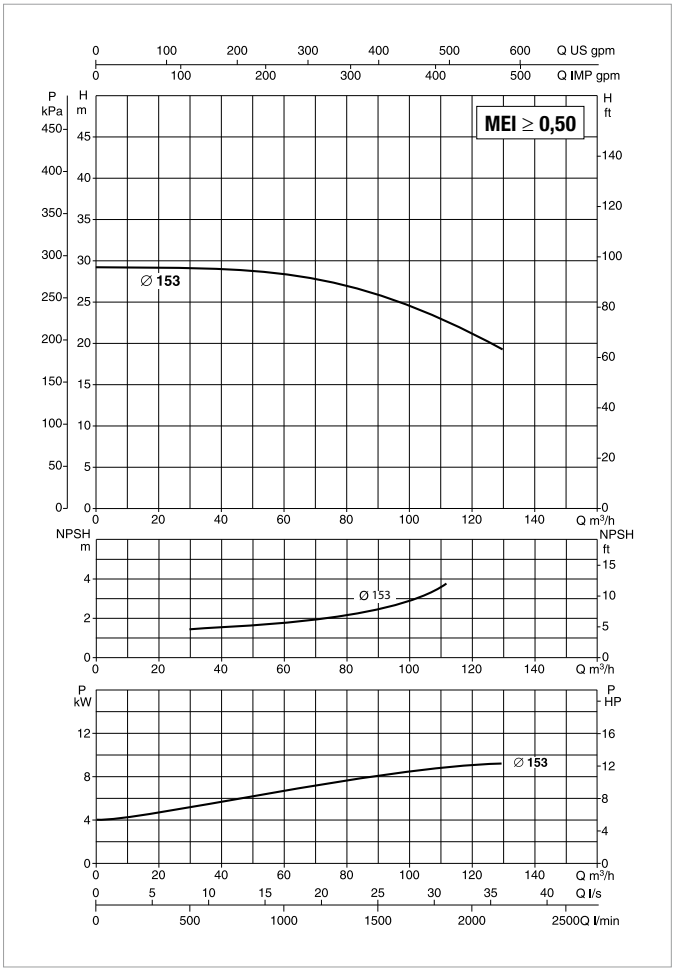

Vedi riferimenti efficienza idraulica a pag. 241

Le curve di prestazione sono basate su valori di viscosità cinematica = 1 mm²/s e densità pari a 1000 kg/m³. Tolleranza delle curve secondo ISO9906.

MODELLO	MODELLO MCE	ALIMENTAZIONE 50 Hz	P2 NOMINALE		In A
			kW	HP	
KDNE 65-160/153/A/BAQE/1/11/2 T MCE110/C	MCE110/C	3 x 400 ~V	11	15	25,5

MODELLO	A	A2	H2	H	H3	L1	L3	B2	B3	D	Y	DIMENSIONI FLANGE (mm)		GIUNTO STANDARD		GIUNTO SPAZIATORE	
												DNA	DNM	L	PESO Kg	L	PESO Kg
KDNE 65-160/153/A/BAQE/1/11/2 T MCE110/C	100	60	200	80	240	1120	740	490	440	24	426	80	65	1339	196	1439	201

DAB PUMPS si riserva il diritto di apportare modifiche senza obbligo di preavviso

KDNE 65-160 - 2 POLI - ELETTROPOMPE CENTRIFUGHE NORMALIZZATE CON INVERTER PER IMPIANTI DI PRESSURIZZAZIONE

MCE-P

Campo di temperatura del liquido: da -10°C a +80°C (MCE/P) - **Massima temperatura ambiente:** +40°C

= 2900 1/min

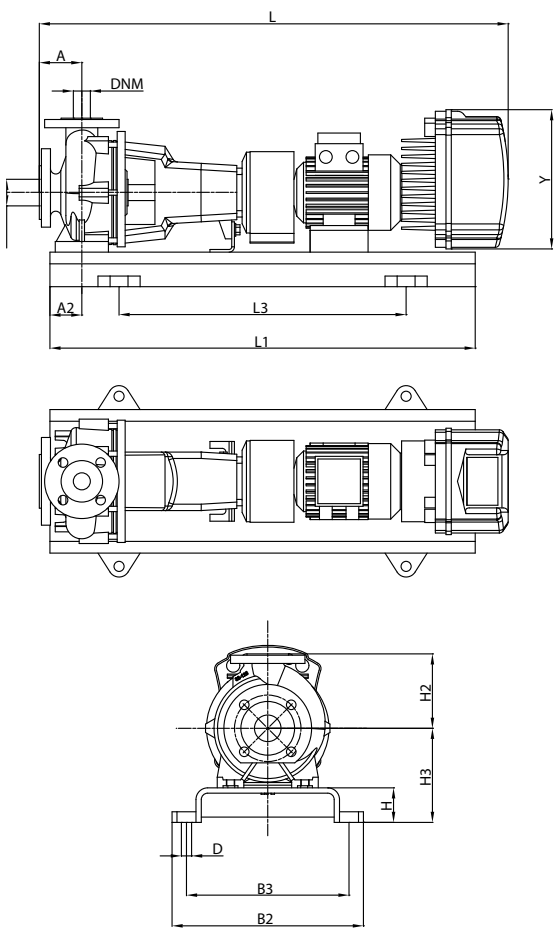

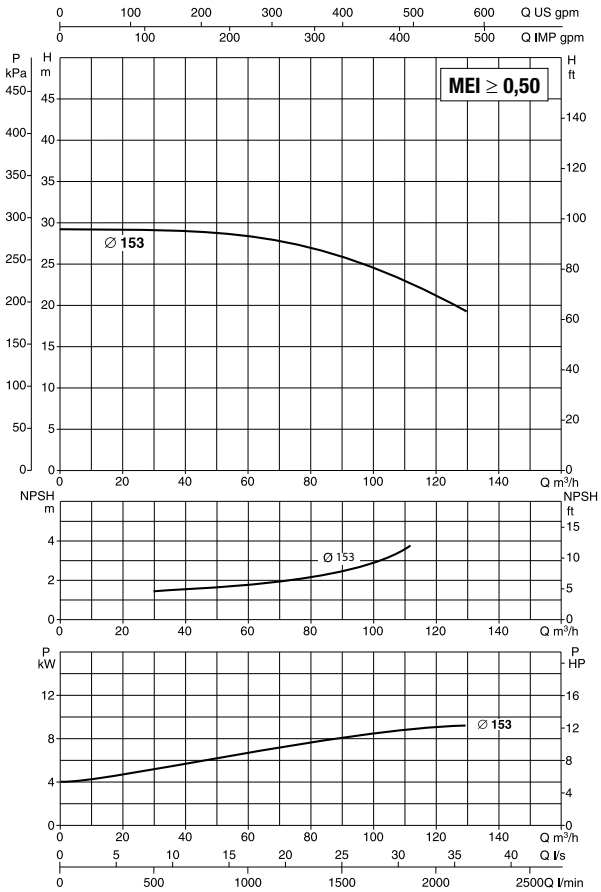

Vedi riferimenti efficienza idraulica a pag. 241

Le curve di prestazione sono basate su valori di viscosità cinematica = 1 mm²/s e densità pari a 1000 kg/m³. Tolleranza delle curve secondo ISO9906.

MODELLO	MODELLO MCE	ALIMENTAZIONE 50 Hz	P2 NOMINALE		In A
			kW	HP	
KDNE 65-160/153/A/BAQE/1/11/2 MCE150/P	MCE150/P	3 x 400 ~V	11	15	25,5

MODELLO	A	A2	H2	H	H3	L1	L3	B2	B3	D	Y	DIMENSIONI FLANGE (mm)		GIUNTO STANDARD		GIUNTO SPAZIATORE	
												DNA	DNM	L	PESO Kg	L	PESO Kg
KDNE 65-160/153/A/BAQE/1/11/2 MCE150/P	100	60	200	80	240	1120	740	490	440	24	426	80	65	1339	196	1439	201

DAB PUMPS si riserva il diritto di apportare modifiche senza obbligo di preavviso

KDNE 65-160 - 2 POLI - ELETTROPOMPE CENTRIFUGHE NORMALIZZATE CON INVERTER PER IMPIANTI DI CIRCOLAZIONE O PRESSURIZZAZIONE

MCE-C MCE-P

Campo di temperatura del liquido: da -10°C a +140°C (MCE/C) - da -10°C a +80°C (MCE/P) - **Massima temperatura ambiente:** +40°C

= 2900 1/min

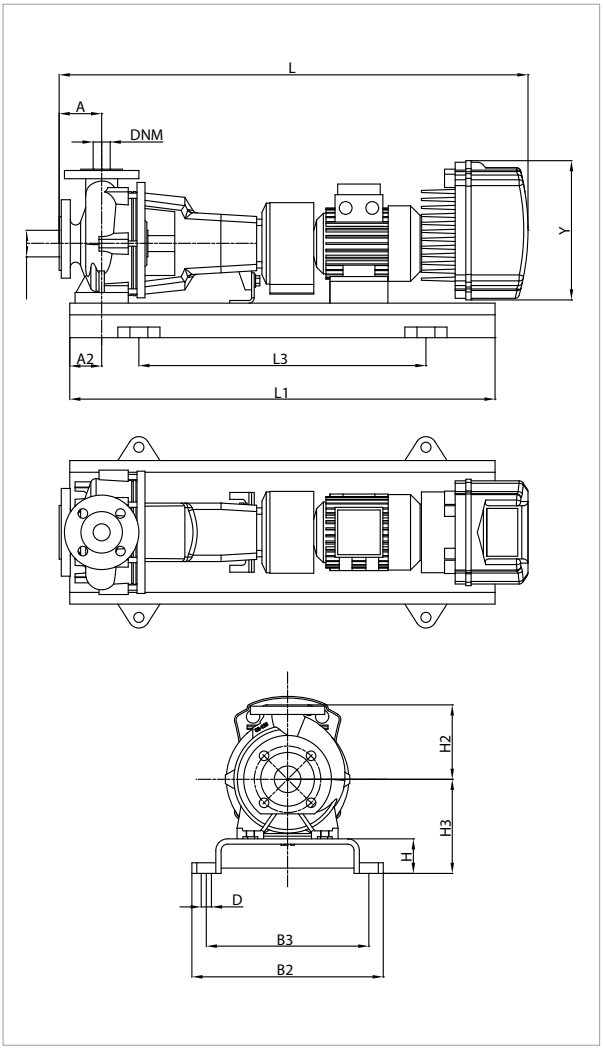

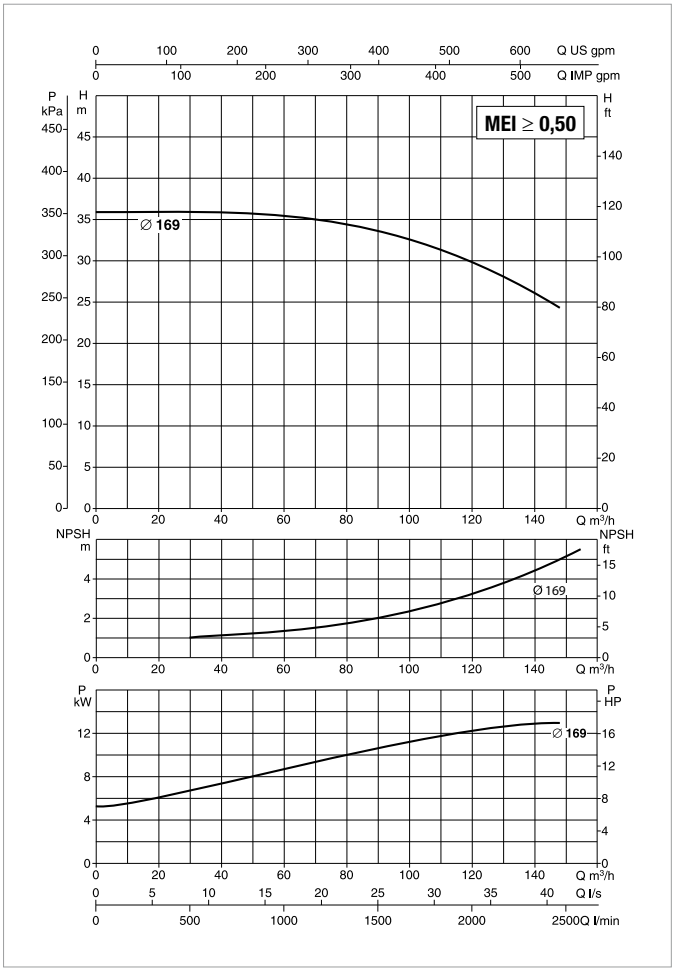

Vedi riferimenti efficienza idraulica a pag. 241

Le curve di prestazione sono basate su valori di viscosità cinematica = 1 mm²/s e densità pari a 1000 kg/m³. Tolleranza delle curve secondo ISO9906.

MODELLO	MODELLO MCE	ALIMENTAZIONE 50 Hz	P2 NOMINALE		In A
			kW	HP	
KDNE 65-160/169/A/BAQE/1/15/2 T MCE150/C-P	MCE150/C - MCE150/P	3 x 400 ~V	15	20	34,0

MODELLO	A	A2	H2	H	H3	L1	L3	B2	B3	D	Y	DIMENSIONI FLANGE (mm)		GIUNTO STANDARD		GIUNTO SPAZIATORE	
												DNA	DNM	L	PESO Kg	L	PESO Kg
KDNE 65-160/169/A/BAQE/1/15/2 T MCE150/C-P	100	60	200	80	240	1120	740	490	440	24	426	80	65	1339	233	1439	238

DAB PUMPS si riserva il diritto di apportare modifiche senza obbligo di preavviso

KDNE 65-200 - 2 POLI - ELETTROPOMPE CENTRIFUGHE NORMALIZZATE CON INVERTER PER IMPIANTI DI CIRCOLAZIONE O PRESSURIZZAZIONE

MCE-C MCE-P

Campo di temperatura del liquido: da -10°C a +140°C (MCE/C) - da -10°C a +80°C (MCE/P) - **Massima temperatura ambiente:** +40°C

= 2900 1/min

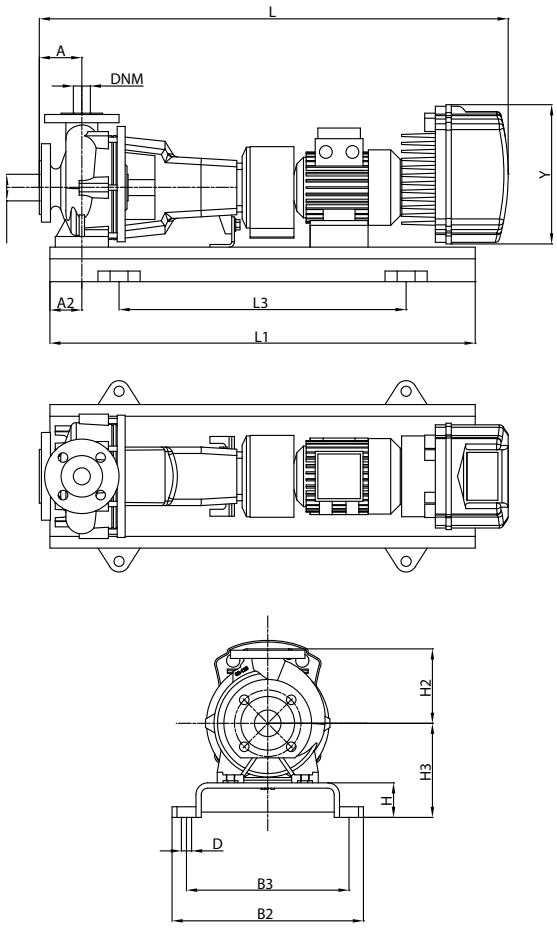

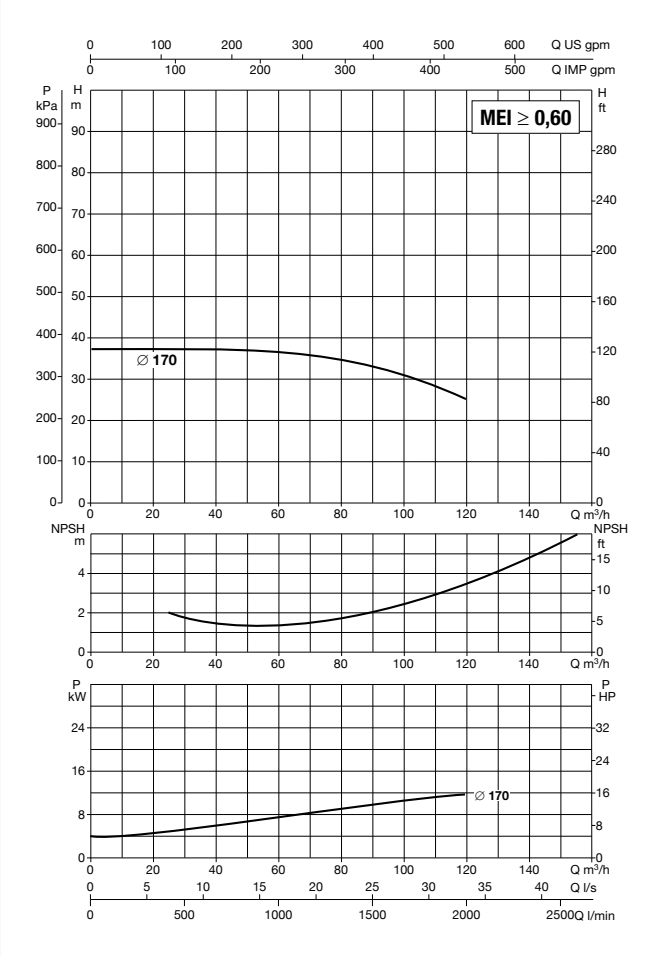

Vedi riferimenti efficienza idraulica a pag. 241

Le curve di prestazione sono basate su valori di viscosità cinematica = 1 mm²/s e densità pari a 1000 kg/m³. Tolleranza delle curve secondo ISO9906.

MODELLO	MODELLO MCE	ALIMENTAZIONE 50 Hz	P2 NOMINALE		In A
			kW	HP	
KDNE 65-200/170/A/BAQE/1/15/2 T MCE150/C-P	MCE150/C - MCE150/P	3 x 400 ~V	15	20	34,0

MODELLO	A	A2	H2	H	H3	L1	L3	B2	B3	D	Y	DIMENSIONI FLANGE (mm)		GIUNTO STANDARD		GIUNTO SPAZIATORE	
												DNA	DNM	L	PESO Kg	L	PESO Kg
KDNE 65-200/170/A/BAQE/1/15/2 T MCE150/C-P	100	75	225	80	260	1250	840	540	490	24	426	80	65	1339	292	1439	297

DAB PUMPS si riserva il diritto di apportare modifiche senza obbligo di preavviso

KDNE 80-160 - 2 POLI - ELETTROPOMPE CENTRIFUGHE NORMALIZZATE CON INVERTER PER IMPIANTI DI CIRCOLAZIONE O PRESSURIZZAZIONE

MCE-C MCE-P

Campo di temperatura del liquido: da -10°C a +140°C (MCE/C) - da -10°C a +80°C (MCE/P) - **Massima temperatura ambiente:** +40°C

= 2900 1/min

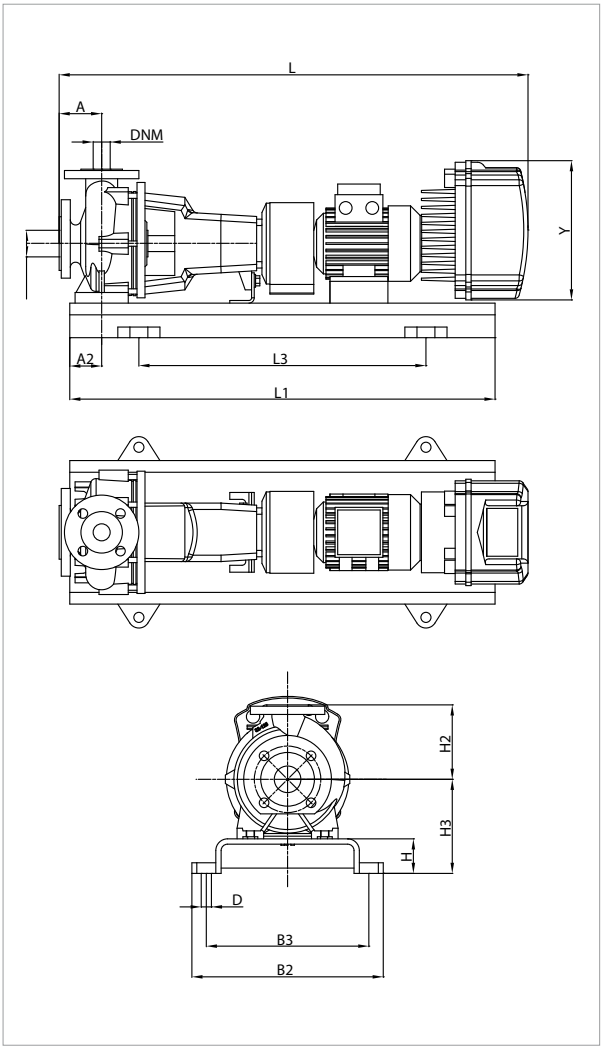

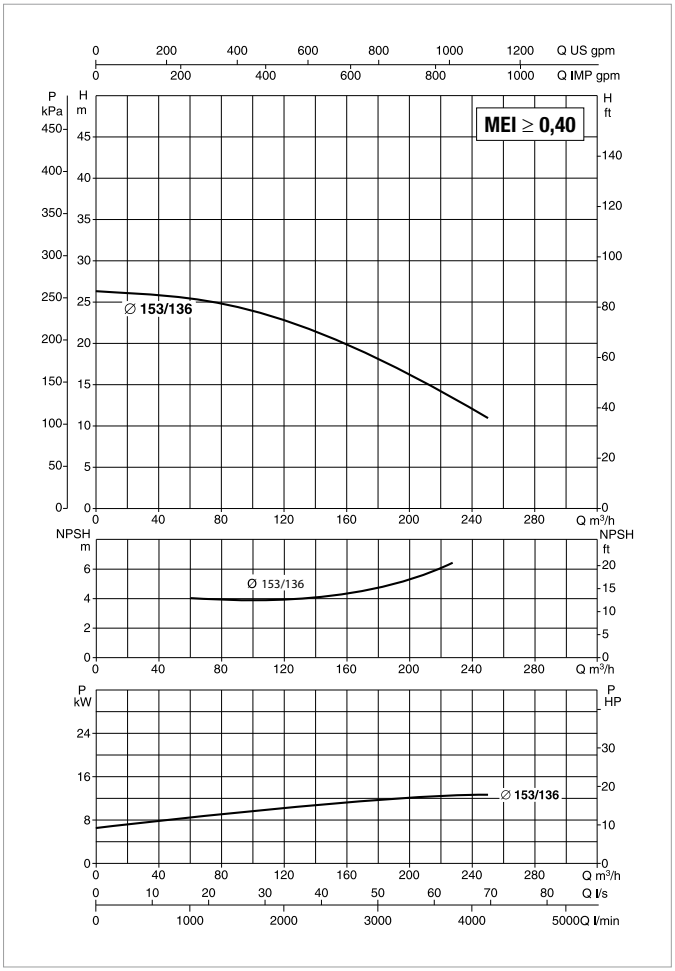

Vedi riferimenti efficienza idraulica a pag. 241

Le curve di prestazione sono basate su valori di viscosità cinematica = 1 mm²/s e densità pari a 1000 kg/m³. Tolleranza delle curve secondo ISO9906.

MODELLO	MODELLO MCE	ALIMENTAZIONE 50 Hz	P2 NOMINALE		In A
			kW	HP	
KDNE 80-160/153-136/A/BAQE/1/15/2 T MCE150/C-P	MCE150/C - MCE150/P	3 x 400 ~V	15	20	34,0

MODELLO	A	A2	H2	H	H3	L1	L3	B2	B3	D	Y	DIMENSIONI FLANGE (mm)		GIUNTO STANDARD		GIUNTO SPAZIATORE	
												DNA	DNM	L	PESO Kg	L	PESO Kg
KDNE 80-160/153-136/A/BAQE/1/15/2 T MCE150/C-P	100	75	225	80	260	1250	840	540	490	24	426	80	65	1364	311	1464	316

DAB PUMPS si riserva il diritto di apportare modifiche senza obbligo di preavviso

KVCE

POMPE CENTRIFUGHE PLURISTADIO AD ASSE VERTICALE CON INVERTER MCE/P

DATI TECNICI

Campo di funzionamento:
da 1 a 12 m^3/h con prevalenza fino a 110 metri.
Liquido pompato: pulito, libero da sostanze solide o abrasive, non viscoso, non aggressivo, non cristallizzato e chimicamente neutro, prossimo alle caratteristiche dell'acqua.
Campo di temperatura del liquido:
da 0°C a +35°C per l'uso domestico
(norme di sicurezza EN 60335-2-41).
da 0°C a +40°C per altri impieghi.
Massima temperatura ambiente: +40°C.
Massima pressione di esercizio: 12 bar (1200 kPa).
Installazione: fissa, in posizione verticale.

APPLICAZIONI

Pompa centrifuga pluristadio verticale idonea in impianti idrici di medie e grosse utenze. Indicata per gruppi di pressurizzazione, alimentazione di caldaie, circolazione di acqua calda e acqua di raffreddamento, impianti antincendio e di lavaggio, approvvigionamento di acqua potabile ed alimentazione di autoclavi, sistemi di irrigazione a pioggia e di irrorazione e impianti di depurazione delle acque.

VANTAGGI NELL'UTILIZZO

Stabilità della pressione di esercizio – **Notevole risparmio Energetico** (fino al 60%) – Ridotti colpi di ariete –
Ridotti spazi d'ingombro – Minore manutenzione – Ridotta usura della pompa – Riduzione della necessità di rifasamento – Riduzione consumi acqua – Protezioni integrate.

CARATTERISTICHE COSTRUTTIVE DELLA POMPA

Corpo premente/aspirante in tecnopolimero con bocche di aspirazione e mandata IN-LINE con inserto metallico filettato.
Giranti, corpi diffusori e diffusori in tecnopolimero, completamente inossidabili. Camicia pompa, anelli di rasamento e disco portatenuta in acciaio inossidabile AISI 304.Tenuta meccanica in carbone/ceramica, montata su estensione albero motore in acciaio inossidabile AISI 303.

CARATTERISTICHE COSTRUTTIVE DEL MOTORE

Albero con rotore montato su cuscinetti a sfere ingrassati a vita, sovradimensionati per garantire silenziosità e durata.
Costruzione secondo normative CEI 2-3.
Comandato da inverter MCE.
Grado di protezione: IP 55
Classe di isolamento: F.
Tensione monofase di serie: 1x230 V / 50-60 Hz
Versione speciale a richiesta: trifase 3x400 V / 50 Hz o trifase 3x460 V / 60 Hz

Tensione trifase di serie: 3x400 V / 50 Hz
Versione speciale a richiesta: 3x460 V / 60 Hz

DAB PUMPS si riserva il diritto di apportare modifiche senza obbligo di preavviso

INVERTER MCE/P

MCE-P

CARATTERISTICHE COSTRUTTIVE PARTE ELETTRONICA: INVERTER MCE/P

L'Inverter regola in modo continuo la velocità di rotazione di una elettropompa, in modo da mantenere una pressione costante al variare della portata.
Le altre elettropompe, sempre a velocità variabile, vengono inserite in cascata, dopo che la prima ha raggiunto la massima velocità e, modulando, compensano le fluttuazioni di pressione nell'impianto.
Ad ogni ciclo di funzionamento è possibile impostare la commutazione di riavvio su una pompa diversa, in modo da garantire un utilizzo uniforme di tutte le elettropompe.
E' possibile anche impostare dei tempi di lavoro per singola pompa, con scambio di funzionamento dopo il tempo impostato.
La pressione "SP" è regolabile dall'utente tramite due tasti "+" e "-" posti sull'MCE/P (di regola tutte le pompe sono impostate allo stesso valore di pressione), con i nuovi MCE/P, è sufficiente impostare il dato in una delle apparecchiature, e automaticamente il dato viene propagato alle altre pompe del sistema.

MODI DI FUNZIONAMENTO

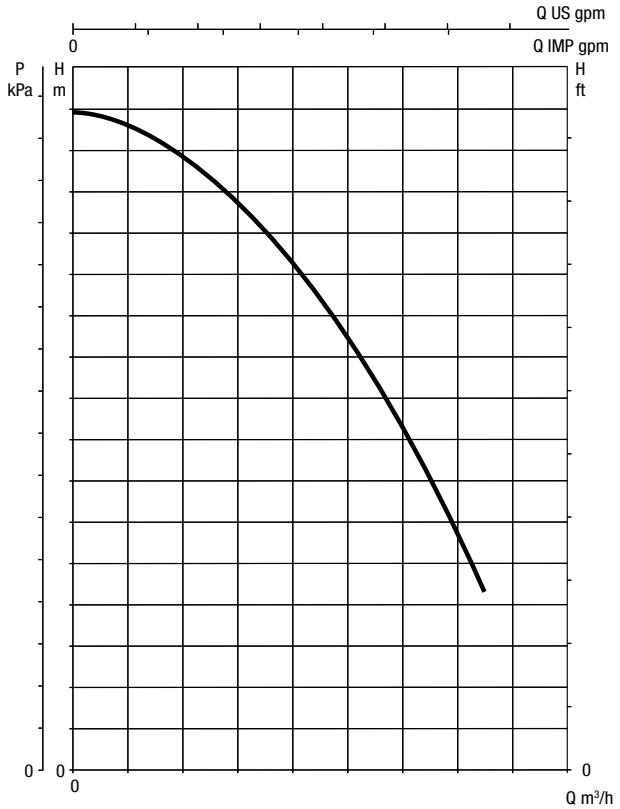

CURVE DELLE PRESTAZIONI SENZA INVERTER

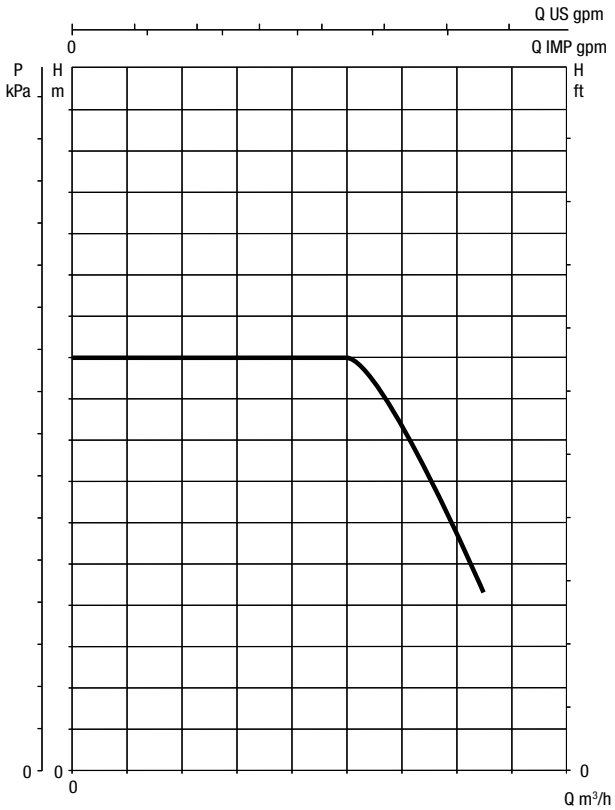

CURVE DELLE PRESTAZIONI CON INVERTER

L'inverter è capace di mantenere costante la pressione al variare della portata.
La pressione di esercizio è regolabile dall'utente.
Un buon set point di pressione è fra 1/3 e 2/3 della prevalenza massima dell'elettropompa. In questo modo si mantiene elevata l'efficienza della pompa e si ottiene il massimo risparmio.
Inoltre MCE/P non blocca la pompa se la pressione non è raggiunta, ma il flusso è presente, questo evita interruzioni di servizio in caso di flussi elevati.

Per maggiori dettagli consultare l'appendice tecnica

DAB PUMPS si riserva il diritto di apportare modifiche senza obbligo di preavviso

KVCE

POMPE CENTRIFUGHE PLURISTADIO AD ASSE VERTICALE CON INVERTER MCE/P

MATERIALI

N°	PARTICOLARI *	MATERIALI
1	CORPO POMPA	TECNOPOLIMERO A
4	GIRANTE	TECNOPOLIMERO B
6	DIFFUSORE	TECNOPOLIMERO B
7	ALBERO CON ROTORE	ACCIAIO INOX AISI 303 X10 CrNi S 1089 UNI 6900/71
16	TENUTA MECCANICA	CARBURO DI SILICIO/CARBONE
28	GUARNIZIONE OR	GOMMA EPDM
36	DISCO PORTATENUTA	ACCIAIO INOX AISI 304 X5 CrNi 1810 UNI 6900/71
57a	STADIO INTERMEDIO	TECNOPOLIMERO B
69	CAMICIA	ACCIAIO INOX AISI 304 X5 CrNi 1810 UNI 6900/71
98	CORPO DIFFUSORE	TECNOPOLIMERO B
271	BOCCOLA DI CENTRAGGIO	BRONZO B14
304	CONVOGLIATORE	TECNOPOLIMERO B
8	DNM (solo KVCX di serie)	

* A contatto con il liquido.

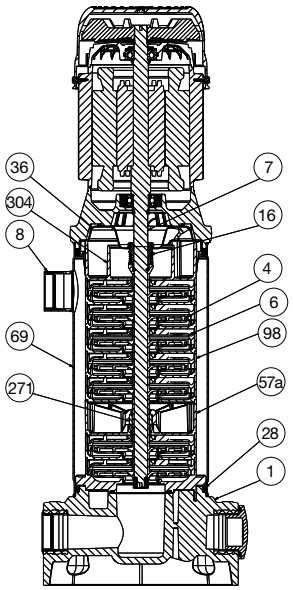

ORIENTAMENTO BOCCHE ASPIRAZIONE E MANDATA KVCX

ESECUZIONE DI SERIE:
KVCX

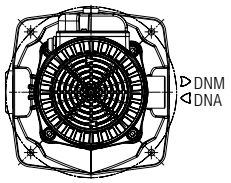

ESECUZIONI SPECIALI:
KVCX

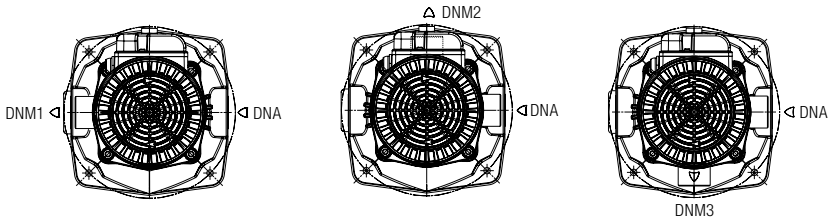

TABELLA DI SELEZIONE - KVCE 30

MODELLO	Q=m³/h	0	0,6	1,2	1,8	2,4	3	3,3
	Q=l/min	0	10	20	30	40	50	55
KVCE 35-30 M MCE11/P	H (m)	45,6	43,2	39,1	34,1	28,2	20,2	15,6
KVCE 45-30 M MCE11/P		56,6	53,5	48,4	42,0	34,6	24,5	19,0
KVCE 50-30 M MCE11/P		69,8	66,2	59,9	52,2	43,1	30,9	23,9
KVCE 60-30 M MCE11/P		82,0	77,0	70,0	61,0	49,5	35,5	27,5
KVCE 70-30 M MCE11/P		95,0	90,0	81,5	71,0	58,7	42,0	32,5

TABELLA DI SELEZIONE - KVCE 50

MODELLO	Q=m³/h	0	0,6	1,2	1,8	2,4	3	3,3	3,9	4,8
	Q=l/min	0	10	20	30	40	50	55	65	80
KVCE 30-50 M MCE11/P	H (m)	41,1	40,3	39,0	37,3	34,7	31,6	29,7	25,3	17,1
KVCE 40-50 M MCE11/P		54,9	53,7	52,0	49,7	46,3	42,1	39,6	33,7	22,9
KVCE 55-50 M MCE11/P		68,6	67,1	65,0	62,1	57,9	52,7	49,5	42,1	28,6
KVCE 65-50 M MCE15/P		82,3	80,6	78,0	74,6	69,4	63,2	59,4	50,6	34,3
KVCE 75-50 M MCE15/P		96,0	94,0	91,0	87,0	81,0	73,8	69,3	59,0	40,0

TABELLA DI SELEZIONE - KVCE 80

MODELLO	Q=m³/h	0	0,6	1,2	1,8	2,4	3	3,3	3,9	4,8	5,4	6	7,2
	Q=l/min	0	10	20	30	40	50	55	65	80	90	100	120
KVCE 30-80 M MCE11/P	H (m)	46,6	45,8	44,6	43,4	41,8	39,5	38,0	35,2	29,8	25,5	21,0	11,0
KVCE 40-80 M MCE11/P		58,8	57,9	56,5	55,0	53,1	50,3	48,5	45,0	38,4	33,1	27,6	15,1
KVCE 45-80 M MCE15/P		71,3	70,2	68,7	66,9	64,7	61,4	59,4	55,3	47,5	41,4	34,9	19,9
KVCE 55-80 M MCE15/P		84,0	82,8	81,2	79,2	76,6	72,9	70,7	66,0	57,1	50,3	42,8	25,5
KVCE 65-80 M MCE22/P		97,0	95,7	94,0	91,8	88,9	84,7	82,5	77,2	67,3	59,9	51,5	32,0

TABELLA DI SELEZIONE - KVCE 120

MODELLO	Q=m³/h	0	0,6	1,2	1,8	2,4	3	3,3	3,9	4,8	5,4	6	7,2	8,4	9,6	10,8	12
	Q=l/min	0	10	20	30	40	50	55	65	80	90	100	120	140	160	180	200
KVCE 35-120 M MCE15/P	H (m)	46,2	46,1	45,7	45,3	44,8	44,0	43,7	42,7	40,9	39,3	37,4	33,7	29,4	24,2	18,0	11,0
KVCE 45-120 M MCE22/P		62,4	62,0	61,4	60,8	60,1	59,1	58,6	57,5	55,3	53,4	51,4	46,2	40,6	34,0	26,3	17,0
KVCE 60-120 T MCE30/P		78,0	77,5	76,7	75,9	75,1	73,9	73,3	71,5	68,3	65,9	63,2	58,0	51,0	43,4	35,0	24,5
KVCE 70-120 T MCE30/P		95,0	94,3	93,4	92,5	91,4	89,8	88,9	86,8	83,2	80,5	77,9	71,7	63,9	54,7	44,0	31,0
KVCE 85-120 T MCE30/P		112,7	111,6	110,3	109,0	107,6	105,7	104,5	101,9	97,5	94,1	89,9	81,6	72,1	61,2	48,9	34,0

KVCE 30 - POMPE CENTRIFUGHE PLURISTADIO AD ASSE VRTICALE CON INVERTER MCE/P PER IMPIANTI DI PRESSURIZZAZIONE

Campo di temperatura del liquido: da 0°C a +35°C nell'uso domestico - da 0°C a +40°C per altri impieghi

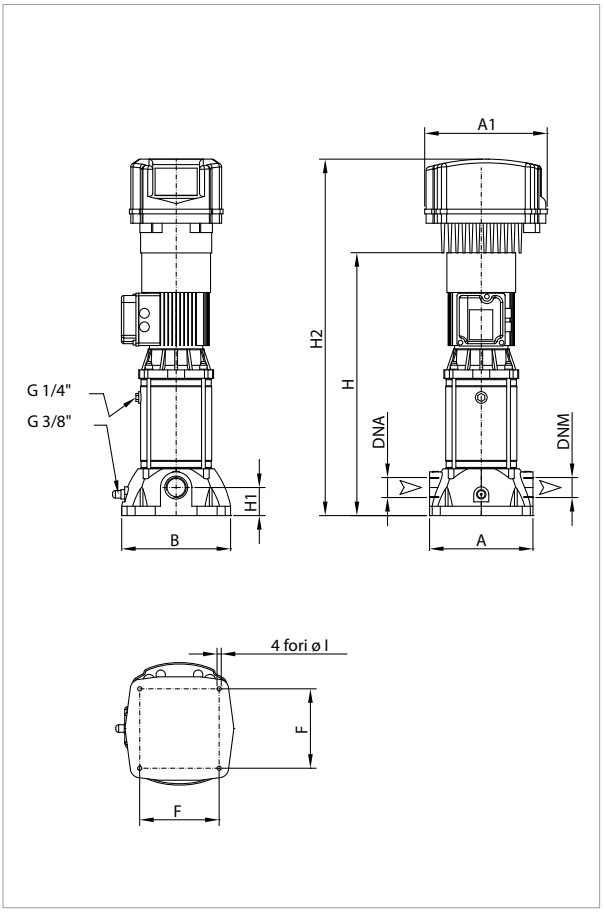

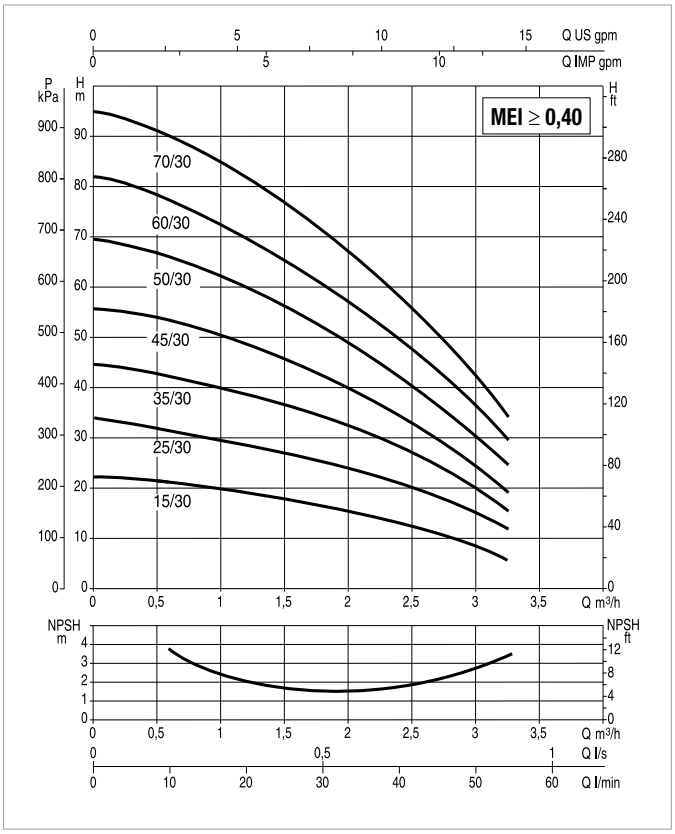

Vedi riferimenti efficienza idraulica a pag. 241

Le curve di prestazione sono basate su valori di viscosità cinematica = 1 mm²/s e densità pari a 1000 kg/m³. Tolleranza delle curve secondo ISO9906.

MODELLO	DATI ELETTRICI					
	N° GIRANTI	ALIMENTAZ. 50 Hz	P2 NOMINALE		In A	r.p.m.
			kW	HP		
KVCE 35-30 M MCE11/P	4	1 x 230V	0,45	0,6	6,63	2822
KVCE 45-30 M MCE11/P	5	1 x 230V	0,55	0,75	7,71	2788
KVCE 50-30 M MCE11/P	6	1 x 230V	0,75	1,0	8,36	2858
KVCE 60-30 M MCE11/P	7	1 x 230V	0,8	1,1	9,19	2842
KVCE 70-30 M MCE11/P	8	1 x 230V	1,0	1,36	10,2	2850

MODELLO	A	B	F	H	H1	H2	ØI	DNA GAS	DNM GAS	DIMENSIONI IMBALLO			VOLUME (mc)	PESO Kg
										L/A	L/B	H		
KVCE 35-30 M MCE11/P	221	235	170	562	60	762	9	1"¼	1"¼	300	360	856	0,092	19,6
KVCE 45-30 M MCE11/P	221	235	170	562	60	762	9	1"¼	1"¼	300	360	856	0,092	19,6
KVCE 50-30 M MCE11/P	221	235	170	655	60	855	9	1"¼	1"¼	300	360	935	0,101	20,9
KVCE 60-30 M MCE11/P	221	235	170	655	60	855	9	1"¼	1"¼	300	360	935	0,101	20,9
KVCE 70-30 M MCE11/P	221	235	170	682	60	882	9	1"¼	1"¼	300	360	976	0,105	22,7

DAB PUMPS si riserva il diritto di apportare modifiche senza obbligo di preavviso

KVCE 50 - POMPE CENTRIFUGHE PLURISTADIO AD ASSE VRTICALE CON INVERTER MCE/P PER IMPIANTI DI PRESSURIZZAZIONE

Campo di temperatura del liquido: da 0°C a +35°C nell'uso domestico - da 0°C a +40°C per altri impieghi

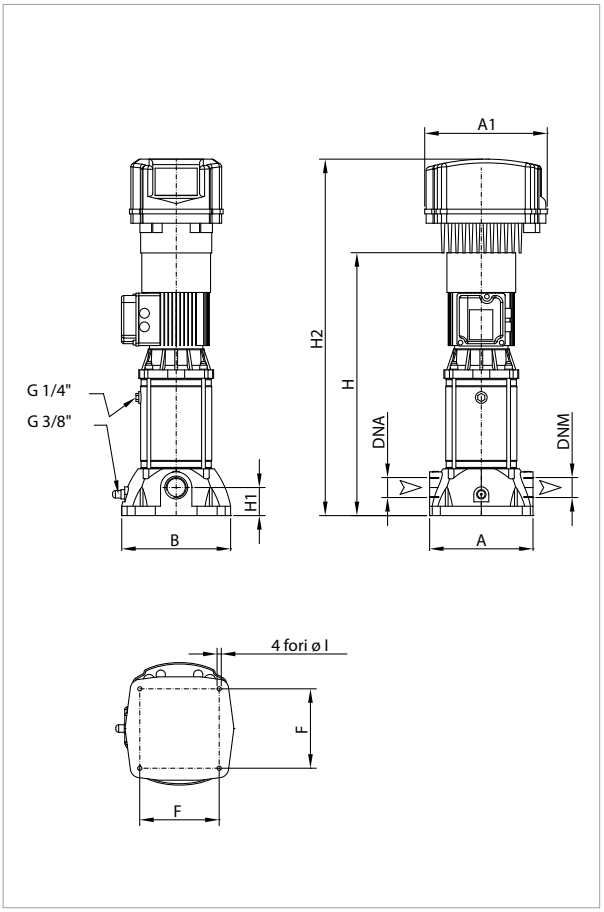

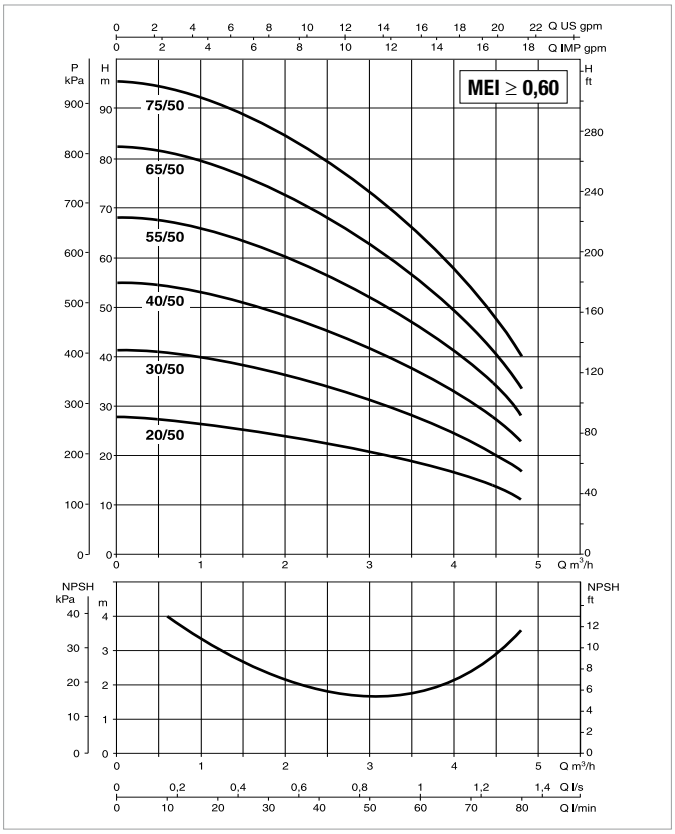

Vedi riferimenti efficienza idraulica a pag. 241

Le curve di prestazione sono basate su valori di viscosità cinematica = 1 mm²/s e densità pari a 1000 kg/m³. Tolleranza delle curve secondo ISO9906.

MODELLO	DATI ELETTRICI					
	N° GIRANTI	ALIMENTAZ. 50 Hz	P2 NOMINALE		In A	r.p.m.
			kW	HP		
KVCE 30-50 M MCE11/P	3	1 x 230V	0,55	0,75	8,51	2714
KVCE 40-50 M MCE11/P	4	1 x 230V	0,8	1,1	10,2	2816
KVCE 55-50 M MCE11/P	5	1 x 230V	1,0	1,4	12	2795
KVCE 65-50 M MCE15/P	6	1 x 230V	1,1	1,5	14,6	2870
KVCE 75-50 M MCE15/P	7	1 x 230V	1,5	2,0	16,6	2847

MODELLO	A	B	F	H	H1	H2	ØI	DNA GAS	DNM GAS	DIMENSIONI IMBALLO			VOLUME (mc)	PESO Kg
										L/A	L/B	H		
KVCE 30-50 M MCE11/P	221	235	170	506	60	706	9	1"¼	1"¼	300	360	800	0,086	19,1
KVCE 40-50 M MCE11/P	221	235	170	562	60	762	9	1"¼	1"¼	300	360	856	0,092	22,4
KVCE 55-50 M MCE11/P	221	235	170	562	60	762	9	1"¼	1"¼	300	360	856	0,092	22,4
KVCE 65-50 M MCE15/P	221	235	170	655	60	855	9	1"¼	1"¼	300	360	935	0,101	26,4
KVCE 75-50 M MCE15/P	221	235	170	655	60	855	9	1"¼	1"¼	300	360	935	0,101	26,4

DAB PUMPS si riserva il diritto di apportare modifiche senza obbligo di preavviso

KVCE 80 - POMPE CENTRIFUGHE PLURISTADIO AD ASSE VRTICALE CON INVERTER MCE/P PER IMPIANTI DI PRESSURIZZAZIONE

Campo di temperatura del liquido: da 0°C a +35°C nell'uso domestico - da 0°C a +40°C per altri impieghi

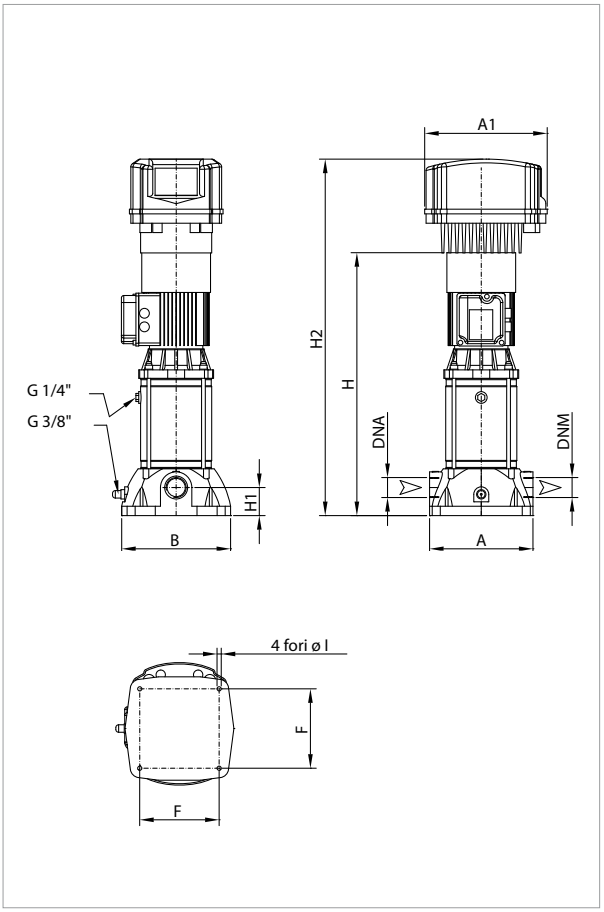

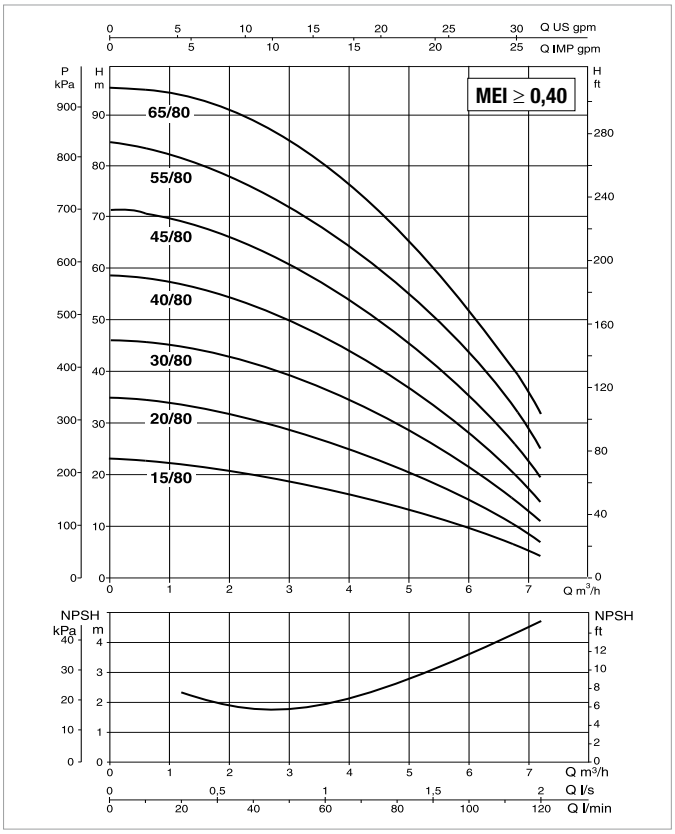

Vedi riferimenti efficienza idraulica a pag. 241

Le curve di prestazione sono basate su valori di viscosità cinematica = 1 mm²/s e densità pari a 1000 kg/m³. Tolleranza delle curve secondo ISO9906.

MODELLO	DATI ELETTRICI					
	N° GIRANTI	ALIMENTAZ. 50 Hz	P2 NOMINALE		In A	r.p.m.
			kW	HP		
KVCE 30-80 M MCE11/P	4	1 x 230V	0,8	1,1	9,99	2827
KVCE 40-80 M MCE11/P	5	1 x 230V	1,0	1,36	11,7	2805
KVCE 45-80 M MCE15/P	6	1 x 230V	1,1	1,5	14,2	2880
KVCE 55-80 M MCE15/P	7	1 x 230V	1,5	2,0	16	2851
KVCE 65-80 M MCE22/P	8	1 x 230V	2,2	3,0	18	2852

MODELLO	A	B	F	H	H1	H2	ØI	DNA GAS	DNM GAS	DIMENSIONI IMBALLO			VOLUME (mc)	PESO Kg
										L/A	L/B	H		
KVCE 30-80 M MCE11/P	221	235	170	562	60	762	9	1"¼	1"¼	300	360	856	0,092	22,4
KVCE 40-80 M MCE11/P	221	235	170	562	60	762	9	1"¼	1"¼	300	360	856	0,092	22,4
KVCE 45-80 M MCE15/P	221	235	170	655	60	855	9	1"¼	1"¼	300	360	935	0,101	26,4
KVCE 55-80 M MCE15/P	221	235	170	655	60	855	9	1"¼	1"¼	300	360	935	0,101	26,4
KVCE 65-80 M MCE22/P	221	235	170	680	60	880	9	1"¼	1"¼	300	360	960	0,104	27,4

DAB PUMPS si riserva il diritto di apportare modifiche senza obbligo di preavviso

KVCE 120 - POMPE CENTRIFUGHE PLURISTADIO AD ASSE VRTICALE CON INVERTER MCE/P PER IMPIANTI DI PRESSURIZZAZIONE

Campo di temperatura del liquido: da 0°C a +35°C nell'uso domestico - da 0°C a +40°C per altri impieghi

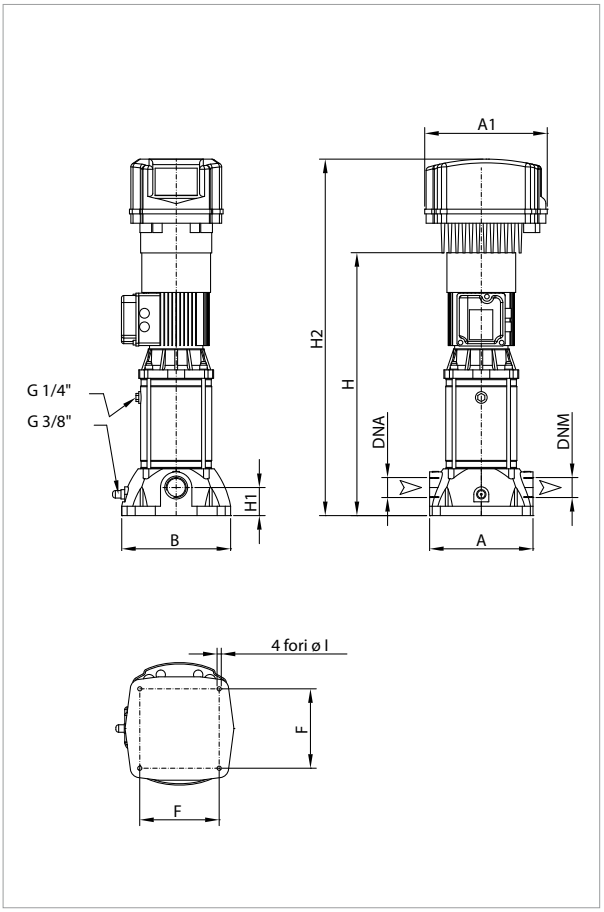

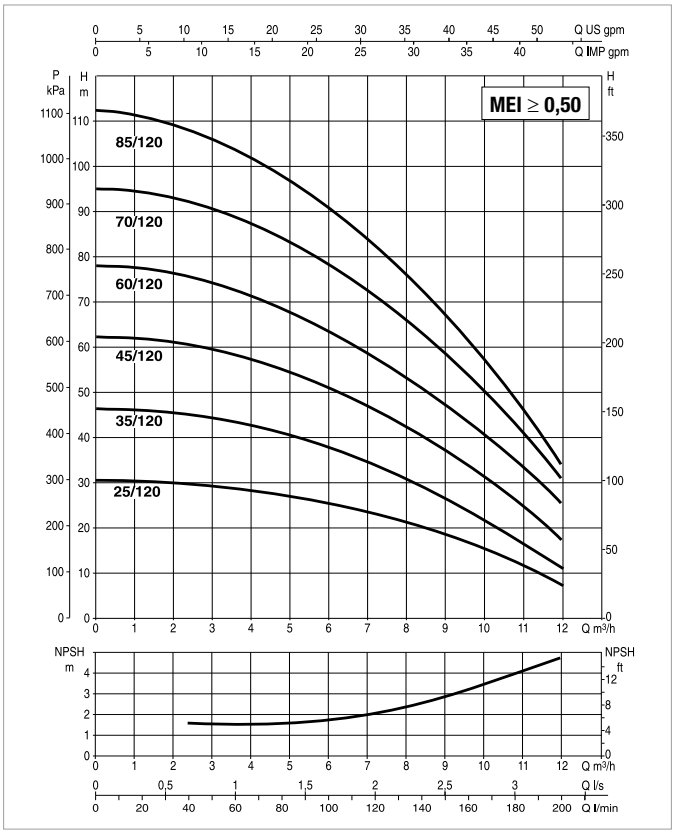

Vedi riferimenti efficienza idraulica a pag. 241

Le curve di prestazione sono basate su valori di viscosità cinematica = 1 mm²/s e densità pari a 1000 kg/m³. Tolleranza delle curve secondo ISO9906.

MODELLO	DATI ELETTRICI					
	N° GIRANTI	ALIMENTAZ. 50 Hz	P2 NOMINALE		In A	r.p.m.
			kW	HP		
KVCE 35-120 M MCE15/P	3	1 x 230V	1,1	1,5	16	2857
KVCE 45-120 M MCE22/P	4	1 x 230V	1,84	2,5	19,5	2835
KVCE 60-120 T MCE30/P	5	3 x 400V	2,2	3,0	6,91	2765
KVCE 70-120 T MCE30/P	6	3 x 400V	2,2	3,0	8,26	2794
KVCE 85-120 T MCE30/P	7	3 x 400V	2,2	3,0	9,18	2755

MODELLO	A	B	F	H	H1	H2	ØI	DNA GAS	DNM GAS	DIMENSIONI IMBALLO			VOLUME (mc)	PESO Kg
										L/A	L/B	H		
KVCE 35-120 M MCE15/P	221	235	170	505	60	705	9	1"¼	1"¼	300	360	785	0,085	23,8
KVCE 45-120 M MCE22/P	221	235	170	635	60	835	9	1"¼	1"¼	300	360	915	0,099	29,0
KVCE 60-120 T MCE30/P	221	235	170	635	60	835	9	1"¼	1"¼	300	360	915	0,099	27,1
KVCE 70-120 T MCE30/P	221	235	170	730	60	930	9	1"¼	1"¼	300	360	1010	0,109	30,8
KVCE 85-120 T MCE30/P	221	235	170	730	60	930	9	1"¼	1"¼	300	360	1010	0,109	30,8

DAB PUMPS si riserva il diritto di apportare modifiche senza obbligo di preavviso

KVE 3-6-10

POMPE CENTRIFUGHE PLURISTADIO AD ASSE VERTICALE CON INVERTER MCE/P

DATI TECNICI

Campo di funzionamento:
da 1,8 a 13,5 m3/h, prevalenze fino a 158 metri.
Campo di temperatura del liquido:
da 0°C a + 35°C per uso domestico.
da -15°C a + 80°C per altri impieghi.
Liquido pompato: pulito, libero da sostanze solide o abrasive, non viscoso, non aggressivo, non cristallizzato e chimicamente neutro.
Massima temperatura ambiente: + 40°C.
Massima pressione di esercizio: 18 bar (1800 kPA).
Tensione di serie:
monofase 1x230 V / 50/60 Hz.
trifase 3x400 V / 50 Hz.
Grado di protezione: IP 55
Classe di isolamento: F.
Installazione: fissa, in posizione verticale.

APPLICAZIONI

Pompa centrifuga pluristadio verticale idonea in impianti idrici di medie e grosse utenze. Indicata per gruppi di pressurizzazione, alimentazione di caldaie, circolazione di acqua calda e acqua di raffreddamento, impianti antincendio e di lavaggio, approvvigionamento di acqua potabile ed alimentazione di autoclavi, sistemi di irrigazione a pioggia e di irrorazione e impianti di depurazione delle acque.

VANTAGGI NELL'UTILIZZO

Stabilità della pressione di esercizio – **Notevole risparmio Energetico** (fino al 60%) – Ridotti colpi di ariete – Ridotti spazi d'ingombro – Minore manutenzione – Ridotta usura della pompa – Riduzione della necessità di rifasamento – Riduzione consumi acqua – Protezioni integrate.

CARATTERISTICHE COSTRUTTIVE DELLA POMPA

Corpo premente e corpo aspirante in ghisa con trattamento anticorrosivo. Giranti, corpi diffusori e diffusori in tecnopolimero. Camicia pompa, ed anelli di rasamento in acciaio inossidabile AISI 304. Albero pompa in acciaio inossidabile AISI 416. Bussola di scorrimento in acciaio inossidabile AISI 316. Guida della bussola di scorrimento in bronzo, autolubrificata tramite lo stesso liquido pompato. Tenuta meccanica in carbone/ceramica. Accoppiamento albero motore - albero pompa tramite giunto rigido. Controflange filettate fornite di serie.

CARATTERISTICHE COSTRUTTIVE DEL MOTORE

Albero con rotore montato su cuscinetti a sfere ingrassati a vita, sovradimensionati per garantire silenziosità e durata. Costruzione secondo normative CEI 2-3. Comandato da inverter MCE. **Classe di isolamento:** F. **Tensione monofase di serie:** 1x230 V / 50-60 Hz. **Versione speciale a richiesta:** trifase 3x400 V / 50 Hz o trifase 3x460 V / 60 Hz. **Tensione trifase di serie:** 3x400 V / 50 Hz. **Versione speciale a richiesta:** 3x460 V / 60 Hz.

MATERIALI

N°	PARTICOLARI *	MATERIALI
4	GIRANTE	TECNOPOLIMERO B
6	DIFFUSORE	TECNOPOLIMERO B
7A	ALBERO POMPA	ACCIAIO INOSSIDABILE AISI 416 X12 CrS 13 UNI 6900/71
16	TENUTA MECCANICA	CARBONE/CERAMICA
28	GUARNIZIONE OR	GOMMA EPDM
69	CAMICIA	ACCIAIO INOSSIDABILE AISI 304 X5 CrNi 1810 UNI 6900/71
95	GUARNIZIONE OR	GOMMA EPDM
96	CORPO ASPIRANTE	GHISA 200 UNI ISO 185
97	CORPO PREMENTE	GHISA 200 UNI ISO 185
98	CORPO DIFFUSORE	TECNOPOLIMERO B

* A contatto con il liquido.

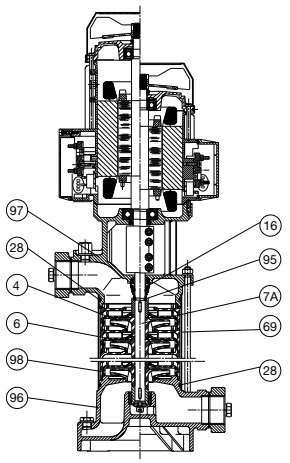

ORIENTAMENTO DEI RACCORDI DI ASPIRAZIONE E MANDATA:

Esecuzioni di serie:

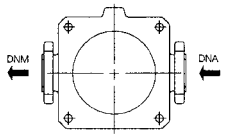

DNA-DNM

Esecuzioni speciali:

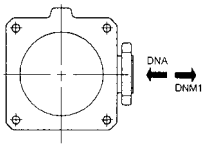

DNA-DNM1

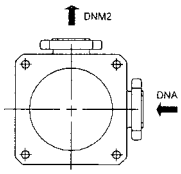

DNA-DNM2

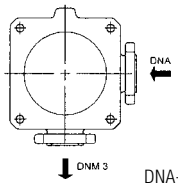

DNA-DNM3

KVE 3-6-10

POMPE CENTRIFUGHE PLURISTADIO AD ASSE VERTICALE CON INVERTER MCE/P

INVERTER MCE/P

MCE-P

CARATTERISTICHE COSTRUTTIVE PARTE ELETTRONICA: INVERTER MCE/P

L'Inverter regola in modo continuo la velocità di rotazione di una elettropompa, in modo da mantenere una pressione costante al variare della portata.
Le altre elettropompe, sempre a velocità variabile, vengono inserite in cascata, dopo che la prima ha raggiunto la massima velocità e, modulando, compensano le fluttuazioni di pressione nell'impianto.
Ad ogni ciclo di funzionamento è possibile impostare la commutazione di riavvio su una pompa diversa, in modo da garantire un utilizzo uniforme di tutte le elettropompe.
E' possibile anche impostare dei tempi di lavoro per singola pompa, con scambio di funzionamento dopo il tempo impostato.
La pressione "SP" è regolabile dall'utente tramite due tasti "+" e "-" posti sull'MCE/P (di regola tutte le pompe sono impostate allo stesso valore di pressione), con i nuovi MCE/P, è sufficiente impostare il dato in una delle apparecchiature, e automaticamente il dato viene propagato alle altre pompe del sistema.

MODI DI FUNZIONAMENTO

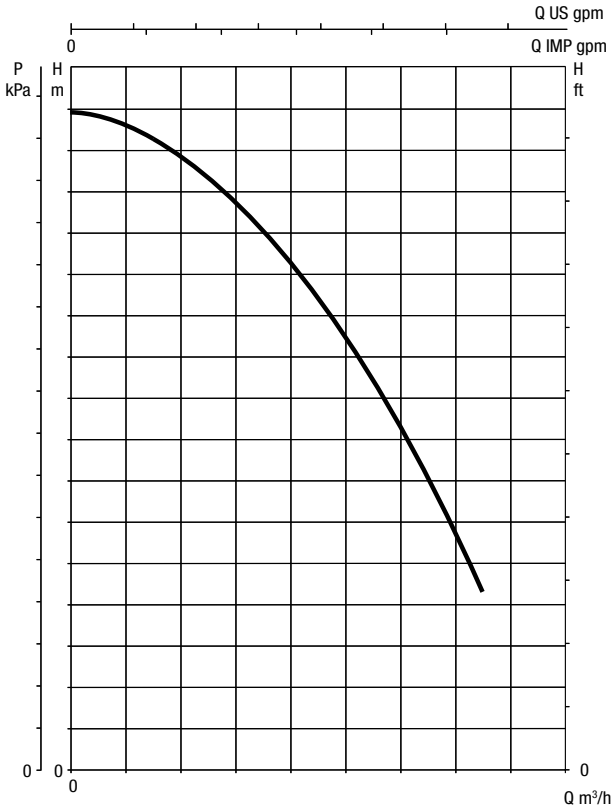

CURVE DELLE PRESTAZIONI SENZA INVERTER

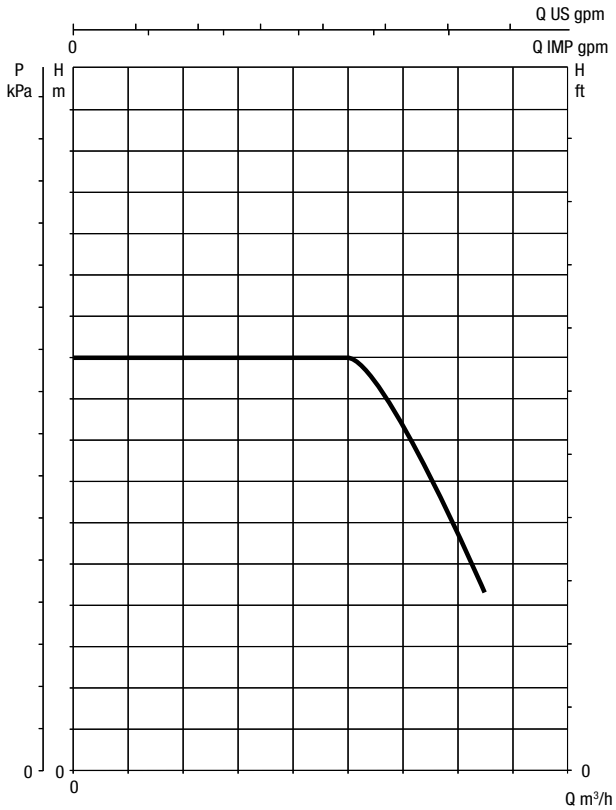

CURVE DELLE PRESTAZIONI CON INVERTER

L'inverter è capace di mantenere costante la pressione al variare della portata.
La pressione di esercizio è regolabile dall'utente.
Un buon set point di pressione è fra 1/3 e 2/3 della prevalenza massima dell'elettropompa. In questo modo si mantiene elevata l'efficienza della pompa e si ottiene il massimo risparmio.
Inoltre MCE/P non blocca la pompa se la pressione non è raggiunta, ma il flusso è presente, questo evita interruzioni di servizio in caso di flussi elevati.

Per maggiori dettagli consultare l'appendice tecnica

DAB PUMPS si riserva il diritto di apportare modifiche senza obbligo di preavviso

KVE 3-6-10

POMPE CENTRIFUGHE PLURISTADIO AD ASSE VERTICALE CON INVERTER MCE/P

TABELLA DI SELEZIONE - KVE 3

MODELLO	P2 NOMINALE		Q=m³/h	0	1,8	3,6	5,4	7,2
	KW	HP	Q=l/min	0	30	60	90	120
KVE 3/10 M MCE15/P	1,1	1,5	H (m)	88	77	63,5	45,7	21
KVE 3/12 M MCE15/P	1,5	2		105,6	92,4	76,2	54,8	25,2
KVE 3/15 M MCE22/P	1,85	2,5		132	115,5	95,3	68,6	31,5
KVE 3/18 T MCE30/P	2,2	3		158,4	138,6	114,3	82,3	37,8

TABELLA DI SELEZIONE - KVE 6

MODELLO	P2 NOMINALE		Q=m³/h	0	1,8	3,6	5,4	7,2	8,4	10,2	12
	KW	HP	Q=l/min	0	30	60	90	120	140	170	200
KVE 6/7 M MCE11/P	1,1	1,5	H (m)	62,3	57,8	51,5	42,5	29,5	18,6		
KVE 6/9 M MCE15/P	1,5	2		80,1	74,3	66,2	54,6	38	23,9	16,4	12,0
KVE 6/11 M MCE15/P	1,84	2,5		97,9	90,8	81	66,8	46,4	29,2	24,2	18,0
KVE 6/15 T MCE30/P	2,2	3		133,5	123,8	110,4	91,1	63,3	39,8	34,0	26,3

TABELLA DI SELEZIONE - KVE 10

MODELLO	P2 NOMINALE		Q=m³/h	0	1,8	3,6	5,4	7,2	8,4	10,2	12	13,8
	KW	HP	Q=l/min	0	30	60	90	120	140	170	200	230
KVE 10/4 M MCE11/P	1,1	1,5	H (m)	38,2	37,4	36,2	34,4	32	29,7	25,5	20	12,6
KVE 10/5 M MCE15/P	1,5	2		47,8	46,8	45,2	43	40	37,2	31,9	25	15,8
KVE 10/6 M MCE22/P	1,84	2,5		57,3	56,1	54,2	51,6	48	44,6	38,2	30	18,9
KVE 10/8 T MCE30/P	2,2	3		76,4	74,8	72,3	68,8	64	59,4	51	40	25,2

DAB PUMPS si riserva il diritto di apportare modifiche senza obbligo di preavviso

KVE 3 - POMPE CENTRIFUGHE PLURISTADIO AD ASSE VERTICALE CON INVERTER MCE/P PER IMPIANTI DI PRESSURIZZAZIONE

Campo di temperatura del liquido: da 0°C a +35°C per l'uso domestico - Da -15°C a +80°C per altri impieghi.
Massima temperatura ambiente: +40°C

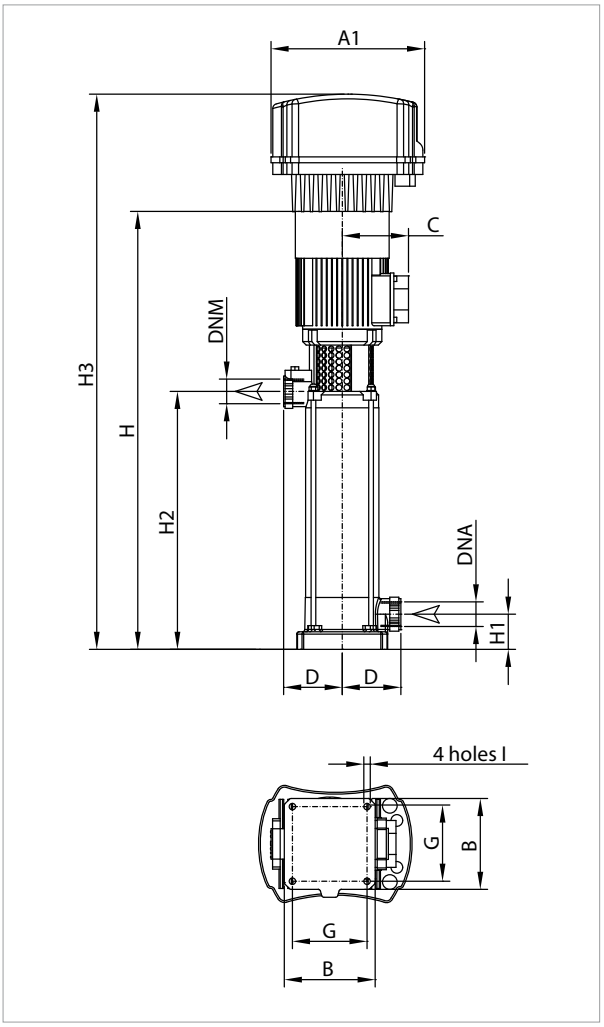

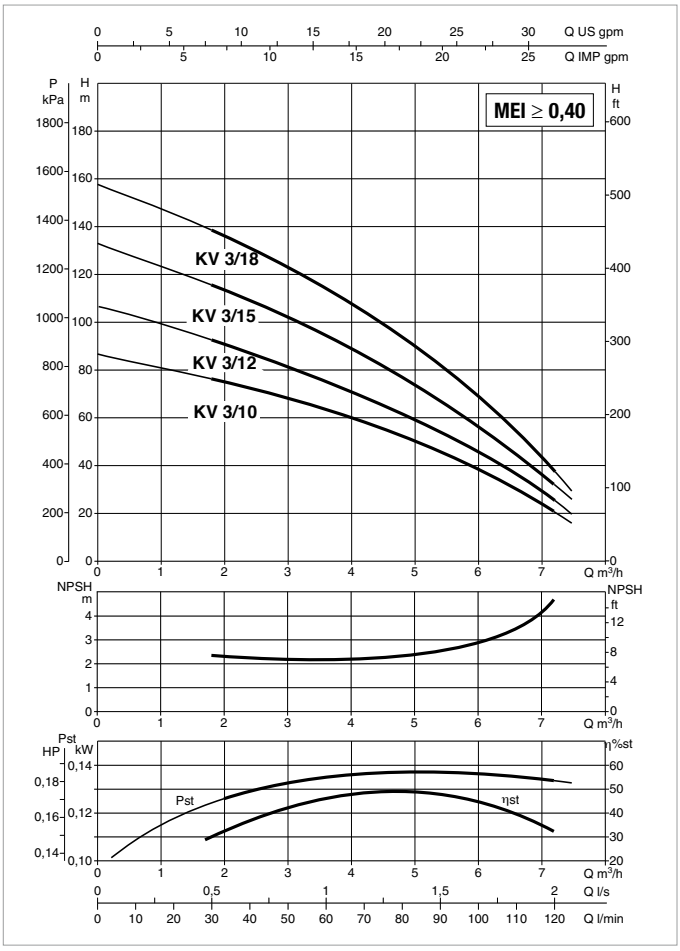

Vedi riferimenti efficienza idraulica a pag. 241
Le curve di prestazione sono basate su valori di viscosità cinematica = 1 mm²/s e densità pari a 1000 kg/m³. Tolleranza delle curve secondo ISO9906.

MODELLO	ALIMENTAZ. 50 Hz	P2 NOMINALE		In A	r.p.m.
		kW	HP		
KVE 3/10 M MCE15/P	1 x 230V	1,1	1,5	13,5	2890
KVE 3/12 M MCE15/P	1 x 230V	1,5	2	15,4	2851
KVE 3/15 M MCE22/P	1 x 230V	1,85	2,5	18,2	2844
KVE 3/18 T MCE30/P	3 x 400V	2,2	3	7,06	2854

MODEL	A1	B	C	D	G	I	H	H1	H2	H3	DNA GAS	DNM GAS	DIMENSIONE IMBALLO			VOLUME m3	PESO Kg
													L/A	L/B	H		
KVE 3/10 M MCE15/P	262	155	140	100	127	11	779	60	472	979	1,¼"	1¼"	1350	255	310	0,107	30,7
KVE 3/12 M MCE15/P	262	155	160	100	127	11	843	60	536	1043	1,¼"	1¼"	1350	255	310	0,107	32,4
KVE 3/15 M MCE22/P	262	155	160	100	127	11	1013	60	632	1213	1,¼"	1¼"	1350	255	310	0,107	36,3
KVE 3/18 T MCE30/P	262	155	160	100	127	11	1109	60	728	1304	1,¼"	1¼"	1350	255	310	0,107	40,2

DAB PUMPS si riserva il diritto di apportare modifiche senza obbligo di preavviso

KVE 6 - POMPE CENTRIFUGHE PLURISTADIO AD ASSE VERTICALE CON INVERTER MCE/P PER IMPIANTI DI PRESSURIZZAZIONE

Campo di temperatura del liquido: da 0°C a +35°C per l'uso domestico - Da -15°C a +80°C per altri impieghi.
Massima temperatura ambiente: +40°C

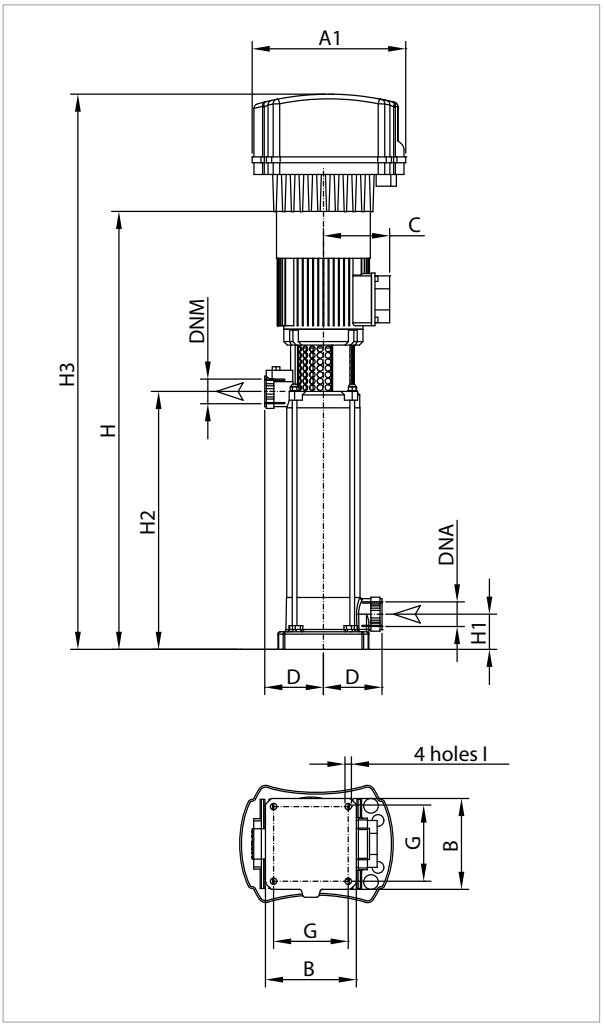

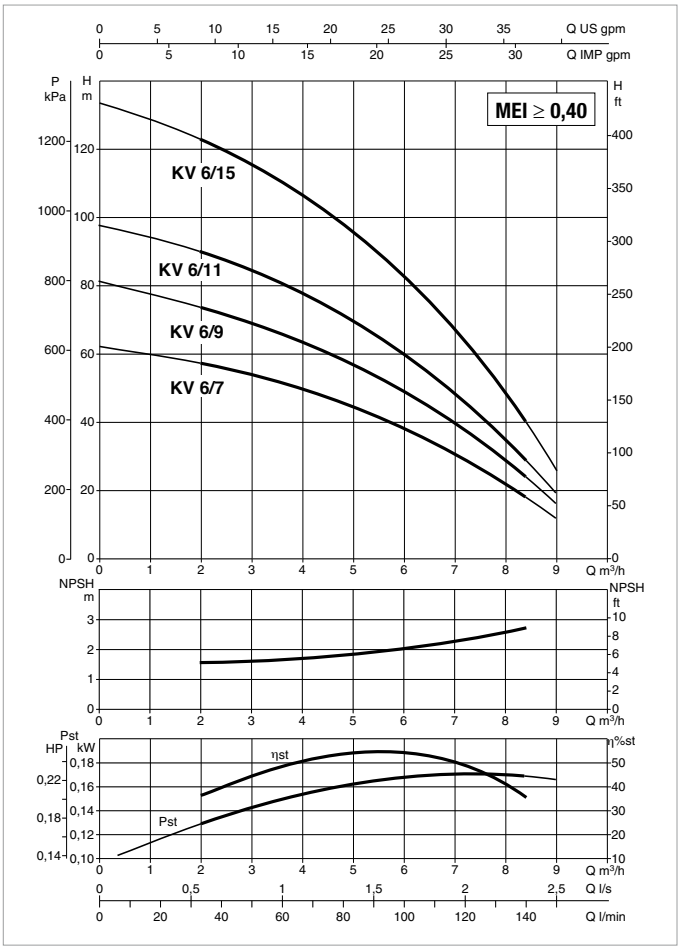

Vedi riferimenti efficienza idraulica a pag. 241
Le curve di prestazione sono basate su valori di viscosità cinematica = 1 mm²/s e densità pari a 1000 kg/m³. Tolleranza delle curve secondo ISO9906.

MODELLO	ALIMENTAZ. 50 Hz	P2 NOMINALE		In A	r.p.m.
		kW	HP		
KVE 6/7 M MCE11/P	1 x 230V	1,1	1,5	12,7	2890
KVE 6/9 M MCE15/P	1 x 230V	1,5	2	15,5	2856
KVE 6/11 M MCE15/P	1 x 230V	1,84	2,5	17,8	2825
KVE 6/15 T MCE30/P	3 x 400V	2,2	3	7,41	2832

MODEL	A1	B	C	D	G	I	H	H1	H2	H3	DNA GAS	DNM GAS	DIMENSIONE IMBALLO			VOLUME m3	PESO Kg
													L/A	L/B	H		
KVE 6/7 M MCE11/P	262	155	140	100	127	11	683	60	376	883	1,¼"	1¼"	1350	255	310	0,107	29,6
KVE 6/9 M MCE15/P	262	155	160	100	127	11	747	60	440	947	1,¼"	1¼"	1350	255	310	0,107	31,2
KVE 6/11 M MCE15/P	262	155	160	100	127	11	885	60	504	1085	1,¼"	1¼"	1350	255	310	0,107	32,1
KVE 6/15 T MCE30/P	262	155	160	100	127	11	1013	60	632	1213	1,¼"	1¼"	1350	255	310	0,107	38,9

DAB PUMPS si riserva il diritto di apportare modifiche senza obbligo di preavviso

KVE 10 - POMPE CENTRIFUGHE PLURISTADIO AD ASSE VERTICALE CON INVERTER MCE/P PER IMPIANTI DI PRESSURIZZAZIONE

Campo di temperatura del liquido: da 0°C a +35°C per l'uso domestico - Da -15°C a +80°C per altri impieghi.
Massima temperatura ambiente: +40°C

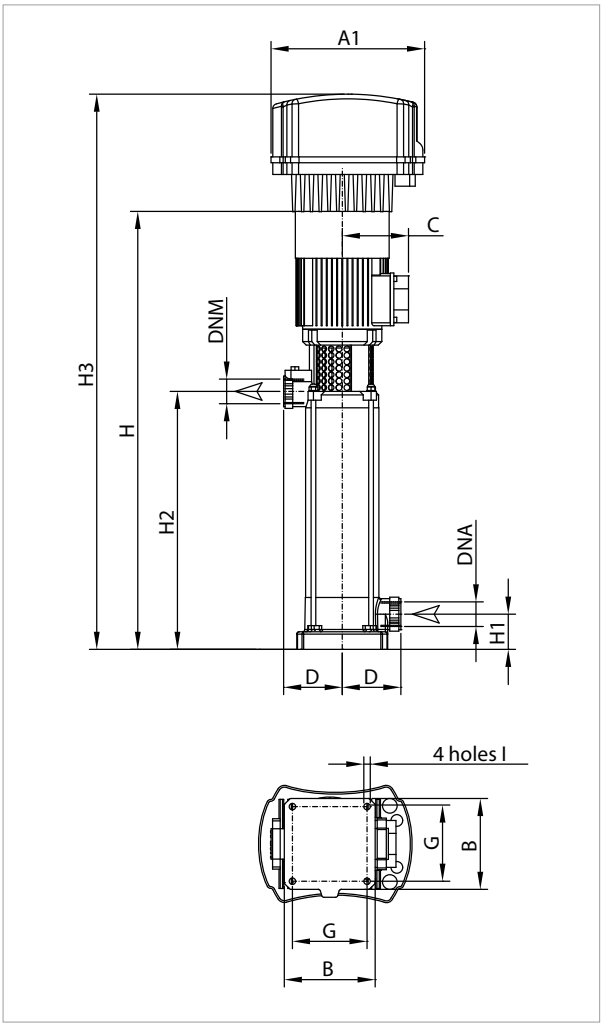

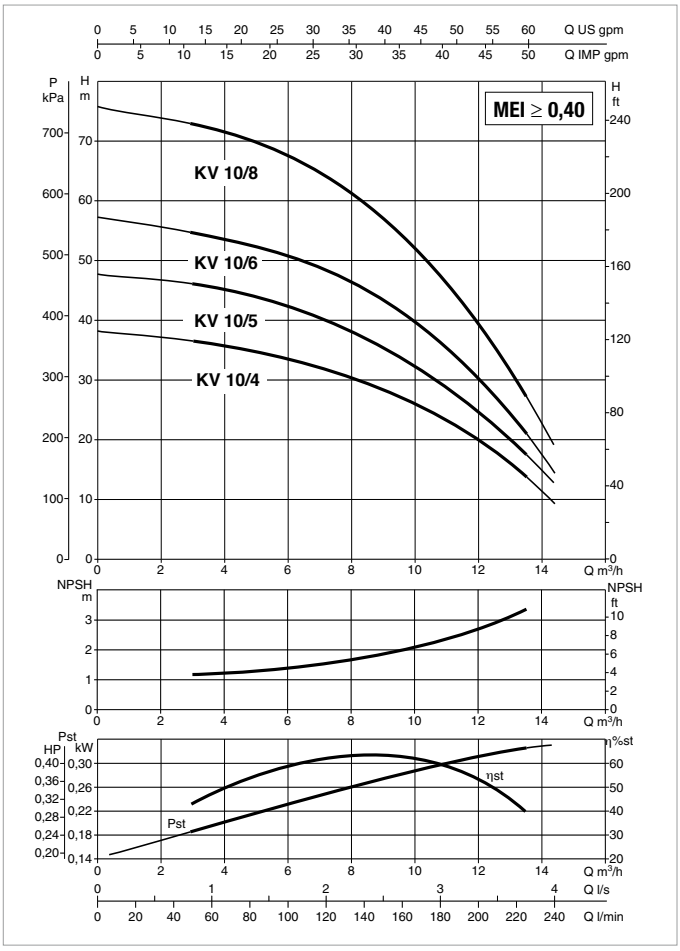

Vedi riferimenti efficienza idraulica a pag. 241
Le curve di prestazione sono basate su valori di viscosità cinematica = 1 mm²/s e densità pari a 1000 kg/m³. Tolleranza delle curve secondo ISO9906.

MODELLO	ALIMENTAZ. 50 Hz	P2 NOMINALE		In A	r.p.m.
		kW	HP		
KVE 10/4 M MCE11/P	1 x 230V	1,1	1,5	16,3	2853
KVE 10/5 M MCE15/P	1 x 230V	1,5	2	17,3	2827
KVE 10/6 M MCE22/P	1 x 230V	1,84	2,5	20,2	2813
KVE 10/8 T MCE30/P	3 x 400V	2,2	3	8,01	2810

MODEL	A1	B	C	D	G	I	H	H1	H2	H3	DNA GAS	DNM GAS	DIMENSIONE IMBALLO			VOLUME m3	PESO Kg
													L/A	L/B	H		
KVE 10/4 M MCE11/P	262	155	140	100	127	11	587	60	280	787	1,¼"	1¼"	1350	255	310	0,107	27,5
KVE 10/5 M MCE15/P	262	155	160	100	127	11	619	60	312	819	1,¼"	1¼"	1350	255	310	0,107	29
KVE 10/6 M MCE22/P	262	155	160	100	127	11	725	60	344	925	1,¼"	1¼"	1350	255	310	0,107	32,3
KVE 10/8 T MCE30/P	262	155	160	100	127	11	789	60	408	989	1,¼"	1¼"	1350	255	310	0,107	34,5

DAB PUMPS si riserva il diritto di apportare modifiche senza obbligo di preavviso

NKVE 10-15-20-32-45-65-95

POMPE CENTRIFUGHE PLURISTADIO AD ASSE VERTICALE CON INVERTER MCE/P

DATI TECNICI

Campo di funzionamento:
da 4 a 118 m^3/h con prevalenza fino a 231 metri.
Liquido pompato: pulito, libero da sostanze solide o abrasive, non viscoso, non aggressivo, non cristallizzato e chimicamente neutro, prossimo alle caratteristiche dell'acqua.
Campo di temperatura del liquido: da -15°C a +80°C.
Massima temperatura ambiente: +40°C.
Massima pressione di esercizio:
25 bar (2500kPa) NKV 10-15-20-65-95
32 bar (3200kPa) NKV 32-45
Installazione: fissa, in posizione verticale.
Esecuzioni speciali a richiesta:
Versione 60 Hz.
Versione completamente in acciaio INOX.

APPLICAZIONI

Pompa centrifuga pluristadio verticale idonea in impianti idrici di medie e grosse utenze. Indicata per gruppi di pressurizzazione, alimentazione di caldaie, circolazione di acqua calda e acqua di raffreddamento, impianti antincendio e di lavaggio, approvvigionamento di acqua potabile ed alimentazione di autoclavi, sistemi di irrigazione a pioggia e di irrorazione e impianti di depurazione delle acque.

VANTAGGI NELL'UTILIZZO

Stabilità della pressione di esercizio – **Notevole risparmio Energetico** (fino al 60%) – Ridotti colpi di ariete –
Ridotti spazi d'ingombro – Minore manutenzione – Ridotta usura della pompa – Riduzione della necessità di rifasamento – Riduzione consumi acqua – Protezioni integrate.

CARATTERISTICHE COSTRUTTIVE DELLA POMPA

NKV 10-15-20

Tutte le parti a contatto con il liquido sono inossidabili.
Interno corpo pompa in acciaio microfuso aisi 304, diffusori in ULTEM, albero pompa in aisi 431, giranti in acciaio microfuso e camicia in aisi 304.
Esterno corpo pompa in ghisa trattata con cataforesi, lanterna in ghisa. Tenuta meccanica a "cartuccia" esente da manutenzione in Silicio/Silicio, smontabile senza rimuovere il motore a partire dai 5,5kW. Accoppiamento motore-pompa mediante giunto rigido.

NKV 32-45-65-95

Giranti, diffusori e camicia in acciaio inossidabile AISI 304 per garantire durata, alto rendimento e prestazioni. Albero pompa in acciaio inossidabile AISI 431.Corpo pompa e disco porta tenuta in ghisa cataforizzata. Boccola del corpo stadio in carbonio per garantire la durata in caso di funzionamento a secco. Cuscinetti a sfere sovradimensionati montati sul supporto motore per garantire durata ed eliminare le regolazioni assiali. Anello di rasamento flottante in PTFE omologato WRAS garantisce prestazioni costanti. Tenuta meccanica in carburo di silisilicio/grafite, smontabile senza rimuovere il motore a partire dai 5,5kW. Accoppiamento motore-pompa mediante giunto rigido. Disponibile a richiesta versione speciale completamente inox.

CARATTERISTICHE COSTRUTTIVE DEL MOTORE

Albero con rotore montato su cuscinetti a sfere ingrassati a vita, sovradimensionati per garantire silenziosità e durata.
Costruzione secondo normative CEI 2-3.
Comandato da inverter MCE.
Grado di protezione: IP 55
Classe di isolamento: F.
Tensione monofase di serie: 1x230 V / 50-60 Hz
Versione speciale a richiesta: trifase 3x400 V / 50 Hz o trifase 3x460 V / 60 Hz

Tensione trifase di serie: 3x400 V / 50 Hz
Versione speciale a richiesta: 3x460 V / 60 Hz

DAB PUMPS si riserva il diritto di apportare modifiche senza obbligo di preavviso

NKVE 10-15-20-32-45-65-95

POMPE CENTRIFUGHE PLURISTADIO AD ASSE VERTICALE CON INVERTER MCE/P

INVERTER MCE/P

MCE-P

CARATTERISTICHE COSTRUTTIVE PARTE ELETTRONICA: INVERTER MCE/P

L'Inverter regola in modo continuo la velocità di rotazione di una elettropompa, in modo da mantenere una pressione costante al variare della portata.
Le altre elettropompe, sempre a velocità variabile, vengono inserite in cascata, dopo che la prima ha raggiunto la massima velocità e, modulando, compensano le fluttuazioni di pressione nell'impianto.
Ad ogni ciclo di funzionamento è possibile impostare la commutazione di riavvio su una pompa diversa, in modo da garantire un utilizzo uniforme di tutte le elettropompe.
E' possibile anche impostare dei tempi di lavoro per singola pompa, con scambio di funzionamento dopo il tempo impostato.
La pressione "SP" è regolabile dall'utente tramite due tasti "+" e "-" posti sull'MCE/P (di regola tutte le pompe sono impostate allo stesso valore di pressione), con i nuovi MCE/P, è sufficiente impostare il dato in una delle apparecchiature, e automaticamente il dato viene propagato alle altre pompe del sistema.

MODI DI FUNZIONAMENTO

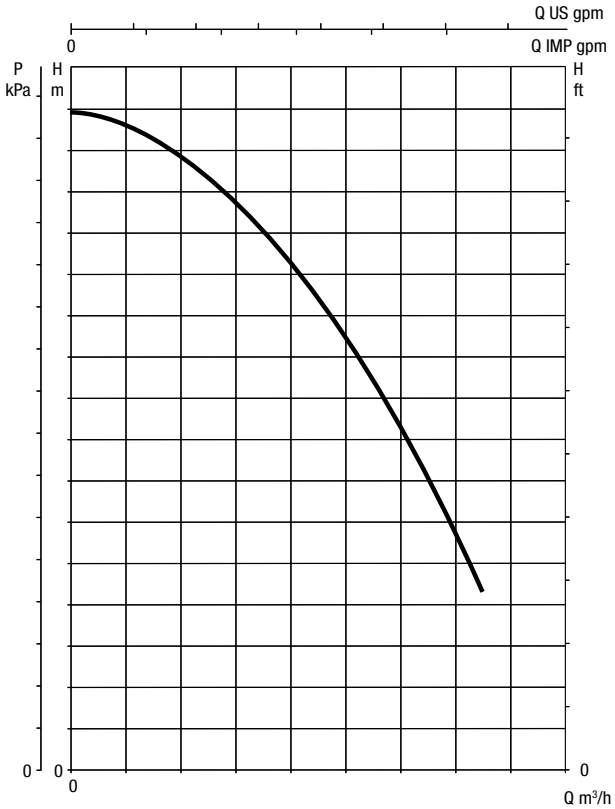

CURVE DELLE PRESTAZIONI SENZA INVERTER

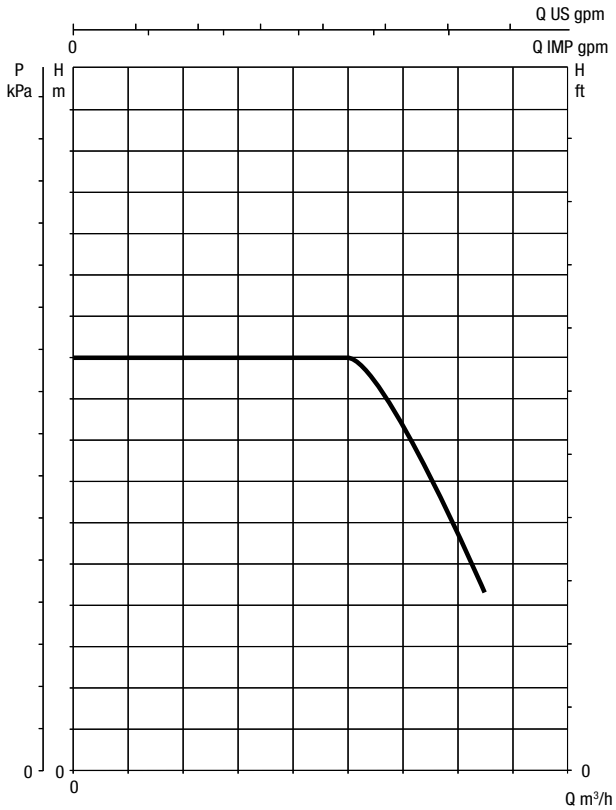

CURVE DELLE PRESTAZIONI CON INVERTER

L'inverter è capace di mantenere costante la pressione al variare della portata.
La pressione di esercizio è regolabile dall'utente.
Un buon set point di pressione è fra 1/3 e 2/3 della prevalenza massima dell'elettropompa. In questo modo si mantiene elevata l'efficienza della pompa e si ottiene il massimo risparmio.
Inoltre MCE/P non blocca la pompa se la pressione non è raggiunta, ma il flusso è presente, questo evita interruzioni di servizio in caso di flussi elevati.

Per maggiori dettagli consultare l'appendice tecnica

DAB PUMPS si riserva il diritto di apportare modifiche senza obbligo di preavviso

NKVE 10-15-20-32-45-65-95

POMPE CENTRIFUGHE PLURISTADIO AD ASSE VERTICALE CON INVERTER MCE/P

MATERIALI NKV 10-15-20

N°	PARTICOLARI	MATERIALI *
1	CORPO POMPA ESTERNO	GHISA CON CATAFORESI
	CORPO POMPA INTERNO*	INOX AISI 304
3	LANTERNA	GHISA CON CATAFORESI
4	GIRANTE*	INOX AISI 304
6	DIFFUSORE*	TECNOPOLIMERO “ULTEM”
7A	ALBERO POMPA*	INOX AISI 431
16	TENUTA MECCANICA*	A CARTUCCIA SiC/GRAFITE/EPDM
69	CAMICIA ESTERNA*	INOX AISI 304

* a contatto con il liquido

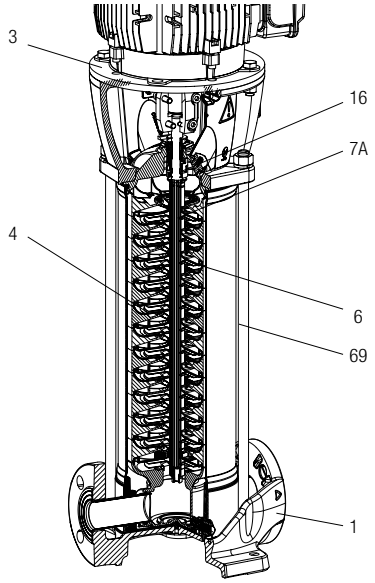

MATERIALI NKV 32-45-65-95

N°	PARTICOLARI	MATERIALI *
1	CORPO POMPA	GHISA CON CATAFORESI
3	FLANGIA	GHISA CON CATAFORESI
4	GIRANTE	ACCIAIO INOX AISI 304
6	CORPO STADIO E DIFFUSORE	ACCIAIO INOX AISI 304
7A	ALBERO POMPA	ACCIAIO INOX AISI 431
16	TENUTA MECCANICA	SiC, GRAFITE, EPDM
26	TAPPO SCARICO	ACCIAIO INOX AISI 304
28	O-RING	EPDM
36	DISCO PORTA TENUTA	ACCIAIO INOX AISI 316
37	TAPPO CARICO	ACCIAIO INOX AISI 304
60	BUSSOLA CUSCINETTO INTERMEDIO	GRAFITE
69	CAMICIA ESTERNA	ACCIAIO INOX AISI 304
191	ANELLO RASAMENTO FLOTTANTE	PTFE
270	BOCCOLA GUIDA	CARBURO DI TUNGSTENO

* a contatto con il liquido

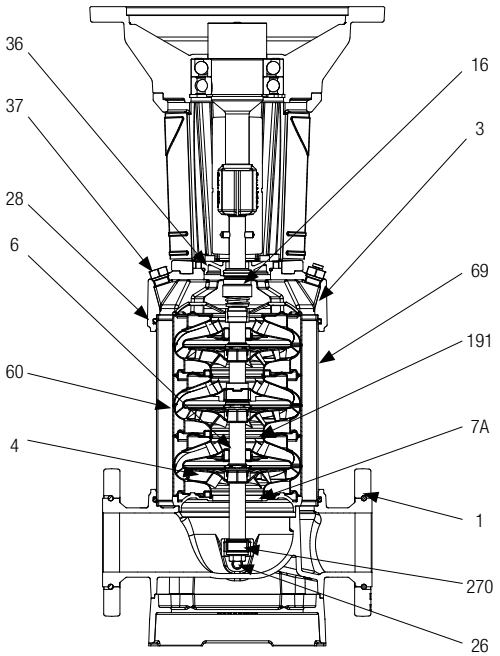

NKVE 10-15-20-32-45-65-95

POMPE CENTRIFUGHE PLURISTADIO AD ASSE VERTICALE CON INVERTER MCE/P

TABELLA DI SELEZIONE - NKVE 10

MODELLO	Q=m³h	0	4	8	10	12
	Q=l/min	0	66	132	167	200
NKVE 10/2 M MCE11/P	H (m)	20,2	20	18,3	15,8	12,5
NKVE 10/3 M MCE11/P		30,3	31	27,5	23,6	18,8
NKVE 10/4 M MCE11/P		40,4	41	36,7	31,5	25,1
NKVE 10/5 M MCE15/P		50,5	51	45,8	39,4	31,3
NKVE 10/6 M MCE15/P		60,5	61	55,0	47,3	37,6
NKVE 10/7 T MCE30/P		70,6	72	64,2	55,1	43,8
NKVE 10/8 T MCE30/P		80,7	82	73,3	63,0	50,1
NKVE 10/9 T MCE30/P		90,8	92	82,5	70,9	56,4
NKVE 10/10 T MCE30/P		100,9	102	91,7	78,8	62,6
NKVE 10/12 T MCE55/P		121,1	123	110,0	94,5	75,2
NKVE 10/14 T MCE55/P		141,3	143	128,3	110,3	87,7
NKVE 10/16 T MCE55/P		161,5	164	146,7	126,0	100,2
NKVE 10/18 T MCE55/P		181,6	184	165,0	141,8	112,7
NKVE 10/20 T MCE55/P		201,8	205	183,3	157,5	125,3
NKVE 10/22 T MCE110/P		222	225	202	173,3	137,8

TABELLA DI SELEZIONE - NKVE 15

MODELLO	Q=m³h	0	4	8	10	12	14	16	18	20	22	24
	Q=l/min	0	66	132	167	200	233	264	300	334	367	400
NKVE 15/2 M MCE15/P	H (m)	27,2	26,7	26	26,1	25,5	24,5	23,2	21,6	19,8	17,4	14,6
NKVE 15/3 T MCE30/P		40,8	40,0	40	39,1	38,3	36,8	34,8	32,5	29,7	26,1	21,9
NKVE 15/4 T MCE30/P		54,4	53,4	53	52,1	51,0	49,0	46,4	43,3	39,6	34,8	29,2
NKVE 15/5 T MCE55/P		68,0	66,7	66	65,2	63,8	61,3	58,1	54,1	49,5	43,5	36,5
NKVE 15/6 T MCE55/P		81,6	80,1	79	78,2	76,5	73,6	69,7	64,9	59,4	52,2	43,8
NKVE 15/7 T MCE55/P		95,2	93,4	92	91,2	89,3	85,8	81,3	75,8	69,3	60,9	51,1
NKVE 15/8 T MCE55/P		108,8	106,8	106	104,3	102,0	98,1	92,9	86,6	79,2	69,6	58,4
NKVE 15/9 T MCE55/P		122,4	120,1	119	117,3	114,8	110,3	104,5	97,4	89,1	78,4	65,7
NKVE 15/10 T MCE110/P		136,0	133,5	132	130,4	127,5	122,6	116,1	108,2	99,0	87,1	73,0
NKVE 15/12 T MCE110/P		163,2	160,2	158	156,4	153,0	147,1	139,3	129,9	118,8	104,5	87,6
NKVE 15/14 T MCE110/P		190,4	186,9	185	182,5	178,5	171,6	162,6	151,5	138,6	121,9	102,2
NKVE 15/16 T MCE110/P		217,6	213,6	211	208,6	204,0	196,1	185,8	173,2	158,4	139,3	116,8
NKVE 15/17 T MCE150/P		231,2	226,9	225	221,6	216,7	208,4	197,4	184	168,3	148	124,1

DAB PUMPS si riserva il diritto di apportare modifiche senza obbligo di preavviso

NKVE 10-15-20-32-45-65-95

POMPE CENTRIFUGHE PLURISTADIO AD ASSE VERTICALE CON INVERTER MCE/P

TABELLA DI SELEZIONE - NKVE 20

MODELLO	Q=m³h	0	4	8	10	12	14	16	18	20	22	24	26	29
	Q=l/min	0	66	132	167	200	233	264	300	334	367	400	433	483
NKVE 20/2 M MCE15/P	H (m)	29,3	28,8	28,8	28,6	28	27,6	26,9	25,9	24,6	22,9	21,2	19,1	15,8
NKVE 20/3 T MCE30/P		43,9	43,2	43,1	42,9	42	41,5	40,4	38,8	36,9	34,4	31,8	28,7	23,6
NKVE 20/4 T MCE55/P		58,6	57,6	57,5	57,2	56	55,3	53,8	51,8	49,2	45,9	42,4	38,2	31,5
NKVE 20/5 T MCE55/P		73,2	71,9	71,9	71,5	71	69,1	67,3	64,7	61,5	57,4	52,9	47,8	39,4
NKVE 20/6 T MCE55/P		87,9	86,3	86,3	85,8	85	82,9	80,7	77,7	73,8	68,8	63,5	57,4	47,3
NKVE 20/7 T MCE55/P		102,5	100,7	100,6	100,1	99	96,8	94,2	90,6	86,1	80,3	74,1	66,9	55,2
NKVE 20/8 T MCE110/P		117,2	115,1	115,0	114,4	113	110,6	107,6	103,6	98,4	91,8	84,7	76,5	63,1
NKVE 20/9 T MCE110/P		131,8	129,5	129,4	128,8	127	124,4	121,1	116,5	110,8	103,2	95,3	86,0	70,9
NKVE 20/10 T MCE110/P		146,5	143,9	143,8	143,1	141	138,2	134,5	129,5	123,1	114,7	105,9	95,6	78,8
NKVE 20/12 T MCE110/P		175,8	172,7	172,5	171,7	169	165,9	161,4	155,4	147,7	137,6	127,1	114,7	94,6
NKVE 20/14 T MCE150/P		205,1	201,4	201,3	200,3	198	193,5	188,3	181,3	172,3	160,6	148,2	133,8	110,4

TABELLA DI SELEZIONE - NKVE 32

MODELLO	Q=m³h	0	15	18	22	25	30	35	40	45
	Q=l/min	0	250	300	367	417	500	583	667	750
NKVE 32/2 T MCE 55/P	H (m)	48,5	43,5	42,5	41	39,5	36,5	33,5	29	23,5
NKVE 32/3-2 T MCE 55/P		60	54,5	53	50,5	48	44	38	31,5	23,5
NKVE 32/3 T MCE 110/P		73	65	63,5	61	59	55	50	43,5	35,5
NKVE 32/4 T MCE 110/P		98	88	86	83	80,5	75	69	60	49,5
NKVE 32/5-2 T MCE 110/P		109,5	99,5	97	93	89,5	83	74	63	49,5
NKVE 32/5 T MCE 150/P		122,5	109,5	107	103,5	100	93,5	85,5	75	61,5
NKVE 32/6 T MCE 150/P		146,5	131	128	123,5	119,5	111,5	102	89	73
NKVE 32/7-2 T MCE 150/P		158	142,5	139	133,5	128,5	119	107	91,5	72,5

TABELLA DI SELEZIONE - NKVE 45

MODELLO	Q=m³h	0	15	18	22	25	30	35	40	45	54	60	65	70
	Q=l/min	0	250	300	367	417	500	583	667	750	900	1000	1083	1166
NKVE 45/2-2 T MCE 55/P	H (m)	38,5	37,5	37	36,5	35,5	34,5	33	31	28,5	23	18,5	14,5	10
NKVE 45/2 T MCE 110/P		48,5	47,5	47	46	45,5	44	43	41,5	39	34	30,5	26,5	23
NKVE 45/3 T MCE 110/P		73,5	72	71	70	69	67	65,5	63	60	52,5	47	41	34
NKVE 45/4 T MCE 150/P		97,5	96	94,5	93	91,5	89	86,5	84	79,5	69,5	62	54,5	45

DAB PUMPS si riserva il diritto di apportare modifiche senza obbligo di preavviso

NKVE 10-15-20-32-45-65-95

POMPE CENTRIFUGHE PLURISTADIO AD ASSE VERTICALE CON INVERTER MCE/P

TABELLA DI SELEZIONE - NKVE 65

MODELLO	Q=m³h	0	30	36	42	45	54	60	72	78	85
	Q=l/min	0	500	600	700	750	900	1000	1200	1300	1417
NKVE 65/2-2 T MCE 110/P	H (m)	39	37,5	36,5	35,5	35	33	31	25	22	17,5
NKVE 65/2 T MCE 110/P		56,5	51	49,5	48,5	48	46	45	41	38,5	34,5
NKVE 65/3-2 T MCE 150/P		67,5	63,5	62	60,5	59,5	56,5	54	46,5	42	35,5

TABELLA DI SELEZIONE - NKVE 95

MODELLO	Q=m³h	0	45	54	60	72	78	85	96	108	118
	Q=l/min	0	750	900	1000	1200	1300	1417	1600	1800	1967
NKVE 95/2-2 T MCE 110/P	H (m)	44,5	43	42	41	38,5	36,5	34	28,5	21,5	15
NKVE 95/2 T MCE 150/P		62	55,5	53	51,5	49	47,5	45	41	35	28,5

DAB PUMPS si riserva il diritto di apportare modifiche senza obbligo di preavviso

NKVE 10 - POMPE CENTRIFUGHE PLURISTADIO AD ASSE VERTICALE CON INVERTER MCE/P PER IMPIANTI DI PRESSURIZZAZIONE

Campo di temperatura del liquido: da - 15°C a +80°C - **Massima temperatura ambiente:** +40° C - **Max portata:** 13 m³/h

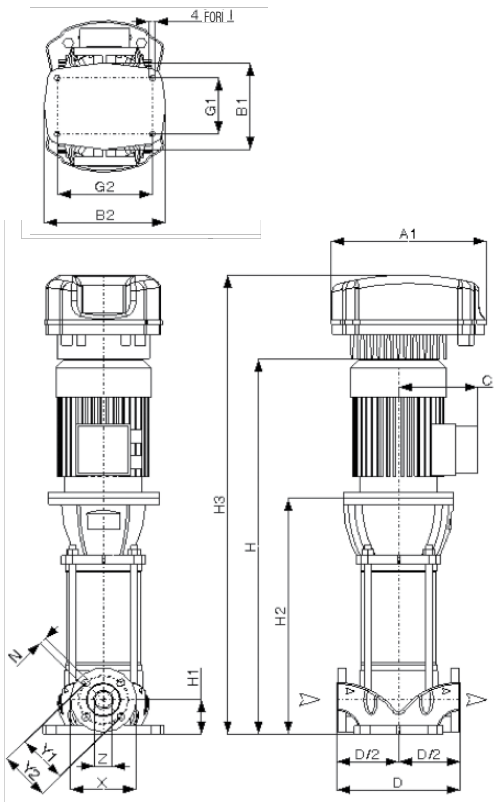

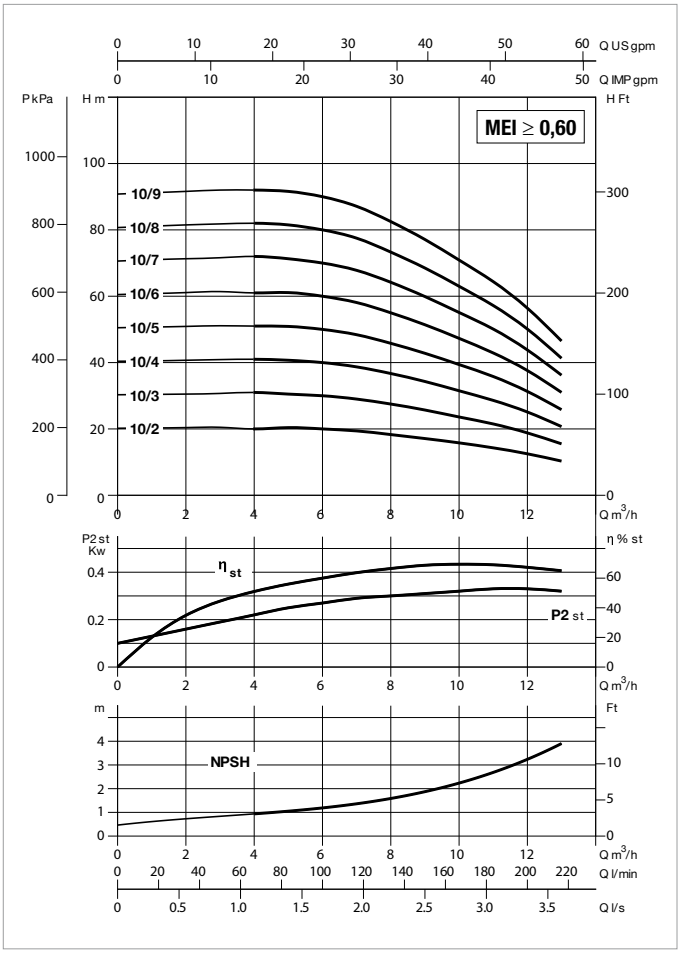

Vedi riferimenti efficienza idraulica a pag. 241

Le curve di prestazione sono basate su valori di viscosità cinematica = 1 mm²/s e densità pari a 1000 kg/m³. Tolleranza delle curve secondo ISO9906.

MODELLO	ALIMENTAZIONE 50 Hz	P2 NOMINALE		In A	r.p.m.
		kW	HP		
NKVE 10/2 M MCE11/P	1 x 230 V ~	0,8	1	7,17	2896
NKVE 10/3 M MCE11/P	1 x 230 V ~	1,1	2	9,92	2888
NKVE 10/4 M MCE11/P	1 x 230 V ~	1,5	2	12,74	2904
NKVE 10/5 M MCE15/P	1 x 230 V ~	2,2	3	15,30	2911
NKVE 10/6 M MCE15/P	1 x 230 V ~	2,2	3	17,51	2890
NKVE 10/7 T MCE30/P	3 x 400 V ~	3,0	4	6,06	2922
NKVE 10/8 T MCE30/P	3 x 400 V ~	3,0	4	6,54	2906
NKVE 10/9 T MCE30/P	3 x 400 V ~	3,0	4	7,13	2886

MODELLO	A1	B1	B2	G1	G2	ØI	C	D	D/2	H	H1	H2	H3	DNA=DNM (DN40)					DIM. IMBALLO			VOL. m³	PESO Kg
														X	Y1	Y2	Z	N	L/A	L/B	H		
NKVE 10/2 M MCE11/P	262	201	274	130	215	13,5	140	280	140	623,2	80	368,2	823,2	150	110	115	40	17,5	800	400	400	0,128	47,8
NKVE 10/3 M MCE11/P	262	201	274	130	215	13,5	140	280	140	656,2	80	401,2	856,2	150	110	115	40	17,5	960	400	370	0,142	49,3
NKVE 10/4 M MCE11/P	262	201	274	130	215	13,5	160	280	140	704,2	80	434,2	904,2	150	110	115	40	17,5	960	400	370	0,142	54,2
NKVE 10/5 M MCE15/P	262	201	274	130	215	13,5	160	280	140	762,2	80	467,2	962,2	150	110	115	40	17,5	1150	500	400	0,230	59,0
NKVE 10/6 M MCE15/P	262	201	274	130	215	13,5	160	280	140	795,2	80	500,2	995,2	150	110	115	40	17,5	1150	500	400	0,230	59,9
NKVE 10/7 T MCE30/P	352	201	274	130	215	13,5	180	280	140	875,2	80	550,2	1075,2	150	110	115	40	17,5	1150	500	400	0,230	73,3
NKVE 10/8 T MCE30/P	352	201	274	130	215	13,5	180	280	140	908,2	80	583,2	1108,2	150	110	115	40	17,5	1150	500	400	0,230	74,2
NKVE 10/9 T MCE30/P	352	201	274	130	215	13,5	180	280	140	941,2	80	616,2	1141,2	150	110	115	40	17,5	1360	500	530	0,360	75,1

DAB PUMPS si riserva il diritto di apportare modifiche senza obbligo di preavviso

NKVE 10 - POMPE CENTRIFUGHE PLURISTADIO AD ASSE VERTICALE CON INVERTER MCE/P PER IMPIANTI DI PRESSURIZZAZIONE

Campo di temperatura del liquido: da - 15°C a +80°C - **Massima temperatura ambiente:** +40° C - **Max portata:** 13 m³/h

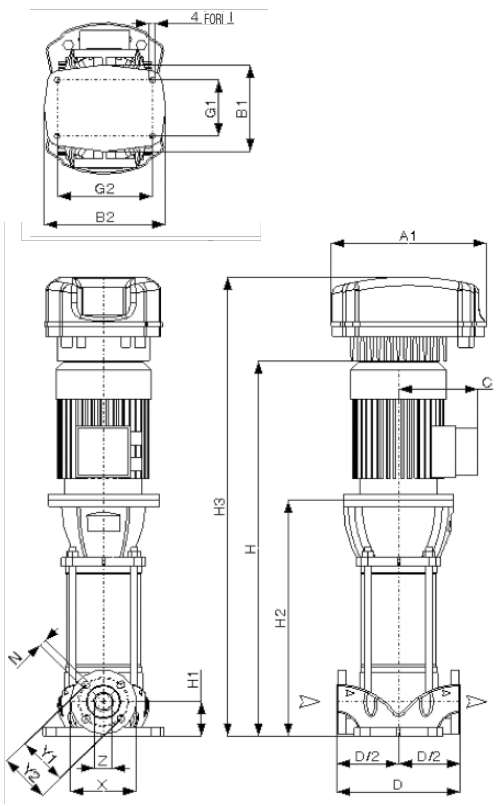

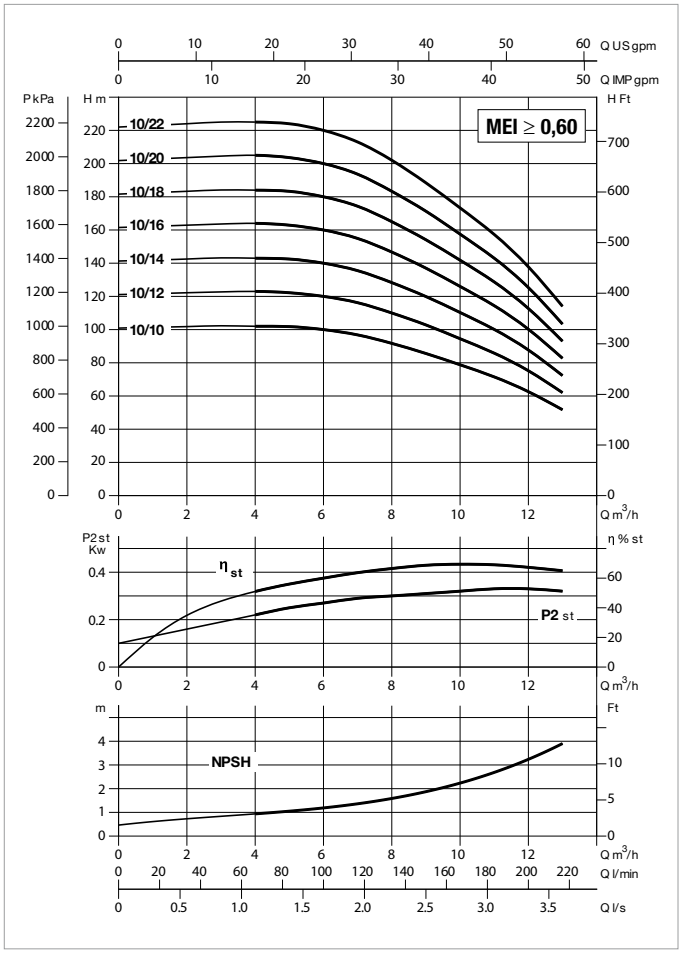

Vedi riferimenti efficienza idraulica a pag. 241

Le curve di prestazione sono basate su valori di viscosità cinematica = 1 mm²/s e densità pari a 1000 kg/m³. Tolleranza delle curve secondo ISO9906.

MODELLO	ALIMENTAZIONE 50 Hz	P2 NOMINALE		In A	r.p.m.
		kW	HP		
NKVE 10/10 T MCE30/P	3 x 400 V ~	4,0	6	8,66	2929
NKVE 10/12 T MCE55/P	3 x 400 V ~	4,0	6	10,08	2911
NKVE 10/14 T MCE55/P	3 x 400 V ~	5,5	8	11,78	2923
NKVE 10/16 T MCE55/P	3 x 400 V ~	5,5	8	13,17	2909
NKVE 10/18 T MCE55/P	3 x 400 V ~	7,5	10	14,72	2922
NKVE 10/20 T MCE55/P	3 x 400 V ~	7,5	10	16,05	2912
NKVE 10/22 T MCE110/P	3 x 400 V ~	7,5	10	17,29	2902

MODELLO	A1	B1	B2	G1	G2	ØI	C	D	D/2	H	H1	H2	H3	DNA=DNM (DN40)					DIM. IMBALLO			VOL. m³	PESO Kg
														X	Y1	Y2	Z	N	L/A	L/B	H		
NKVE 10/10 T MCE30/P	352	201	274	130	215	13,5	190	280	140	989,2	80	649,2	1189,2	150	110	115	40	17,5	1360	500	530	0,360	84,9
NKVE 10/12 T MCE55/P	352	201	274	130	215	13,5	190	280	140	1055,2	80	715,2	1255,2	150	110	115	40	17,5	1360	500	530	0,360	86,5
NKVE 10/14 T MCE55/P	352	201	274	130	215	13,5	210	280	140	1250,6	80	860,6	1450,6	150	110	115	40	17,5	1650	500	580	0,479	115,1
NKVE 10/16 T MCE55/P	352	201	274	130	215	13,5	210	280	140	1316,6	80	926,6	1516,6	150	110	115	40	17,5	1650	500	580	0,479	116,8
NKVE 10/18 T MCE55/P	352	201	274	130	215	13,5	210	280	140	1382,6	80	992,6	1632,6	150	110	115	40	17,5	1850	500	580	0,537	129,6
NKVE 10/20 T MCE55/P	352	201	274	130	215	13,5	210	280	140	1448,6	80	1058,6	1698,6	150	110	115	40	17,5	1850	500	580	0,537	131,2
NKVE 10/22 T MCE110/P	425	201	341	130	215	13,5	210	280	140	1514,6	80	1124,6	1764,6	150	110	115	40	17,5	1850	500	580	0,537	132,9

DAB PUMPS si riserva il diritto di apportare modifiche senza obbligo di preavviso

NKVE 15 - POMPE CENTRIFUGHE PLURISTADIO AD ASSE VERTICALE CON INVERTER MCE/P PER IMPIANTI DI PRESSURIZZAZIONE

Campo di temperatura del liquido: da - 15°C a +80°C - **Massima temperatura ambiente:** +40° C - **Max portata:** 24 m³/h

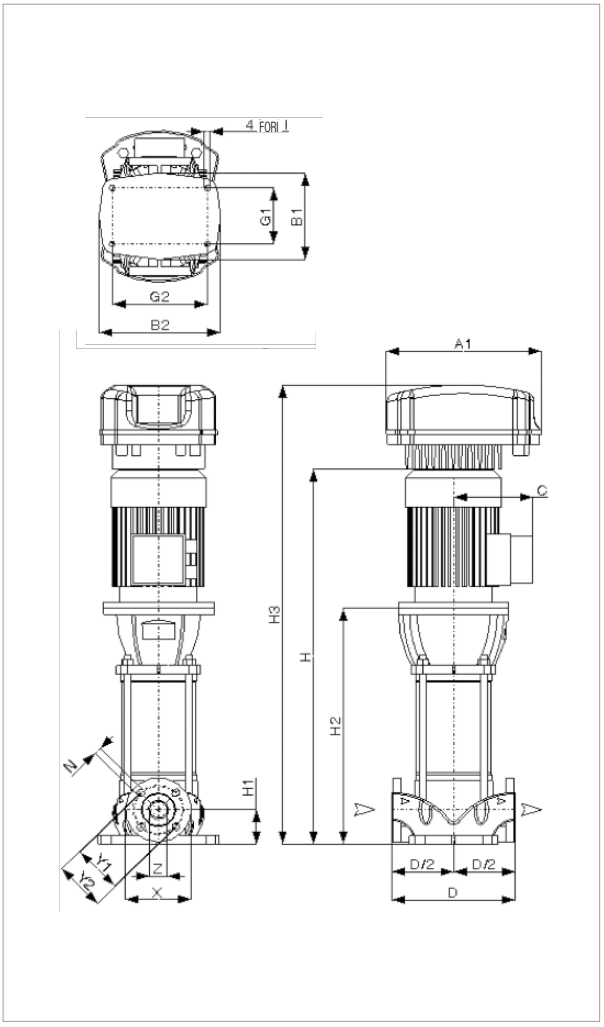

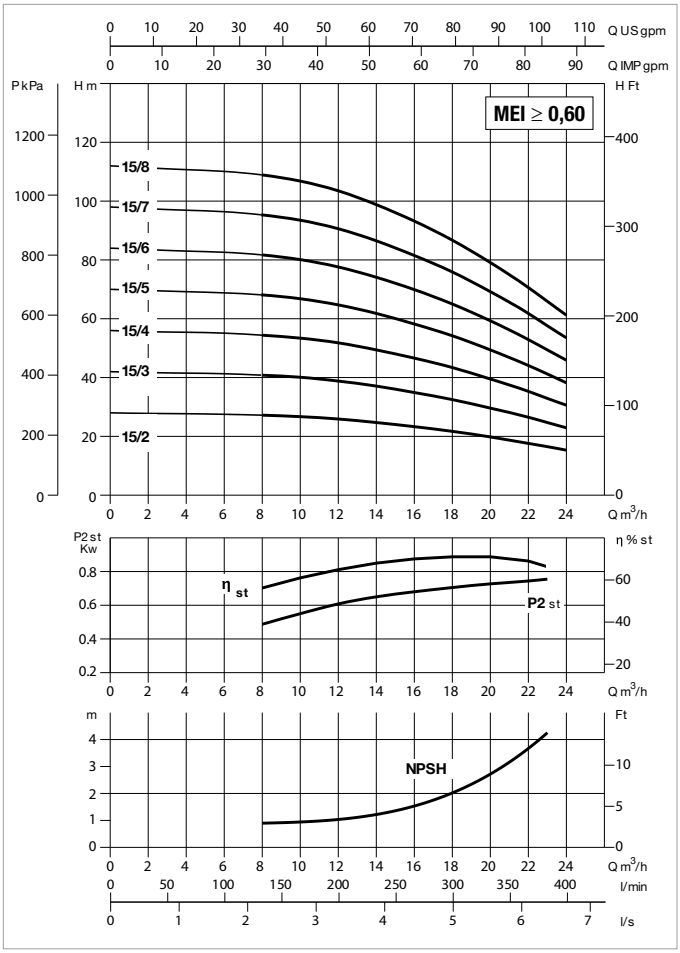

Vedi riferimenti efficienza idraulica a pag. 241

Le curve di prestazione sono basate su valori di viscosità cinematica = 1 mm²/s e densità pari a 1000 kg/m³. Tolleranza delle curve secondo ISO9906.

MODELLO	ALIMENTAZIONE 50 Hz	P2 NOMINALE		In A	r.p.m.
		kW	HP		
NKVE 15/2 M MCE15/P	1 x 230 V ~	2,2	3	14,49	2919
NKVE 15/3 T MCE30/P	3 x 400 V ~	3,0	4	6,06	2922
NKVE 15/4 T MCE30/P	3 x 400 V ~	4,0	6	7,95	2938
NKVE 15/5 T MCE55/P	3 x 400 V ~	4,0	6	9,77	2915
NKVE 15/6 T MCE55/P	3 x 400 V ~	5,5	8	10,97	2932
NKVE 15/7 T MCE55/P	3 x 400 V ~	5,5	8	12,84	2912
NKVE 15/8 T MCE55/P	3 x 400 V ~	7,5	10	14,74	2922

MODELLO	A1	B1	B2	G1	G2	ØI	C	D	D/2	H	H1	H2	H3	DNA=DNM (DN40)					DIM. IMBALLO			VOL. m³	PESO Kg
														X	Y1	Y2	Z	N	L/A	L/B	H		
NKVE 15/2 M MCE15/P	262	201	274	130	215	13,5	160	300	150	717,9	90	422,9	917,9	165	125	-	67	18	960	400	370	0,142	59,1
NKVE 15/3 T MCE30/P	352	201	274	130	215	13,5	180	300	150	814,4	90	489,4	1014,4	165	125	-	67	18	1150	500	400	0,230	72,5
NKVE 15/4 T MCE30/P	352	201	274	130	215	13,5	190	300	150	878,9	90	538,9	1078,9	165	125	-	67	18	1150	500	400	0,230	82,7
NKVE 15/5 T MCE55/P	352	201	274	130	215	13,5	190	300	150	928,4	90	588,4	1128,4	165	125	-	67	18	1360	500	530	0,360	84,0
NKVE 15/6 T MCE55/P	352	201	274	130	215	13,5	210	300	150	1107,3	90	717,3	1307,3	165	125	-	67	18	1360	500	530	0,360	112,2
NKVE 15/7 T MCE55/P	352	201	274	130	215	13,5	210	300	150	1156,8	90	766,8	1356,8	165	125	-	67	18	1650	500	580	0,479	113,4
NKVE 15/8 T MCE55/P	352	201	274	130	215	13,5	210	300	150	1206,3	90	816,3	1456,3	165	125	-	67	18	1650	500	580	0,479	125,7

DAB PUMPS si riserva il diritto di apportare modifiche senza obbligo di preavviso

NKVE 15 - POMPE CENTRIFUGHE PLURISTADIO AD ASSE VERTICALE CON INVERTER MCE/P PER IMPIANTI DI PRESSURIZZAZIONE

Campo di temperatura del liquido: da - 15°C a +80°C - **Massima temperatura ambiente:** +40° C - **Max portata:** 24 m³/h

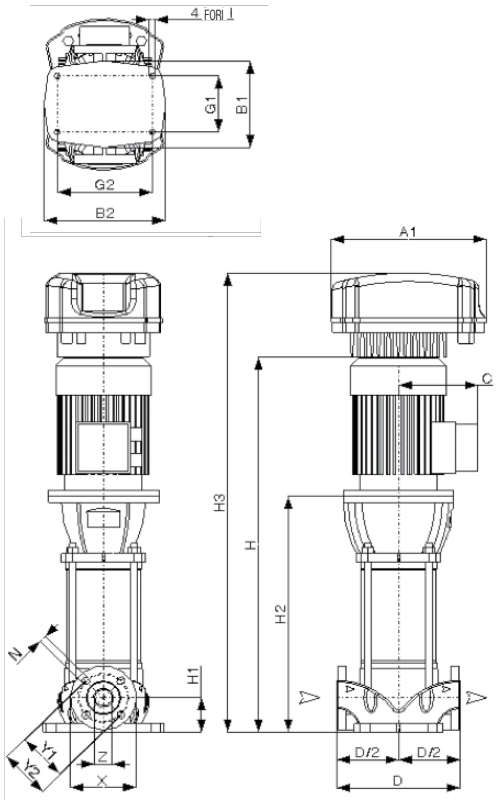

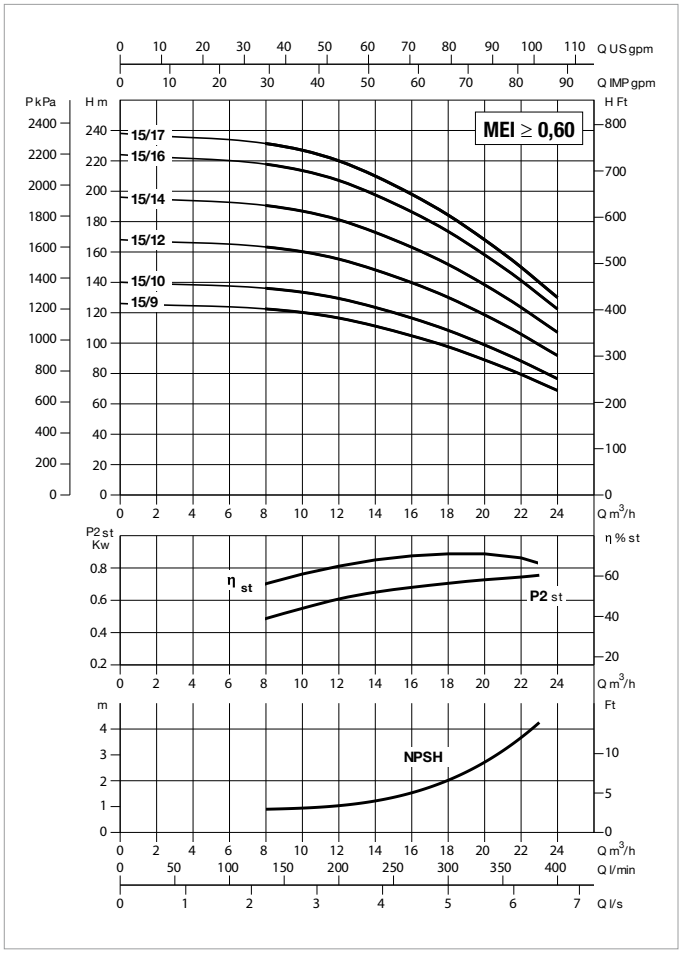

Vedi riferimenti efficienza idraulica a pag. 241

Le curve di prestazione sono basate su valori di viscosità cinematica = 1 mm²/s e densità pari a 1000 kg/m³. Tolleranza delle curve secondo ISO9906.

MODELLO	ALIMENTAZIONE 50 Hz	P2 NOMINALE		In A	r.p.m.
		kW	HP		
NKVE 15/9 T MCE55/P	3 x 400 V ~	7,5	10	16,30	2910
NKVE 15/10 T MCE110/P	3 x 400 V ~	11,0	15	18,82	2952
NKVE 15/12 T MCE110/P	3 x 400 V ~	11,0	15	21,94	2941
NKVE 15/14 T MCE110/P	3 x 400 V ~	11,0	15	25,04	2931
NKVE 15/16 T MCE110/P	3 x 400 V ~	15,0	20	29,13	2953
NKVE 15/17 T MCE150/P	3 x 400 V ~	15,0	20	30,54	2949

MODELLO	A1	B1	B2	G1	G2	ØI	C	D	D/2	H	H1	H2	H3	DNA=DNM (DN40)					DIM. IMBALLO			VOL. m³	PESO Kg
														X	Y1	Y2	Z	N	L/A	L/B	H		
NKVE 15/9 T MCE55/P	352	201	274	130	215	13,5	210	300	150	1255,8	90	865,8	1505,8	165	125	-	67	18	1650	500	580	0,479	127,0
NKVE 15/10 T MCE110/P	425	201	341	130	215	13,5	248	300	150	1449,5	90	944,5	1699,5	165	125	-	67	18	1850	500	580	0,537	183,2
NKVE 15/12 T MCE110/P	425	201	341	130	215	13,5	248	300	150	1548,5	90	1043,5	1798,5	165	125	-	67	18	1850	500	580	0,537	185,7
NKVE 15/14 T MCE110/P	425	201	341	130	215	13,5	248	300	150	1647,5	90	1142,5	1897,5	165	125	-	67	18	2050	500	580	0,595	188,2
NKVE 15/16 T MCE110/P	425	201	341	130	215	13,5	248	300	150	1746,5	90	1241,5	1996,5	165	125	-	67	18	2050	500	580	0,595	198,7
NKVE 15/17 T MCE150/P	425	201	341	130	215	13,5	248	300	150	1796	90	1291	2046	165	125	-	67	18	2050	500	580	0,595	199,9

DAB PUMPS si riserva il diritto di apportare modifiche senza obbligo di preavviso

NKVE 20 - POMPE CENTRIFUGHE PLURISTADIO AD ASSE VERTICALE CON INVERTER MCE/P PER IMPIANTI DI PRESSURIZZAZIONE

Campo di temperatura del liquido: da - 15°C a +80°C - Massima temperatura ambiente: +40° C - Max portata: 29 m³/h

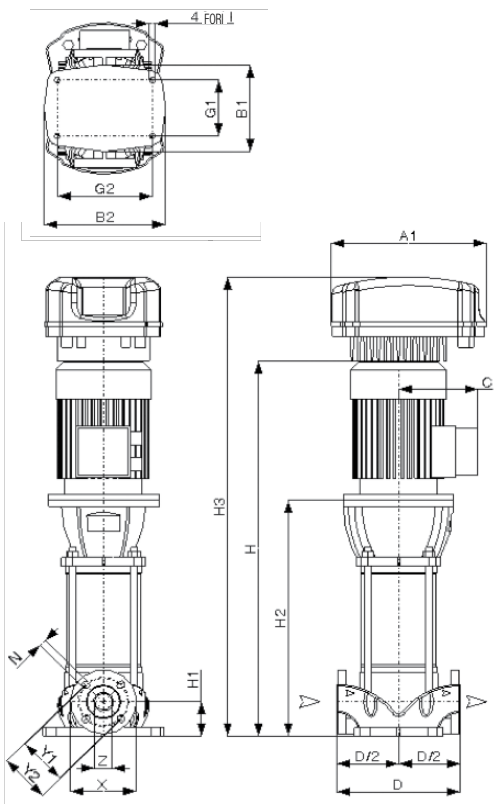

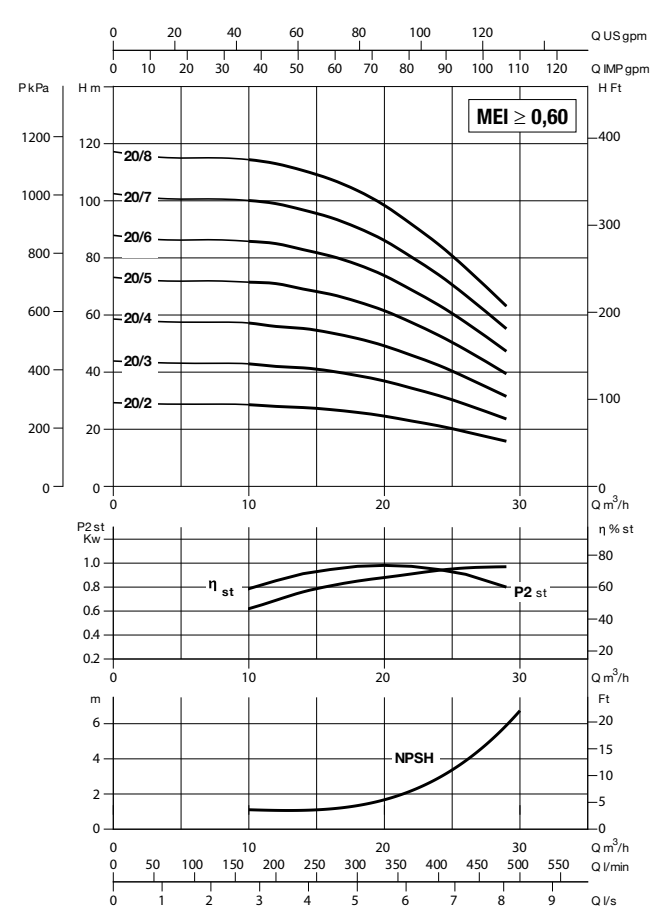

Vedi riferimenti efficienza idraulica a pag. 241

Le curve di prestazione sono basate su valori di viscosità cinematica = 1 mm²/s e densità pari a 1000 kg/m³. Tolleranza delle curve secondo ISO9906.

MODELLO	ALIMENTAZIONE 50 Hz	P2 NOMINALE		In A	r.p.m.
		kW	HP		
NKVE 20/2 M MCE15/P	1 x 230 V ~	2,2	3	17,58	2889
NKVE 20/3 T MCE30/P	3 x 400 V ~	4,0	6	7,81	2940
NKVE 20/4 T MCE55/P	3 x 400 V ~	5,5	8	10,26	2939
NKVE 20/5 T MCE55/P	3 x 400 V ~	5,5	8	11,68	2924
NKVE 20/6 T MCE55/P	3 x 400 V ~	7,5	10	14,38	2925
NKVE 20/7 T MCE55/P	3 x 400 V ~	7,5	10	16,07	2911
NKVE 20/8 T MCE110/P	3 x 400 V ~	11,0	15	19,13	2951

MODELLO	A1	B1	B2	G1	G2	ØI	C	D	D/2	H	H1	H2	H3	DNA=DNM (DN40)					DIMENSIONI IMBALLO			VOL. m³	PESO Kg
														X	Y1	Y2	Z	N	L/A	L/B	H		
NKVE 20/2 M MCE15/P	262	201	274	130	215	13,5	160	300	150	717,9	90	422,9	917,9	165	125	-	67	18	960	400	370	0,142	49,4
NKVE 20/3 T MCE30/P	352	201	274	130	215	13,5	190	300	150	829,4	90	489,4	1029,4	165	125	-	67	18	1150	500	400	0,230	67,8
NKVE 20/4 T MCE55/P	352	201	274	130	215	13,5	210	300	150	1008,3	90	618,3	1208,3	165	125	-	67	18	1360	500	530	0,360	81,8
NKVE 20/5 T MCE55/P	352	201	274	130	215	13,5	210	300	150	1057,8	90	667,8	1257,8	165	125	-	67	18	1360	500	530	0,360	83,8
NKVE 20/6 T MCE55/P	352	201	274	130	215	13,5	210	300	150	1107,3	90	717,3	1357,3	165	125	-	67	18	1650	500	580	0,479	95,9
NKVE 20/7 T MCE55/P	352	201	274	130	215	13,5	210	300	150	1156,8	90	766,8	1406,8	165	125	-	67	18	1650	500	580	0,479	96,9
NKVE 20/8 T MCE110/P	425	201	341	130	215	13,5	248	300	150	1350,5	90	845,5	1600,5	165	125	-	67	18	1650	500	580	0,479	128,9

NKVE 20 - POMPE CENTRIFUGHE PLURISTADIO AD ASSE VERTICALE CON INVERTER MCE/P PER IMPIANTI DI PRESSURIZZAZIONE

Campo di temperatura del liquido: da - 15°C a +80°C - **Massima temperatura ambiente:** +40° C - **Max portata:** 29 m³/h

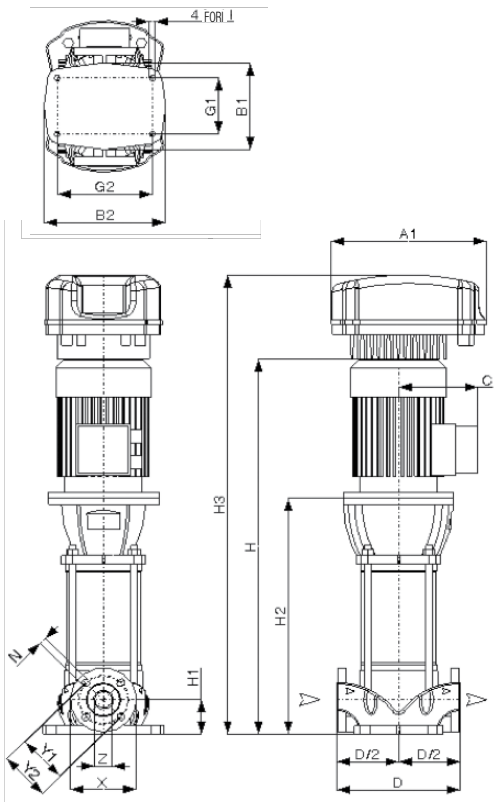

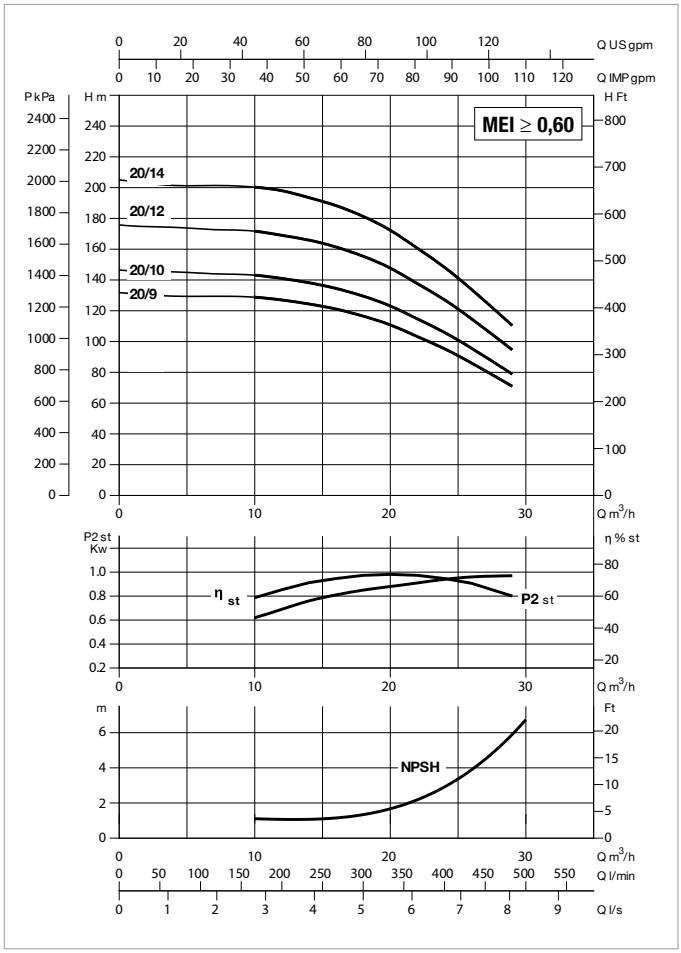

Vedi riferimenti efficienza idraulica a pag. 241

Le curve di prestazione sono basate su valori di viscosità cinematica = 1 mm²/s e densità pari a 1000 kg/m³. Tolleranza delle curve secondo ISO9906.

MODELLO	ALIMENTAZIONE 50 Hz	P2 NOMINALE		In A	r.p.m.
		kW	HP		
NKVE 20/9 T MCE110/P	3 x 400 V ~	11,0	15	20,74	2945
NKVE 20/10 T MCE110/P	3 x 400 V ~	11,0	15	23,26	2937
NKVE 20/12 T MCE110/P	3 x 400 V ~	15,0	20	27,87	2956
NKVE 20/14 T MCE150/P	3 x 400 V ~	15,0	20	31,97	2945

MODELLO	A1	B1	B2	G1	G2	ØI	C	D	D/2	H	H1	H2	H3	DNA=DNM (DN40)					DIMENSIONI IMBALLO			VOL. m³	PESO Kg
														X	Y1	Y2	Z	N	L/A	L/B	H		
NKVE 20/9 T MCE110/P	425	201	341	130	215	13,5	248	300	150	1400	90	895	1650	165	125	-	67	18	1850	500	580	0,537	129,9
NKVE 20/10 T MCE110/P	425	201	341	130	215	13,5	248	300	150	1449,5	90	944,5	1699,5	165	125	-	67	18	1850	500	580	0,537	140,9
NKVE 20/12 T MCE110/P	425	201	341	130	215	13,5	248	300	150	1548,5	90	1043,5	1798,5	165	125	-	67	18	1850	500	580	0,537	153,9
NKVE 20/14 T MCE150/P	425	201	341	130	215	13,5	248	300	150	1647,5	90	1142,5	1897,5	165	125	-	67	18	2050	500	580	0,595	155,9

NKVE 32 - POMPE CENTRIFUGHE PLURISTADIO AD ASSE VERTICALE CON INVERTER MCE/P PER IMPIANTI DI PRESSURIZZAZIONE

Campo di temperatura del liquido: da - 15°C a +80°C - **Massima temperatura ambiente:** +40° C - **Max portata:** 46 m³/h

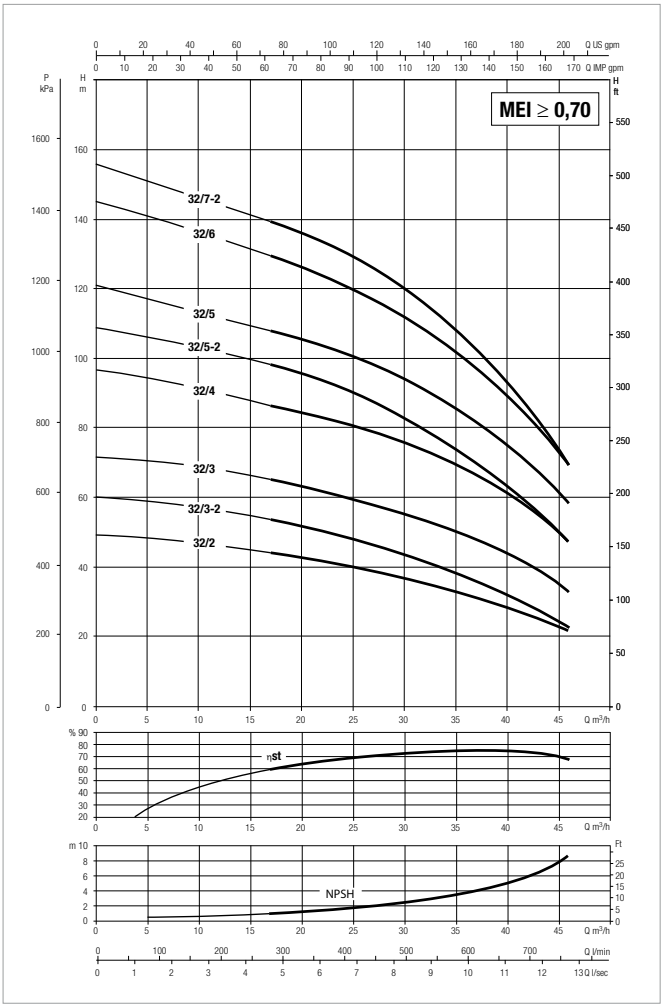

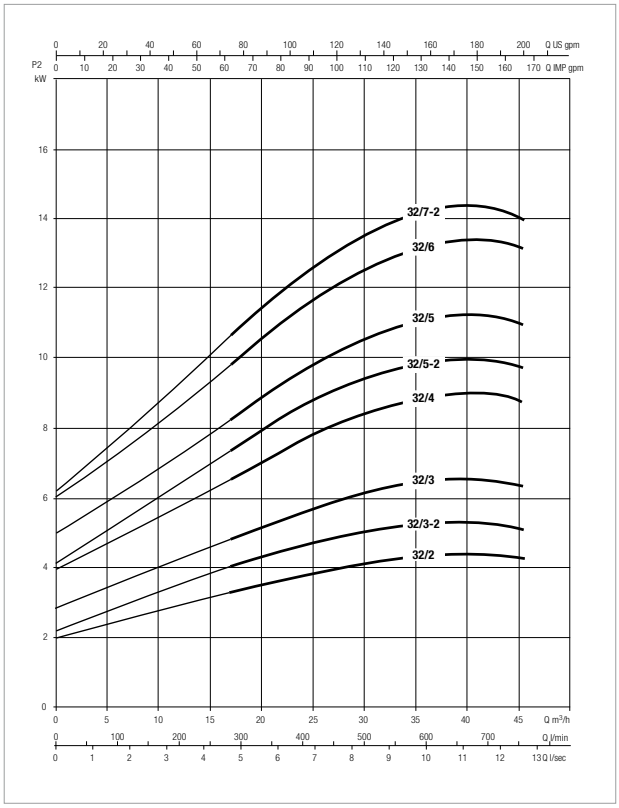

Vedi riferimenti efficienza idraulica a pag. 241

Le curve di prestazione sono basate su valori di viscosità cinematica = 1 mm²/s e densità pari a 1000 kg/m³. Tolleranza delle curve secondo ISO9906.

MODELLO	ALIMENTAZIONE 50 Hz	P2 NOMINALE		In A	r.p.m.
		kW	HP		
NKVE 32/2 T MCE 55/P	3 x 400 V ~	5,5	7,5	13,1	2889
NKVE 32/3-2 T MCE 55/P	3 x 400 V ~	5,5	7,5	13,1	2940
NKVE 32/3 T MCE 110/P	3 x 400 V ~	7,5	10	17,6	2939
NKVE 32/4 T MCE 110/P	3 x 400 V ~	11	15	25,5	2924
NKVE 32/5-2 T MCE 110/P	3 x 400 V ~	11	15	25,5	2925
NKVE 32/5 T MCE 150/P	3 x 400 V ~	15	20	34	2911
NKVE 32/6 T MCE 150/P	3 x 400 V ~	15	20	34	2951
NKVE 32/7-2 T MCE 150/P	3 x 400 V ~	15	20	34	2945

DAB PUMPS si riserva il diritto di apportare modifiche senza obbligo di preavviso

NKVE 32 - POMPE CENTRIFUGHE PLURISTADIO AD ASSE VERTICALE CON INVERTER MCE/P PER IMPIANTI DI PRESSURIZZAZIONE

Campo di temperatura del liquido: da - 15°C a +80°C - **Massima temperatura ambiente:** +40° C - **Max portata:** 46 m^3/h

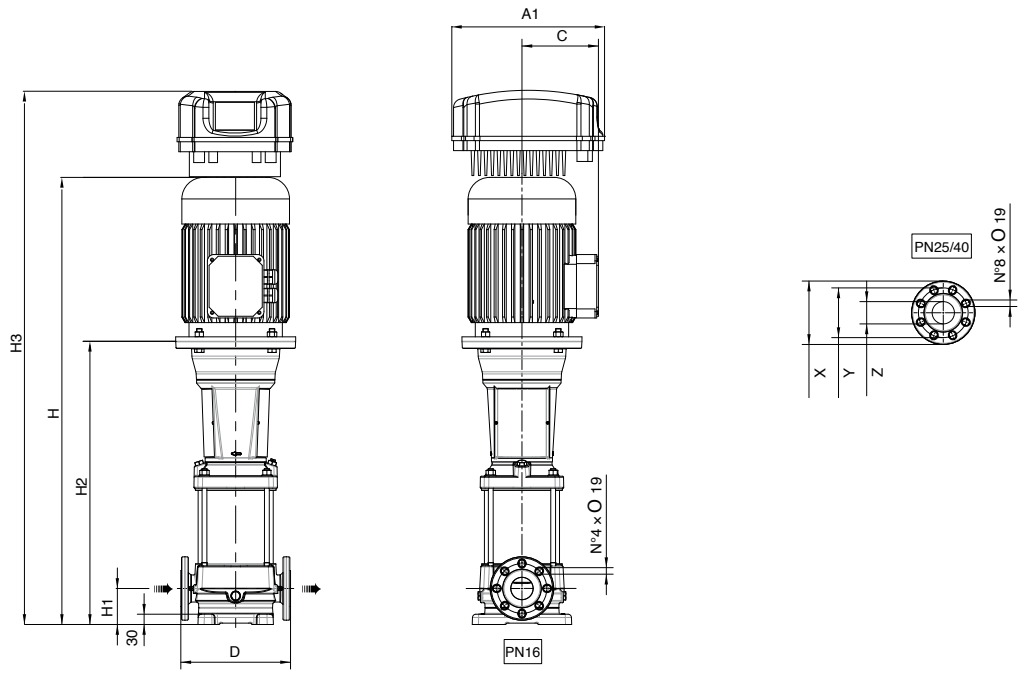

MODELLO	N° STADI	A1	C	D	H	H1	H2	H3	DNA = DNM (DN 65)			DIMENSIONI IMBALLO			VOL. m^3	PESO Kg
									X	Y	Z	L/A	L/B	H		
NKVE 32/2 T MCE 55/P	2	352	161	320	1115	105	724	1311	185	145	65	1820	500	630	0,58	148
NKVE 32/3-2 T MCE 55/P	3	352	161	320	1196	105	806	1392	185	145	65	1820	500	630	0,58	152
NKVE 32/3 T MCE 110/P	3	425	161	320	1196	105	806	1440	185	145	65	1820	500	630	0,58	163
NKVE 32/4 T MCE 110/P	4	425	198	320	1413	105	908	1657	185	145	65	1820	500	630	0,58	218
NKVE 32/5-2 T MCE 110/P	5	425	198	320	1495	105	990	1739	185	145	65	1820	500	630	0,58	222
NKVE 32/5 T MCE 150/P	5	425	198	320	1495	105	990	1739	185	145	65	1820	500	630	0,58	236
NKVE 32/6 T MCE 150/P	6	425	198	320	1577	105	1072	1821	185	145	65	2520	500	750	0,95	240
NKVE 32/7-2 T MCE 150/P	7	425	198	320	1659	105	1154	1903	185	145	65	2520	500	750	0,95	244

DAB PUMPS si riserva il diritto di apportare modifiche senza obbligo di preavviso

NKVE 45 - POMPE CENTRIFUGHE PLURISTADIO AD ASSE VERTICALE CON INVERTER MCE/P PER IMPIANTI DI PRESSURIZZAZIONE

Campo di temperatura del liquido: da - 15°C a +80°C - **Massima temperatura ambiente:** +40° C - **Max portata:** 70 m³/h

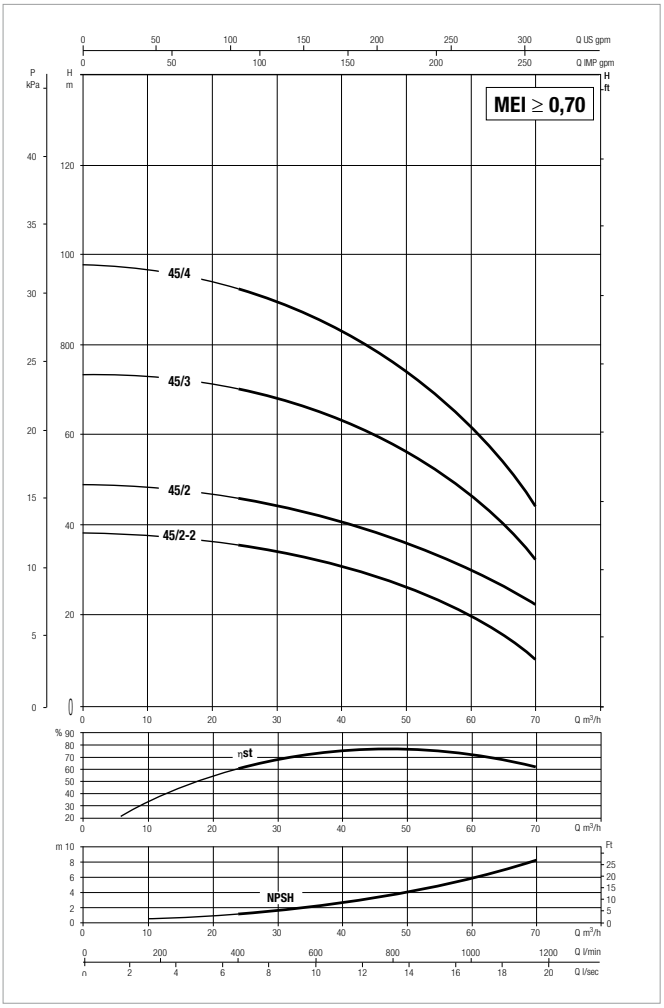

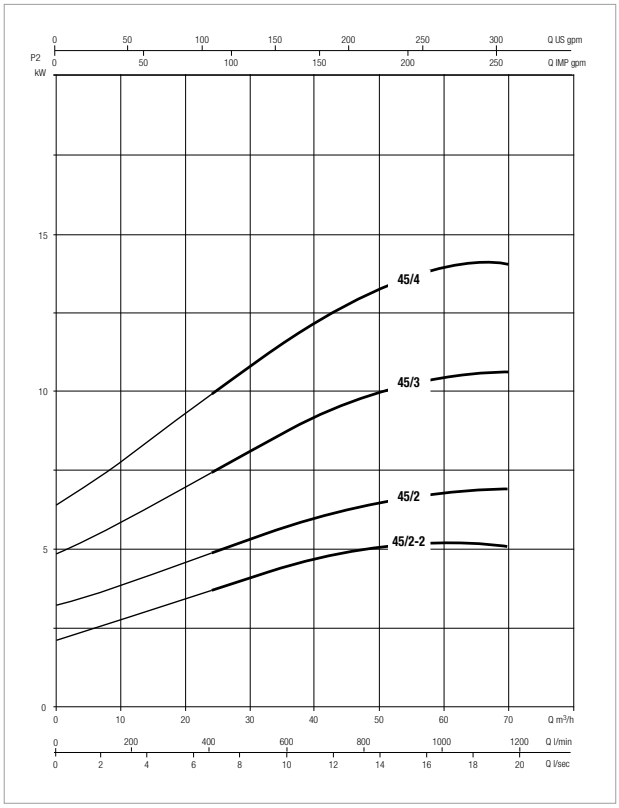

Vedi riferimenti efficienza idraulica a pag. 241

Le curve di prestazione sono basate su valori di viscosità cinematica = 1 mm²/s e densità pari a 1000 kg/m³. Tolleranza delle curve secondo ISO9906.

MODELLO	ALIMENTAZIONE 50 Hz	P2 NOMINALE		In A	r.p.m.
		kW	HP		
NKVE 45/2-2 T MCE 55/P	3 x 400 V ~	5,5	7,5	13,1	2980
NKVE 45/2 T MCE 110/P	3 x 400 V ~	7,5	10	17,6	2980
NKVE 45/3 T MCE 110/P	3 x 400 V ~	11	15	25,5	2980
NKVE 45/4 T MCE 150/P	3 x 400 V ~	15	20	34	2980

DAB PUMPS si riserva il diritto di apportare modifiche senza obbligo di preavviso

NKVE 45 - POMPE CENTRIFUGHE PLURISTADIO AD ASSE VERTICALE CON INVERTER MCE/P PER IMPIANTI DI PRESSURIZZAZIONE

Campo di temperatura del liquido: da - 15°C a +80°C - **Massima temperatura ambiente:** +40° C - **Max portata:** 70 m³/h

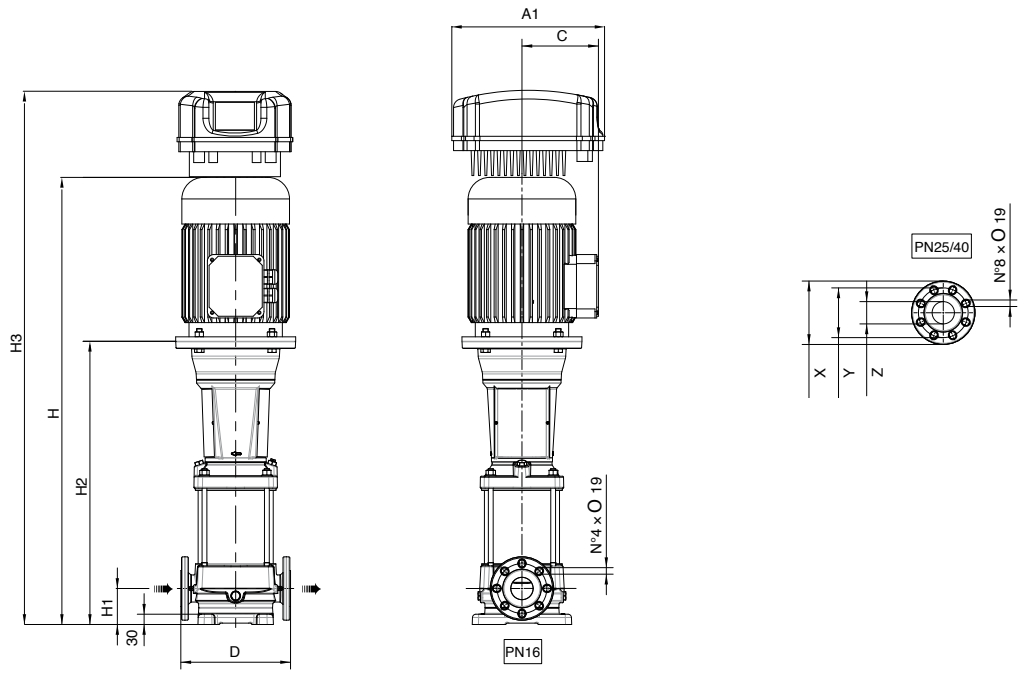

MODELLO	N° STADI	A1	C	D	H	H1	H2	H3	DNA = DNM (DN 65)			DIMENSIONI IMBALLO			VOL. m³	PESO Kg
									X	Y	Z	L/A	L/B	H		
NKVE 45/2-2 T MCE 55/P	2	352	161	365	1149	140	759	1345	200	160	80	1820	500	630	0,58	154
NKVE 45/2 T MCE 110/P	2	425	161	365	1149	140	759	1393	200	160	80	1820	500	630	0,58	165
NKVE 45/3 T MCE 110/P	3	425	198	365	1366	140	861	1610	200	160	80	1820	500	630	0,58	220
NKVE 45/4 T MCE 150/P	4	425	198	365	1448	140	943	1692	200	160	80	1820	500	630	0,58	238

DAB PUMPS si riserva il diritto di apportare modifiche senza obbligo di preavviso

NKVE 65 - POMPE CENTRIFUGHE PLURISTADIO AD ASSE VERTICALE CON INVERTER MCE/P PER IMPIANTI DI PRESSURIZZAZIONE

Campo di temperatura del liquido: da - 15°C a +80°C - Massima temperatura ambiente: +40° C - Max portata: 88 m³/h

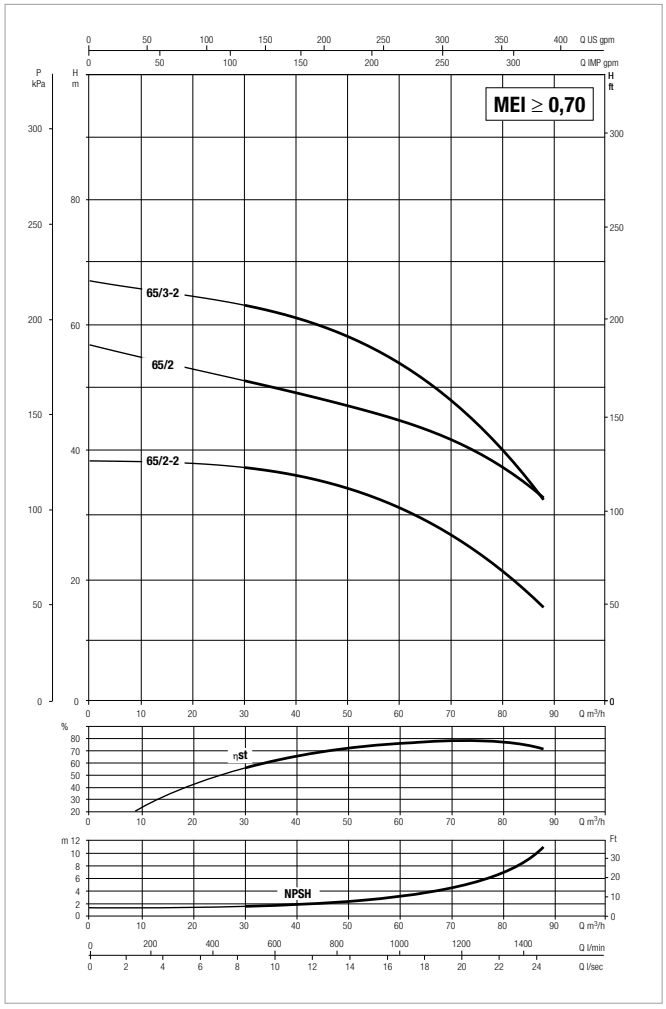

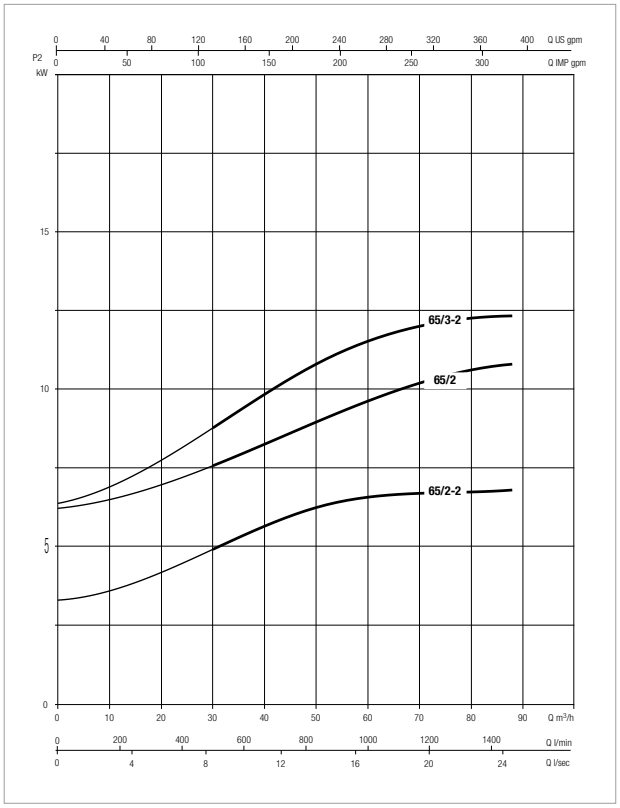

Vedi riferimenti efficienza idraulica a pag. 241

Le curve di prestazione sono basate su valori di viscosità cinematica = 1 mm²/s e densità pari a 1000 kg/m³. Tolleranza delle curve secondo ISO9906.

MODELLO	ALIMENTAZIONE 50 Hz	P2 NOMINALE		In A	r.p.m.
		kW	HP		
NKVE 65/2-2 T MCE 110/P	3 x 400 V ~	7,5	10	17,6	2900
NKVE 65/2 T MCE 110/P	3 x 400 V ~	11	15	25,5	2930
NKVE 65/3-2 T MCE 150/P	3 x 400 V ~	15	20	34	2940

DAB PUMPS si riserva il diritto di apportare modifiche senza obbligo di preavviso

NKVE 65 - POMPE CENTRIFUGHE PLURISTADIO AD ASSE VERTICALE CON INVERTER MCE/P PER IMPIANTI DI PRESSURIZZAZIONE

Campo di temperatura del liquido: da - 15°C a +80°C - **Massima temperatura ambiente:** +40° C - **Max portata:** 88 m^3/h

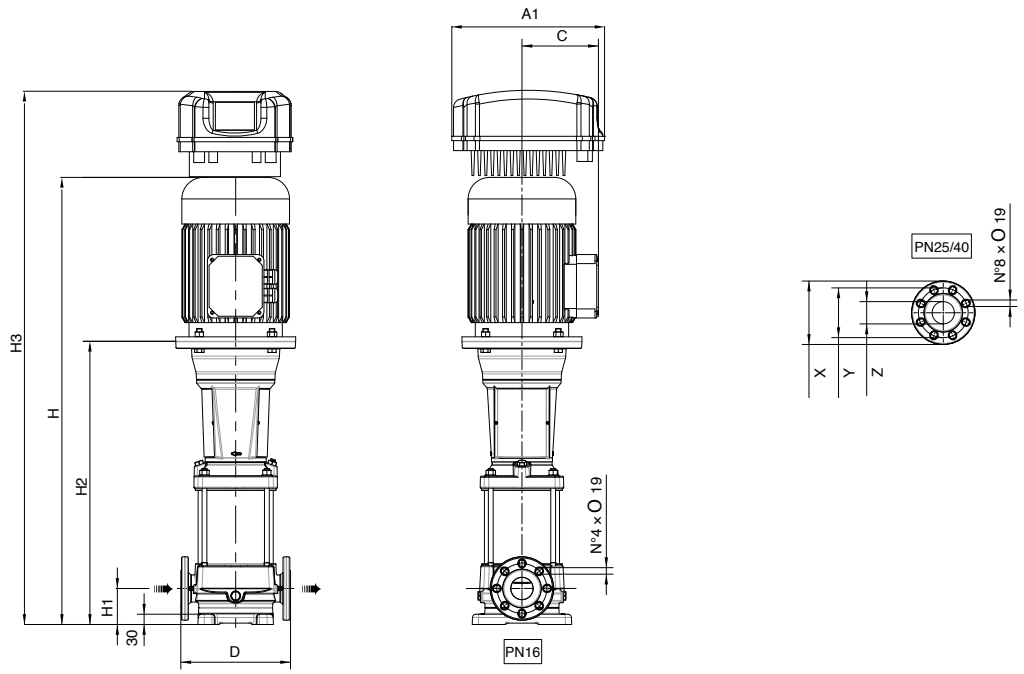

MODELLO	N° STADI	A1	C	D	H	H1	H2	H3	DNA = DNM (DN 100)			DIMENSIONI IMBALLO			VOL. m^3	PESO Kg
									X	Y	Z	L/A	L/B	H		
NKVE 65/2-2 T MCE 110/P	2	425	161	365	1266,2	140	829,2	1484,2	230	180	100	1820	500	630	0,58	169,5
NKVE 65/2 T MCE 110/P	2	425	198	365	1354,2	140	849,2	1619,2	230	180	100	1820	500	630	0,58	220,5
NKVE 65/3-2 T MCE 150/P	3	425	198	365	1446,3	140	941,3	1711,3	230	180	100	1820	500	630	0,58	239

DAB PUMPS si riserva il diritto di apportare modifiche senza obbligo di preavviso

NKVE 95 - POMPE CENTRIFUGHE PLURISTADIO AD ASSE VERTICALE CON INVERTER MCE/P PER IMPIANTI DI PRESSURIZZAZIONE

Campo di temperatura del liquido: da - 15°C a +80°C - **Massima temperatura ambiente:** +40° C - **Max portata:** 118 m³/h

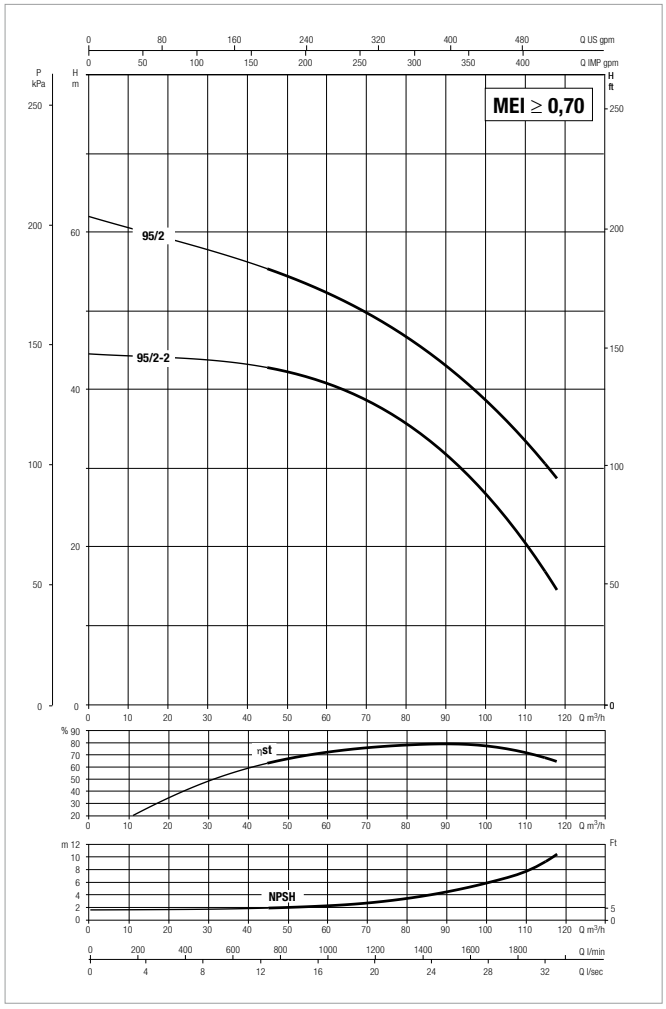

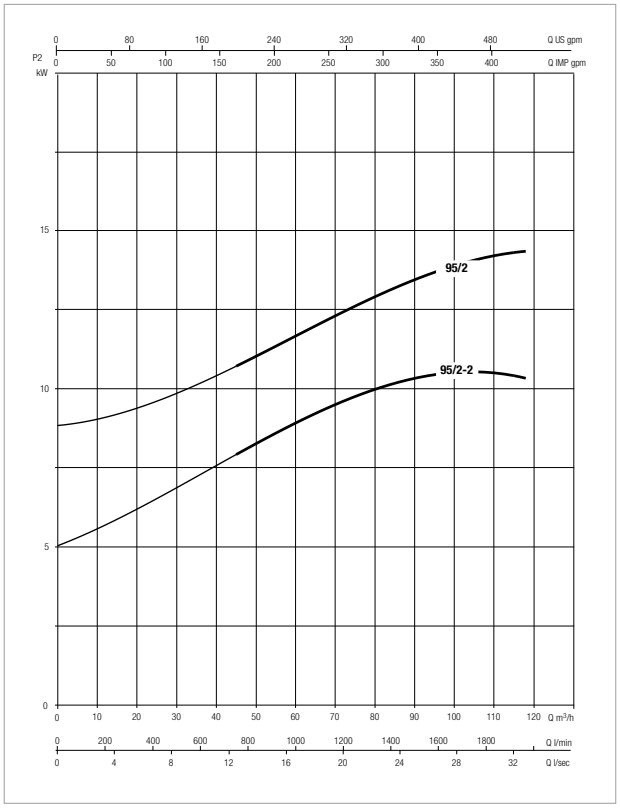

Vedi riferimenti efficienza idraulica a pag. 241

Le curve di prestazione sono basate su valori di viscosità cinematica = 1 mm²/s e densità pari a 1000 kg/m³. Tolleranza delle curve secondo ISO9906.

MODELLO	ALIMENTAZIONE 50 Hz	P2 NOMINALE		In A	r.p.m.
		kW	HP		
NKV 95/2-2 T	3 x 400 V ~	11	15	25,5	2930
NKV 95/2 T	3 x 400 V ~	15	20	34	2940

NKVE 95 - POMPE CENTRIFUGHE PLURISTADIO AD ASSE VERTICALE CON INVERTER MCE/P PER IMPIANTI DI PRESSURIZZAZIONE

Campo di temperatura del liquido: da - 15°C a +80°C - **Massima temperatura ambiente:** +40° C - **Max portata:** 118 m^3/h

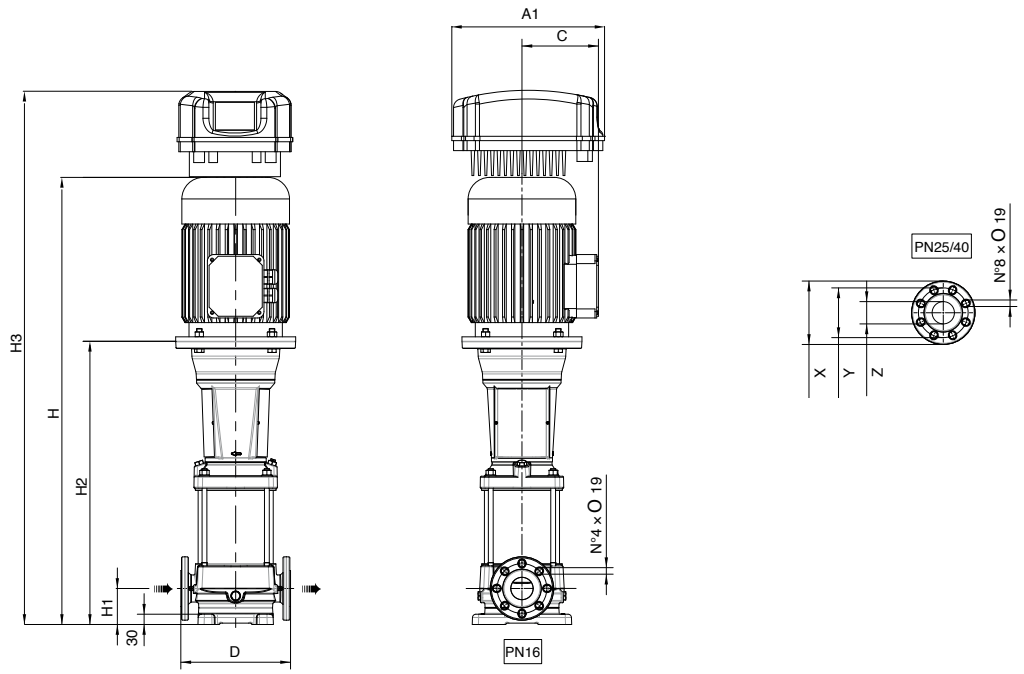

MODELLO	N° STADI	A1	C	D	H	H1	H2	H3	DNA = DNM (DN 100)			DIMENSIONI IMBALLO			VOL. m^3	PESO Kg
									X	Y	Z	L/A	L/B	H		
NKV 95/2-2 T	2	425	198	380	1354,2	140	849,2	1619,2	230	180	100	1820	500	630	0,58	221
NKV 95/2 T	3	425	198	380	1354,2	140	849,2	1619,2	230	180	100	1820	500	630	0,58	235

DAB PUMPS si riserva il diritto di apportare modifiche senza obbligo di preavviso

NOTE

EFFICIENZA IDRAULICA

REGOLAMENTO UE 547/2012 – MEI

INFORMAZIONI GENERALI

Con l'obiettivo di definire un valore-soglia di rendimento comparabile tra tutte le pompe per acqua presenti sul mercato, è stato definito l'indice MEI (Minimun Efficiency Index) che tiene conto della dimensione della pompa, della sua velocità specifica e della sua velocità di rotazione.
Il regolamento si applica a pompe centrifughe per il pompaggio di acque pulite comprese in queste categorie di prodotti:
- Pompe ad aspirazione assiale con supporto (ESOB)
- Pompe ad aspirazione assiale monoblocco orizzontale (ESCC)
- Pompe ad aspirazione assiale monoblocco in linea (ESCCI)
- Pompe verticale multistadio (MS-V)
- Pompe sommerse multistadio (MSS)

MEI rappresenta un indicatore adimensionale per il rendimento idraulico ed è una misura della qualità del dimensionamento della pompa rispetto al rendimento.
Più alto è il valore di MEI, migliore è il dimensionamento della pompa rispetto al rendimento e tanto più basso il consumo annuale di energia dovuto all'impiego della pompa. Il limite superiore dei valori del MEI è in linea teorica aperto e dipende solo da limiti fisici e tecnologici.

L'indice di efficenza minima (MEI) è basato sul diametro massimo della girante. Le pompe per acqua verticali multistadio devono essere sottoposte a prova in versione a 3 stadi.

Il valore di riferimento per le pompe per acqua più efficienti è MEI ≥ 0,70.

L'efficenza di una pompa con girante tornita è generalmente inferiore a quella di una pompa con diametro di girante piena. La tornitura della girante adegua la pompa a un punto di lavoro fisso, con un conseguente minore consumo di energia.

Il funzionamento della presente pompa per acqua con punti di funzionamento varialbili può essere più efficente ed economico se controllato, ad esempio, tramite un motore a velocità variabile che adegua il funzionamento della pompa al sistema.

Le informazioni sull'efficenza di riferimento sono disponibili all'indirizzo: **www.dabpumps.com** oppure contattare la nostra rete vendita.

I grafici dell'efficenza per MEI=0,7 e MEI=0,4 per le diverse tipologie di pompe sono disponibili al sito: **www.europump.org/efficiencycharts**

MODELLO POMPA	GIRANTE	MEI
KE 55/200 T	Piena	≥ 0,70
KE 36/200 T	Tornita	
KE 40/200 T	Tornita	
KE 50/400 T	Piena	≥ 0,50
KE 40/400 T	Tornita	
KE 50/800 T	Piena	≥ 0,60
KE 30/800 T	Tornita	
KE 40/800 T	Tornita	
KE 35/1200 T	Piena	≥ 0,60
KE 25/1200 T	Tornita	

EFFICIENZA IDRAULICA

REGOLAMENTO UE 547/2012 – MEI

MODELLO POMPA	GIRANTE	MEI
NKM-GE 32-125.1/140 T 0,25	Piena	≥ 0,40
NKP-GE 32-125.1/140 T 2,2	Piena	≥ 0,40
NKP-GE 32-125.1/115 T 1,1	Tornita	
NKP-GE 32-125.1/125 T 1,5	Tornita	
NKM-GE 32-160.1/169 T 0,37	Piena	≥ 0,40
NKP-GE 32-160.1/177	Piena	≥ 0,40
NKP-GE 32-160.1/155 T 2,2	Tornita	
NKP-GE 32-160.1/166 T 3	Tornita	
NKM-GE 32-200.1/200 T 0,55	Piena	≥ 0,40
NKP-GE 32-200.1/205 T 5,5	Piena	≥ 0,40
NKP-GE 32-200.1/188 T 4	Tornita	
NKM-GE 32-125/142 T 0,37	Piena	≥ 0,40
NKP-GE 32-125/142 T 3	Piena	≥ 0,40
NKP-GE 32-125/110 T 1,1	Tornita	
NKP-GE 32-125/120 T 1,5	Tornita	
NKP-GE 32-125/130 T 2,2	Tornita	
NKM-GE 32-160/169 T 0,55	Piena	≥ 0,40
NKP-GE 32-160/177 T 5,5	Piena	≥ 0,40
NKP-GE 32-160/151 T 3	Tornita	
NKP-GE 32-160/163 T 4	Tornita	
NKM-GE 32-200/219 T 1,1	Piena	≥ 0,60
NKP-GE 32-200/210 T 7,5	Piena	≥ 0,50
NKP-GE 32-200/190 T 5,5	Tornita	
NKM-GE 40-125/142 T 0,55	Piena	≥ 0,40
NKP-GE 40-125/139 1 A T 4	Piena	≥ 0,40
NKP-GE 40-125/107 7 A T 1,5	Tornita	
NKP-GE 40-125/120 5 A T 2,2	Tornita	
NKP-GE 40-125/130 3 A T 3	Tornita	
NKM-GE 40-160/166 T 0,75	Piena	≥ 0,40
NKP-GE 40-160/172 T 7,5	Piena	≥ 0,50
NKP-GE 40-160/158 T 5,5	Tornita	
NKM-GE 40-200/219 T 1,5	Piena	≥ 0,60
NKP-GE 40-200/210 T 11	Piena	≥ 0,40
NKM-GE 40-250/260 T 3	Piena	≥ 0,60
NKM-GE 40-250/245 T 2,2	Tornita	
NKP-GE 40-250/230 T 15	Tornita	≥ 0,50
NKM-GE 50-125/141 T 0,75	Piena	≥ 0,40

MODELLO POMPA	GIRANTE	MEI
NKP-GE 50-125/144 T 7,5	Piena	≥ 0,40
NKP-GE 50-125/115 T 3	Tornita	
NKP-GE 50-125/125 T 4	Tornita	
NKP-GE 50-125/135 T 5,5	Tornita	
NKM-GE 50-160/177 T 1,5	Piena	≥ 0,60
NKP-GE 50-160/169 T 11	Piena	≥ 0,40
NKP-GE 50-160/153 T 7,5	Tornita	
NKM-GE 50-200/219 T 3	Piena	≥ 0,60
NKP-GE 50-200/200 T 15	Tornita	≥ 0,50
NKM-GE 50-250/263 T 4	Piena	≥ 0,60
NKM-GE 65-125/144 T 1,1	Piena	≥ 0,40
NKP-GE 65-125/137 T 7,5	Piena	≥ 0,40
NKP-GE 65-125/127 T 5,5	Tornita	
NKM-GE 65-160/177 T 2,2	Piena	≥ 0,60
NKM-GE 65-160/153 T 1,1	Tornita	
NKP-GE 65-160/173 T 15	Piena	≥ 0,50
NKP-GE 65-160/157 T 11	Tornita	
NKM-GE 65-200/210 T 3	Tornita	≥ 0,60
NKP-GE 65-200/219 T 30	Piena	≥ 0,70
NKM-GE 65-250/263 T 5,5	Piena	≥ 0,50
NKM-GE 65-315/309 T 11	Piena	≥ 0,40
NKM-GE 65-315/279 T 7,5	Tornita	
NKM-GE 80-160/177 T 3	Piena	≥ 0,40
NKM-GE 80-160/163 T 2,2	Tornita	
NKP-GE 80-160/147-127 T 11	Tornita	≥ 0,40
NKP-GE 80-160/153 T 15	Tornita	
NKM-GE 80-200/222 T 5,5	Piena	≥ 0,40
NKM-GE 80-250/270 T 11	Piena	≥ 0,40
NKM-GE 80-250/240 T 7,5	Tornita	
NKM-GE 80-315/305 T 15	Tornita	≥ 0,50
NKM-GE 100-200/214 T 7,5	Piena	≥ 0,40
NKM-GE 100-200/200 T 5,5	Tornita	
NKM-GE 100-250/270 T 15	Piena	≥ 0,40
NKM-GE 100-250/250 T 11	Tornita	
NKM-GE 125-250/243 T 15	Tornita	≥ 0,40
NKM-GE 150-200/218 T 11	–	non applicabile

DAB PUMPS si riserva il diritto di apportare modifiche senza obbligo di preavviso

EFFICIENZA IDRAULICA

REGOLAMENTO UE 547/2012 – MEI

MODELLO POMPA	GIRANTE	MEI
KDNE 32-125.1/140 4P	Piena	≥ 0,40
KDNE 32-125.1/140 2P	Piena	≥ 0,40
KDNE 32-125.1/110 2P	Tornita	
KDNE 32-125.1/130 2P	Tornita	
KDNE 32-160.1/177 4P	Piena	≥ 0,40
KDNE 32-160.1/177 2P	Piena	≥ 0,40
KDNE 32-160.1/137 2P	Tornita	
KDNE 32-160.1/145 2P	Tornita	
KDNE 32-160.1/153 2P	Tornita	
KDNE 32-200.1/207 4P	Piena	≥ 0,50
KDNE 32-200.1/207 2P	Piena	≥ 0,40
KDNE 32-200.1/170 2P	Tornita	
KDNE 32-200.1/190 2P	Tornita	
KDNE 32-125/142 4P	Piena	≥ 0,50
KDNE 32-125/142 2P	Piena	≥ 0,40
KDNE 32-125/125 2P	Tornita	
KDNE 32-125/130 2P	Tornita	
KDNE 32-160/177 4P	Piena	≥ 0,40
KDNE 32-160/177 2P	Piena	≥ 0,40
KDNE 32-160/145 2P	Tornita	
KDNE 32-160/161 2P	Tornita	
KDNE 32-200/219 4P	Piena	≥ 0,60
KDNE 32-200/200 4P	Tornita	
KDNE 32-200/219 2P	Piena	≥ 0,60
KDNE 32-200/180 2P	Tornita	
KDNE 32-200/200 2P	Tornita	
KDNE 32-200/210 2P	Tornita	
KDNE 40-125/142 4P	Piena	≥ 0,40
KDNE 40-125/142 2P	Piena	≥ 0,40
KDNE 40-125/120 2P	Tornita	
KDNE 40-160/177 4P	Piena	≥ 0,40
KDNE 40-160/161 4P	Tornita	
KDNE 40-160/177 2P	Piena	≥ 0,50
KDNE 40-160/145 2P	Tornita	
KDNE 40-160/161 2P	Tornita	
KDNE 40-200/219 4P	Piena	≥ 0,60
KDNE 40-200/180 4P	Tornita	
KDNE 40-200/200 4P	Tornita	
KDNE 40-200/219 2P	Piena	≥ 0,50
KDNE 40-200/180 2P	Tornita	
KDNE 40-200/200 2P	Tornita	

MODELLO POMPA	GIRANTE	MEI
KDNE 40-250/260 4P	Piena	≥ 0,40
KDNE 40-250/230 4P	Tornita	
KDNE 40-250/240 4P	Tornita	
KDNE 40-250/250 4P	Tornita	
KDNE 40-250/220 2P	Tornita	≥ 0,40
KDNE 50-125/144 4P	Piena	≥ 0,40
KDNE 50-125/139 4P	Tornita	
KDNE 50-125/144 2P	Piena	≥ 0,40
KDNE 50-125/125 2P	Tornita	
KDNE 50-125/139 2P	Tornita	
KDNE 50-160/177 4P	Piena	≥ 0,60
KDNE 50-160/137 4P	Tornita	
KDNE 50-160/153 4P	Tornita	
KDNE 50-160/169 4P	Tornita	
KDNE 50-160/177 2P	Piena	≥ 0,50
KDNE 50-160/145 2P	Tornita	
KDNE 50-160/161 2P	Tornita	
KDNE 50-200/219 4P	Piena	≥ 0,60
KDNE 50-200/170 4P	Tornita	
KDNE 50-200/190 4P	Tornita	
KDNE 50-200/210 4P	Tornita	
KDNE 50-200/180 2P	Tornita	≥ 0,40
KDNE 50-200/190 2P	Tornita	
KDNE 50-250/263 4P	Piena	≥ 0,60
KDNE 50-250/220 4P	Tornita	
KDNE 65-125/144 4P	Piena	≥ 0,40
KDNE 65-125/130 4P	Tornita	
KDNE 65-125/144 2P	Piena	≥ 0,40
KDNE 65-125/120 2P	Tornita	
KDNE 65-125/130 2P	Tornita	
KDNE 65-160/177 4P	Piena	≥ 0,60
KDNE 65-160/137 4P	Tornita	
KDNE 65-160/153 4P	Tornita	
KDNE 65-160/169 4P	Tornita	

DAB PUMPS si riserva il diritto di apportare modifiche senza obbligo di preavviso

EFFICIENZA IDRAULICA

REGOLAMENTO UE 547/2012 – MEI

MODELLO POMPA	GIRANTE	MEI
KDNE 65-160/137 2P	Tornita	≥ 0,50
KDNE 65-160/153 2P	Tornita	
KDNE 65-160/169 2P	Tornita	
KDNE 65-200/219 4P	Piena	≥ 0,60
KDNE 65-200/180 4P	Tornita	
KDNE 65-200/190 4P	Tornita	
KDNE 65-200/170 2P	Tornita	≥ 0,60
KDNE 65-250/263 4P	Piena	≥ 0,50
KDNE 65-250/240 4P	Tornita	
KDNE 65-315/320 4P	Piena	≥ 0,50
KDNE 65-315/260 4P	Tornita	
KDNE 65-315/290 4P	Tornita	
KDNE 80-160/177 4P	Piena	≥ 0,50
KDNE 80-160/153 4P	Tornita	
KDNE 80-160/161 4P	Tornita	
KDNE 80-160/153-136 2P	Tornita	≥ 0,40
KDNE 80-200/222 4P	Piena	≥ 0,50
KDNE 80-200/170 4P	Tornita	
KDNE 80-200/200 4P	Tornita	
KDNE 80-250/270 4P	Piena	≥ 0,40
KDNE 80-250/230 4P	Tornita	
KDNE 80-250/260 4P	Tornita	
KDNE 80-315/290 4P	Tornita	≥ 0,40
KDNE 100-200/219 4P	Piena	≥ 0,40
KDNE 100-200/180 4P	Tornita	
KDNE 100-200/200 4P	Tornita	
KDNE 100-250/240 4P	Tornita	≥ 0,40
KDNE 100-250/260 4P	Tornita	
KDNE 100-315/275 4P	Tornita	≥ 0,40
KDNE 125-250/230 4P	Tornita	≥ 0,40
KDNE 150-200/218-182 4P	Tornita	non applicabile
KDNE 150-200/224 4P	Tornita	

DAB PUMPS si riserva il diritto di apportare modifiche senza obbligo di preavviso

EFFICIENZA IDRAULICA

REGOLAMENTO UE 547/2012 – MEI

MODELLO POMPA	NUMERO STADI	MEI	η PL	η BEP	η OL
KVCE 35/30 M	4	≥ 0,40	35,95	38,50	37,99
KVCE 45/30 M	5		34,29	36,35	36,08
KVCE 50/30 M	6		29,03	30,86	30,56
KVCE 60/30 M	7		28,82	30,95	30,56
KVCE 70/30 M	8		35,16	37,89	37,32
KVCE 30/50 M	3	≥ 0,60	40,75	43,10	42,76
KVCE 40/50 M	4		40,73	43,34	42,91
KVCE 55/50 M	5		38,90	41,70	41,20
KVCE 65/50 M	6		37,53	39,21	38,75
KVCE 75/50 M	7		36,39	38,91	38,35
KVCE 30/80 M	4	≥ 0,40	44,06	46,30	45,84
KVCE 40/80 M	5		43,43	46,97	46,80
KVCE 45/80 M	6		41,91	43,96	43,57
KVCE 55/80 M	7		41,05	43,00	42,63
KVCE 35/120 M	3	≥ 0,50	49,31	51,00	50,76
KVCE 45/120 M	4		47,59	49,50	48,96
KVCE 60/120 T	5		47,81	49,44	48,97
KVCE 70/120 T	6		47,58	49,00	48,61
KVCE 85/120 T	7		49,23	50,84	50,20

MODELLO POMPA	NUMERO STADI	MEI	η PL	η BEP	η OL
KVE 3/10 M	10	≥ 0,40	47,83	52,40	51,69
KVE 3/12 M	12		49,22	53,67	52,94
KVE 3/15 M	15		46,57	50,40	49,75
KVE 3/18 T	18		48,11	41,91	51,17
KVE 6/7 M	7	≥ 0,40	50,28	54,00	53,47
KVE 6/9 M	9		50,52	55,10	54,34
KVE 6/11 M	11		49,10	52,67	52,16
KVE 6/15 T	15		51,09	55,20	54,44
KVE 10/4 M	4	≥ 0,40	53,89	55,88	55,60
KVE 10/5 M	5		54,72	57,27	56,81
KVE 10/6 M	6		57,77	60,20	59,48
KVE 10/8 T	8		57,41	60,77	60,59

DAB PUMPS si riserva il diritto di apportare modifiche senza obbligo di preavviso

EFFICIENZA IDRAULICA

REGOLAMENTO UE 547/2012 – MEI

MODELLO POMPA	NUMERO STADI	MEI	η PL	η BEP	η OL
NKVE 10/3	3	≥ 0,60	63,39	66,41	65,77
NKVE 10/2	2		64,88	67,70	67,39
NKVE 10/4	4		63,30	65,89	65,29
NKVE 10/5	5		65,48	69,58	68,81
NKVE 10/6	6		66,55	68,40	67,76
NKVE 10/7	7		66,11	68,52	67,86
NKVE 10/8	8		64,66	67,13	66,08
NKVE 10/9	9		66,77	68,94	68,26
NKVE 10/10	10		66,44	69,13	68,43
NKVE 10/12	12		65,97	68,88	67,71
NKVE 10/14	14		63,80	66,29	65,51
NKVE 10/16	16		62,88	65,32	64,69
NKVE 10/18	18		64,39	66,91	66,19
NKVE 10/20	20		64,45	66,82	66,19
NKVE 10/22	22		65,23	67,61	66,72

MODELLO POMPA	NUMERO STADI	MEI	η PL	η BEP	η OL
NKVE 15/3	3	≥ 0,60	68,74	72,03	71,26
NKVE 15/2	2		67,43	71,35	70,68
NKVE 15/4	4		70,15	72,54	71,91
NKVE 15/5	5		70,40	74,23	73,48
NKVE 15/6	6		70,19	73,29	72,46
NKVE 15/7	7		69,81	73,65	72,91
NKVE 15/8	8		68,06	71,49	70,86
NKVE 15/9	9		69,77	73,07	72,30
NKVE 15/10	10		66,95	70,35	69,67
NKVE 15/12	12		70,09	74,28	73,55
NKVE 15/14	14		69,44	72,75	72,00
NKVE 15/16	16		70,90	74,76	74,01
NKVE 15/17	17		70,55	74,26	73,35

DAB PUMPS si riserva il diritto di apportare modifiche senza obbligo di preavviso

EFFICIENZA IDRAULICA

REGOLAMENTO UE 547/2012 – MEI

MODELLO POMPA	NUMERO STADI	MEI	η PL	η BEP	η OL
NKVE 20/3	3	≥ 0,60	70,47	71,40	70,59
NKVE 20/2	2		67,45	73,36	72,50
NKVE 20/4	4		66,24	69,74	69,33
NKVE 20/5	5		72,31	74,50	73,90
NKVE 20/6	6		70,37	73,40	72,90
NKVE 20/7	7		70,13	74,04	73,38
NKVE 20/8	8		69,63	72,06	71,60
NKVE 20/9	9		71,68	74,41	73,68
NKVE 20/10	10		70,44	73,42	72,96
NKVE 20/12	12		71,47	74,11	73,45
NKVE 20/14	14		71,33	75,51	74,86

MODELLO POMPA	NUMERO STADI	MEI	η PL	η BEP	η OL
NKVE 32/3	3	≥ 0,70	70,08	74,12	73,16
NKVE 32/2	2		70,08	74,12	73,16
NKVE 32/3-2	3		67,38	71,10	70,20
NKVE 32/4	4		70,08	74,12	73,16
NKVE 32/5-2	5		68,40	72,20	71,44
NKVE 32/5	5		70,08	74,12	73,16
NKVE 32/6	6		70,08	74,12	73,16
NKVE 32/7-2	7		68,82	72,70	72,04

MODELLO POMPA	NUMERO STADI	MEI	η PL	η BEP	η OL
NKVE 45/3	3	≥ 0,70	73,47	76,37	75,25
NKVE 45/2-2	2		69,13	71,65	70,46
NKVE 45/2	2		73,47	76,37	75,25
NKVE 45/4	4		73,47	76,37	75,25

MODELLO POMPA	NUMERO STADI	MEI	η PL	η BEP	η OL
NKVE 65/2-2	2	≥ 0,70	70,92	77,97	77,08
NKVE 65/2	2		73,71	78,96	77,11
NKVE 65/3-2	3		72,27	77,22	76,17

MODELLO POMPA	NUMERO STADI	MEI	η PL	η BEP	η OL
NKVE 95/2-2	2	≥ 0,70	72,37	78,87	77,79
NKVE 95/2	2		74,38	79,43	77,94

DAB PUMPS si riserva il diritto di apportare modifiche senza obbligo di preavviso

ACCESSORI

KIT CONTROFLANGE	MODELLO	CONTROFLANGE E GUARNIZIONI	FILETTATE	MATERIALE	PN	NKM-GE - NKP-GE	KDNE
DN 32	**DN 32**	1 x DN 32 + 1 x DN 50	Filettate	ACCIAIO	16	•	•
	DN 40	1 x DN 40 + 1 x DN 65	Filettate	ACCIAIO	16	•	•
	DN 50	1 x DN 50 + 1 x DN 65	Filettate	ACCIAIO	16	•	•
	DN 65	1 x DN 65 + 1 x DN 80	Filettate	ACCIAIO	16	•	•
	DN 32	1 x DN 32 + 1 x DN 50	A saldare	ACCIAIO	16	•	•
	DN 40	1 x DN 40 + 1 x DN 65	A saldare	ACCIAIO	16	•	•
	DN 50	1 x DN 50 + 1 x DN 65	A saldare	ACCIAIO	16	•	•
	DN 50/1	1 x DN 50 + 1 x DN 80	A saldare	ACCIAIO	16		•
	DN 65	1 x DN 65 + 1 x DN 80	A saldare	ACCIAIO	16	•	•
	DN 65/1	1 x DN 65 + 1 x DN 100	A saldare	ACCIAIO	16		•
	DN 80	1 x DN 80 + 1 x DN 100	A saldare	ACCIAIO	16	•	•
	DN 80/1	1 x DN 80 + 1 x DN 125	A saldare	ACCIAIO	16		•
	DN 100	1 x DN 100 + 1 x DN 125	A saldare	ACCIAIO	16	•	•
	DN 125	1 x DN 125 + 1 x DN 150	A saldare	ACCIAIO	16	•	•
	DN 150	1 x DN 150 + 1 x DN 200	A saldare	ACCIAIO	16 (10 x DN 200)	•	•
	DN 200	1 x DN 200 + 1 x DN 250	A saldare	ACCIAIO	16 (10 x DN 200)		•
	DN 250/1	1 x DN 250 + 1 x DN 300	A saldare	ACCIAIO	16		•
	DN 300	1 x DN 300 + 1 x DN 350	A saldare	ACCIAIO	16		•
	DN 350	1 x DN 350 + 1 x DN 400	A saldare	ACCIAIO	16		•

Il kit comprende le controflange, di aspirazione e mandata, con relative guarnizioni, viti e dadi richiesti dalla grandezza della pompa a cui si riferisce.

ACCESSORI - ELETTROPOMPE CENTRIFUGHE ELETTRONICHE VERTICALI

KIT CONTROFLANGE	MODELLO	CONTROFLANGE E GUARNIZIONI	FILETTATE	MATERIALE	PN	NKVE 10-15-20	NKVE 32 - 45	NKVE 65- 95
DN 40	**DN 40**	2 x DN 40	Filettate	ACCIAIO	40	•		
	DN 50	2 x DN 50	Filettate	ACCIAIO	40	•		
	DN 65	2 x DN 65	Filettate	ACCIAIO	40		•	
	DN 80	2 x DN 80	Filettate	ACCIAIO	40		•	•
	DN 100	2 x DN 100	Filettate	ACCIAIO	25			•

BOCCHETTONI	MODELLO	KVCE
	BOCCHETTONI MF 1" ¼	•

I bocchettoni devono essere ordinati separatamente, uno per l'aspirazione e uno per la mandata

KIT SPESSORI	MODELLO	PER POMPA TIPO	P2 kW	DIMENSIONI A x B x H mm	NKM-GE 4 POLI	NKP-GE 2 POLI
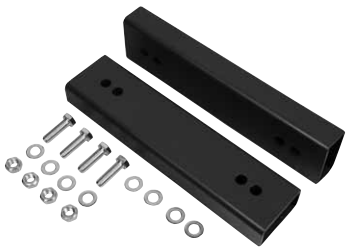 KIT SPESSORI nr 5	**KIT SPESSORI nr 1**	NKM-GE 65-315/309/11/4	11	90 x 335 x 65	•	
	KIT SPESSORI nr 5	NKM-GE 80-250/270/11/4	11	80 x 290 x 40	•	
	KIT SPESSORI nr 2	NKM-GE 80-315/305/15/4	15	90 x 335 x 90	•	
	KIT SPESSORI nr 3	NKM-GE 80-315/320/18,5 /4	18,5	100 x 320 x 70	•	
		NKM-GE 80-315/334/22/4	22			
	KIT SPESSORI nr 1	NKM-GE 100-250/250/11/4	11	90 x 335 x 65	•	
		NKM-GE 100-250/270/15/4	15			
	KIT SPESSORI nr 3	NKM-GE 100-315/300/18.5 /4	18,5	100 x 320 x 70	•	
		NKM-GE 100-315/316/22 /4	22			
	KIT SPESSORI nr 2	NKM-GE 125-250/243/15/4	15	90 x 335 x 90	•	
	KIT SPESSORI nr 3	NKM-GE 125-250/256/18,5 /4	18,5	100 x 320 x 70	•	
		NKM-GE 125-250/266/22/4	22			
	KIT SPESSORI nr 4	NKM-GE 150-200/218/11/4	11	80 x 290 x 120	•	
	KIT SPESSORI nr 6	NKP-GE 32-125/142/ 3 /2	3	50 x 100 x 20		•
		NKP-GE 32-160/177/5,5/2	5,5			
		NKP-GE 40-125/130/ 3 /2	3			
		NKP-GE 40-125/139/ 4 /2	4			
		NKP-GE 40-160/158/ 5,5 /2	5,5			
		NKP-GE 40-160/172/ 7,5 /2	7,5			
	KIT SPESSORI nr 7	NKP-GE 40-200/210/11/2	11	70 x 332 x 20		•
		NKP-GE 40-250/230/15/2	15			
		NKP-GE 40-250/245/18.5 /2	18,5			
	KIT SPESSORI nr 6	NKP-GE 50-125/135/ 5,5 /2	5,5	50 x 100 x 20		•
		NKP-GE 50-125/144/ 7,5 /2	7,5			
	KIT SPESSORI nr 7	NKP-GE 50-160/169/11/2	11	70 x 332 x 20		•
		NKP-GE 50-200/200/15 /2	15			
		NKP-GE 50-200/210/18,5 /2	18,5			
		NKP-GE 65-160/157/11/2	11			
		NKP-GE 65-160/173/15 /2	15			
		NKP-GE 65-200/190/18,5 /2	18,5			
		NKP-GE 80-160/147-127/11/2	11			
		NKP-GE 80-160/153/15 /2	15			
		NKP-GE 80-160/163/18,5 /2	18,5			
	KIT SPESSORI nr 8	NKP-GE 80-200/190/30 /2	30	70 x 125 x 20		•

Fornibili a richiesta separatamente della pompa. Utilizzati per posizionare la pompa in orizzontale durante la fase di installazione, in modo da compensare le differenti altezze d'asse pompa / motore.
I kit comprendono due spessori con le dimensioni A (larghezza), B (lunghezza), H (altezza) riportate in tabella.
Gli spessori con dimensione H superiore a 20 mm vengono forniti completi di viti, dadi e rondelle per il fissaggio della pompa/motore allo spessore stesso.

NOTE

APPENDICE TECNICA

INFORMAZIONI GENERALI

VOCABOLI FONDAMENTALI IN USO NELLE POMPE

Qui di seguito elenchiamo il significato dei termini fondamentali, impiegati nel linguaggio corrente, da conoscere per poter parlare di pompe idrauliche. Le grandezze verranno espresse in unità di misura tecniche rimandando alla tabella per la conversione in unità di misura Internazionale ed Anglosassone.

PREVALENZA

Per prevalenza si intende altezza, differenza di livello, dislivello. Quando si dice che una pompa ha una portata di Q litri al secondo ed una prevalenza di 30 metri significa che quella pompa ha la caratteristica di innalzare di 30 metri di altezza (cioè di fargli vincere un dislivello di 30 metri) Q litri al secondo. Per una data pompa la prevalenza è legata alle sue caratteristiche costruttive quali il diametro esterno della girante e la velocità di rotazione mentre è indipendente dal fluido pompato. Questo significa che essa è in grado di innalzare di 30 metri di altezza indifferentemente Q litri al secondo di acqua, benzina, mercurio; sarà soltanto la potenza del motore che dovrà essere diversa per i tre casi.

PESO SPECIFICO DI UN LIQUIDO O FLUIDO

Per peso specifico di un liquido si intende il peso dell'unità di volume del liquido/fluido stesso. Il peso specifico si esprime solitamente in Kg/dm^3 o Kg/l dato che un dm^3 è pari ad 1 litro.

PRESSIONE

Per pressione si intende il peso per unità di superficie (per es. Kg/cm^2) ed è un termine che non va assolutamente confuso con prevalenza. Nel caso infatti dei fluidi, la pressione che un fluido esercita su di una superficie è data dal prodotto della prevalenza (o altezza) del fluido stesso per il suo peso specifico. Per questo motivo lo spessore di alcuni Km di aria sulla superficie terrestre produce ad un livello del suolo una pressione di circa 1 Kg/cm^2 (pari a circa 1 atmosfera). Se lo stesso spessore anziché di aria fosse di acqua, la pressione sulla superficie terrestre sarebbe 700-800 volte superiore e questo dipenderebbe appunto dal fatto che il peso specifico dell'acqua è 700-800 volte superiore a quello dell'aria.
Tenendo presente che 10 metri di altezza di colonna d'acqua equivalgono a circa 1 Kg/cm^2, per quanto detto, installando sulla bocca di mandata della pompa un manometro, si misurebbero i seguenti incrementi di pressione:

a) con benzina	(peso specifico 00,7 Kg/dm^3)	= 00,7 x 0,001 x 30 x 100 = 02,1 Kg/cm^2
b) con acqua	(peso specifico 01,0 Kg/dm^3)	= 00,1 x 0,001 x 30 x 100 = 03,0 Kg/cm^2
c) con mercurio	(peso specifico 13,6 Kg/dm^3)	= 13,6 x 0,001 x 30 x 100 = 40,8 Kg/cm^2

PORTATA

Per portata si intende la quantità di liquido o fluido in genere che passa attraverso una superficie, quale la bocca di mandata di una pompa, la sezione di un tubo ecc., nell'unità di tempo.
A seconda delle grandezze usate si possono avere litri al minuto (l/min), litri al secondo (l/s) metri cubi all'ora (m^3/h) ecc.
È necessario notare che c'è una analogia perfetta tra elettricità ed idraulica. Basta soltanto ricordare che la prevalenza idraulica è pari alla grandezza analoga alla differenza di potenziale, o voltaggio dell'elettrotecnica e la portata idraulica è analoga alla intensità di corrente o amperaggio dell'elettrotecnica. Anche il comportamento di queste grandezze è identico. Infatti come un cavo o filo troppo sottile non favorisce il passaggio della corrente, altrettanto un tubo di diametro troppo piccolo non favorisce il passaggio di un liquido. Come il passaggio della corrente elettrica attraverso un filo ad un cavo ha bisogno di una differenza di voltaggio, altrettanto la portata di un liquido o fluido attraverso un tubo necessita di una certa prevalenza. Non ci sarà mai movimento di liquido tra due punti di un tubo perfettamente orizzontale ed ambedue con il liquido alla stessa prevalenza. Questo è legato al fatto che, come il cavo oppone una certa resistenza al passaggio della corrente elettrica (resistenza elettrica), così il tubo oppone una certa resistenza al passaggio del fluido, resistenza che dipende dalla qualità del tubo (materiale, forma, presenza di eventuali incrostazioni, ecc.) e dalla sua sezione cioè dalla velocità del fluido attraverso il tubo. Tale resistenza è chiamata perdita di carico.

PERDITA DI CARICO

Per perdita di carico si intende la parte di prevalenza, posseduta dal liquido, perduta nel passaggio attraverso un tubo o una valvola o un filtro ecc. Questa parte di prevalenda perduta non è recuperabile in quanto è una perdita per attrito. Ritornando all'analogia tra fenomeni elettrici ed idraulici, come le perdite nel cavo sono tanto più elevate quanto più elevata è la corrente elettrica che lo attraversa così le perdite di carico sono tanto più elevate quanto maggiore è la velocità del fluido e quindi quanto più piccolo è il diametro del tubo, quanto più strozzata è la valvola e quanto più intasato è il filtro.

POMPA

È una macchina che serve a dare ad un liquido che la attraversa, una certa prevalenza. Prevalenza che può servire a portare il liquido ad un livello superiore oppure a percorrere, dentro un tubo o anche in aria, una certa distanza. Le caratteristiche di una pompa sono:

a) **la portata** (cioè la quantità di liquido spostato nell'unità di tempo)
b) **la prevalenza** (cioè l'altezza alla quale la macchina è capace di sollevare la portata)

A seconda del rapporto esistente fra portata e prevalenza si possono avere:

a) pompe di grande prevalenza e piccola portata (pompe a pistoni, pompe rotative, piccole pompe centrifughe)
b) pompe di portata e prevalenza medie (pompe centrifughe in genere)
c) pompe di grande portata e bassa prevalenza (pompe elicocentrifughe e pompe ad elica)

DAB PUMPS si riserva il diritto di apportare modifiche senza obbligo di preavviso

Le pompe centrifughe, elicocentrifughe ed a elica sono a moto rotatorio e la loro velocità si misura universalmente in giri al minuto. Per queste macchine operanti ad una data velocità per ogni valore di portata si ha un solo valore di prevalenza. Questo significa che se si vuole aumentare o diminuire le prestazioni di una pompa di questo tipo occorre aumentare o diminuire la velocità di funzionamento. In sostanza, al liquido che passa attraverso una pompa viene fornita dell'energia legata alla prevalenza e alla velocità del liquido stesso. Questa energia fornita nell'unità di tempo rappresenta la potenza resa.

POTENZA RESA

Per potenza resa si intende quella potenza erogata dalla pompa stessa. Il valore di questa potenza resa dipende dalle tre grandezze: portata, prevalenza e peso specifico del liquido pompato. Più questi tre fattori sono grandi più è grande la potenza resa dalla pompa. Per esempio, una pompa che eroga benzina compie un lavore inferiore rispetto a quando eroga acido solforico proprio perché i pesi specifici dei due liquidi sono diversi.
Per pompare il liquido la pompa ha bisogno di essere azionata da un motore che nella quasi totalità dei casi è di tipo elettrico o a scoppio. I motori elettrici consumano energia elettrica mentre i motori a scopio, petrolio o suoi derivati. La potenza di cui la pompa necessita per funzionare è la potenza assorbita.

CALCOLO DELLA POTENZA RESA

Solitamente la potenza resa di una pompa viene espressa in kW o HP, indicando con:
Q = la portata
H = la prevalenza in metri di colonna di liquido (m.c.l.)
γ = il peso specifico

La potenza resa (P3) è data da:

$$P3 = \frac{\gamma\ (kg/dm^3) \times Q\ (l/s) \times H\ (m.c.l.)}{75} \text{ in HP}$$

$$P3 = \frac{\gamma\ (kg/dm^3) \times Q\ (m^3/h) \times H\ (m.c.l.)}{270} \text{ in HP}$$

$$P3 = \frac{\gamma\ (kg/dm^3) \times Q\ (l/s) \times H\ (m.c.l.)}{102} \text{ in kW}$$

$$P3 = \frac{\gamma\ (kg/dm^3) \times Q\ (l/min) \times H\ (m.c.l.)}{4500} \text{ in HP}$$

$$P3 = \frac{\gamma\ (kg/dm^3) \times Q\ (m^3/h) \times H\ (m.c.l.)}{367} \text{ in kW}$$

$$P3 = \frac{\gamma\ (kg/dm^3) \times Q\ (l/min) \times H\ (m.c.l.)}{6120} \text{ in kW}$$

POTENZA ASSORBITA

Per potenza assorbita si intende la potenza che la pompa assorbe dal motore per dare al liquido quella che prima è stata chiamata potenza resa.
Non tutta la potenza assorbita dal motore diventa potenza resa in quanto una parte di questa viene dissipata dagli attriti e un'altra, ancora più importante, viene perduta all'interno della pompa stessa per perdite idrauliche. È quindi chiaro che la potenza resa è sempre inferiore a quella assorbita e il loro rapporto è un numero sempre minore di 1. Tale numero è detto rendimento.

RENDIMENTO

Il rendimento pompa si ottiene quindi dividendo la potenza resa per la potenza assorbita e viene comunemente espresso in percentuale. Per esempio il 75% di rendimento di una pompa sta a significare che soltanto il 75% della potenza assorbita diventa potenza resa e che il rimanente 25% viene perduto in quanto dissipato in attriti. È evidente che più è alto il rendimento di una pompa e più è piccola la parte di potenza assorbita che va perduta. Se poi si considera che il costo dell'energia è quello relativo alla potenza assorbita si capisce subito quanto il rendimento sia importante. Prendendo in esame due pompe con la stessa potenza resa di 1 HP ma con rendimento 50% per la prima e 60% per la seconda, se ne deduce che la prima necessita di 2 HP per fornirne 1 mentre la seconda di 1,67. Ciò significa che il rendimento di una pompa esprime meglio di qualsiasi altro parametro la qualità della pompa stessa ed il relativo risparmio in termini di costo di esercizio.

CALCOLO DEI RENDIMENTI

P_1 : è la potenza assorbita dal motore in kW (generalmente indicata dal wattmetro)
P_2 : è la potenza resa dal motore in kW. Viene misurata al freno (praticamente è la potenza assorbita dalla pompa)
P_3 : è la potenza resa dalla pompa in kW

Rendimento del motore $\eta = \frac{P_2}{P_1}$

Rendimento del motore $\eta = \frac{P_3}{P_2}$

Rendimento del motore $\eta = \frac{P_3}{P_1}$

PREVALENZA DI UNA POMPA E SUA MISURA

Per prevalenza di una pompa si intende sempre e soltanto quella differenziale e cioè quella data dalla pompa stessa che, generalmente, si esprime in metri. Per rilevare la prevalenza di una pompa di superficie è necessario misurare, durante il funzionamento, il valore della prevalenza alle bocche prestando attenzione di riferire i valori delle letture ad un unico livello detto piano di riferimento. Ora, a seconda dell'installazione si possono avere due casi:

1) che il valore letto sulla bocca di aspirazione sia negativo (cioè inferiore allo zero del manometro) e questo è il caso di quando il livello del liquido prelevato è più basso della bocca di aspirazione.

2) che il valore letto sulla bocca di aspirazione sia positivo (cioè superiore allo zero del manometro) e questo è il caso di quando il livello del liquido prelevato è più alto della bocca di aspirazione (funzionamento sotto battente).

Nel primo caso la prevalenza della pompa è data dalla somma delle due letture mentre nel secondo è data dal valore della prevalenza alla bocca di mandata meno il valore alla bocca di aspirazione.
È necessario infine controllare che i valori letti alle bocche della pompa siano riferiti ad uno stesso diametro cosicché non siano falsati da differenti valori della velocità del liquido nelle sezioni di misura; L'eventuale correzione viene fatta attraverso il calcolo della prevalenza dinamica che è quella parte di prevalenza legata alla velocità del liquido cioè quella parte di prevalenza che il liquido possiede nella sezione di misura in quanto in movimento.
La prevalenza dinamica Hd, espressa in metri, è data dalla seguente formula:

$$Hd = \frac{v^2}{2g}$$

dove: v = velocità del fluido nel punto di misura, espressa in m/s
g = accelerazione di gravità (9,81) espressa in m/s2
2g = 2 x 9,81 = 19,62 m/s2

Il termine di correzione della prevalenza è dato dalla differenza fra la prevalenza dinamica alla bocca di mandata e la prevalenza dinamica alla bocca di aspirazione. È quindi chiaro che se le misure a monte ed a valle della pompa vengono rilevate su tubi di uguale diametro, cioè con liquido ad uguale velocità, tale termine di correzione sarà uguale a zero.

Per rilevare la prevalenza di una pompa con girante immersa è sufficiente misurare, durante il funzionamento, la prevalenza alla bocca di mandata. In questo caso la prevalenza della pompa è data dalla somma del valore letto con la prevalenza dinamica (sempre alla bocca di mandata) e con la differenza di livello esistente fra il pelo libero del liquido prelevato ed il manometro.

PRESTAZIONI DI UNA POMPA AL VARIARE DEL NUMERO DI GIRI

Il numero di giri **n** della pompa influenza notevolmente le prestazioni della stessa. In assenza di fenomeni di cavitazione sussiste la legge di similitudine che si può esprimere:

$$Q_x = Q \times \frac{n_x}{n} \qquad H_x = H \times \left(\frac{n_x}{n}\right)^2 \qquad P_{2\text{-}x} = P_2 \times \left(\frac{n_x}{n}\right)^3$$

Per esempio raddoppiando il numero di giri (**n**x) si ha:
Qx = il valore della portata raddoppia
Hx = il valore della prevalenza aumenta 4 volte
P2-x = la potenza assorbita dalla pompa aumenta 8 volte

Q - H - P2 sono valori riferiti a velocità **n**
Qx - Hx - P2-X sono valori riferiti a velocità **nx**.

DAB PUMPS si riserva il diritto di apportare modifiche senza obbligo di preavviso

NOZIONI PRATICHE SULL'NPSH

NPSH sono le iniziali della espressione inglese Net Positive Suction Head che in italiano si può tradurre come carico netto all'aspirazione.
Il significato fisico di questa espressione è pressione assoluta che deve esistere all'ingresso della pompa perché questa possa pompare il liquido senza che insorgano fenomeni di cavitazione.
Questi fenomeni si presentano quando, all'ingresso della girante, la pressione assoluta scende a valori tali da permettere la formazione di bolle di vapore all'interno del fluido per cui la pompa lavora irregolarmente con un calo di prevalenza.
L'NPSH può quindi anche essere visto come la pressione necessaria a compensare le perdite di carico nel percorso fra la bocca aspirante ed il punto a più bassa pressione della girante.
Da tutto ciò risulta l'importanza di controllare che la pompa non funzioni in cavitazione perché oltre a generare un notevole rumore simile ad un martellio metallico si danneggerebbe la girante in breve tempo.
Un'apposita formula lega il valore dell'NPSH richiesto dalla pompa alle condizioni dell'impianto e al tipo di fluido permettendo quindi di risalire alla pressione minima che si può prevedere alla bocca di aspirazione e di conseguenza la posizione a cui si può installare la pompa rispetto al pelo libero del liquido da prelevare.
La formula generale dell'NPSH è:

$$NPSH = Z1 + \left(\frac{p1+pb-pv}{\gamma} \times 10\right) - Hr$$

$$Z1 = NPSH - \left(\frac{p1+pb-pv}{\gamma} \times 10\right) + Hr$$

dove:
Z1 = dislivello (in m) fra l'asse della pompa ed il pelo libero del fluido nel serbatoio da cui si aspira.
p1 = l'eventuale pressione (in kg/cm2) esistente sul pelo libero del fluido nel serbatoio da cui si aspira. Se si aspira da un serbatoio "aperto", a contatto cioè dell'atmosfera, il p1 è uguale a 0.
pb = pressione barometrica (in kg/cm2) relativa all'impianto dove la pompa è installata.
pv = tensione di vapore (in kg/cm2) del fluido della temperatura di pompaggio.
γ = peso specifico (in kg/.dm3) del fluido alla temperatura di pompaggio.
10 = fattore di conversione delle unità di misura.
Hr = perdite di carico (in m) su tutto il condotto aspirante.
Per scendere nella pratica riportiamo un esempio (vedi Figura) riferito al pompaggio di acqua con una pompa centrifuga dalla quale si vuole ottenere una portata Q di 235 l/min, in quattro condizioni diverse

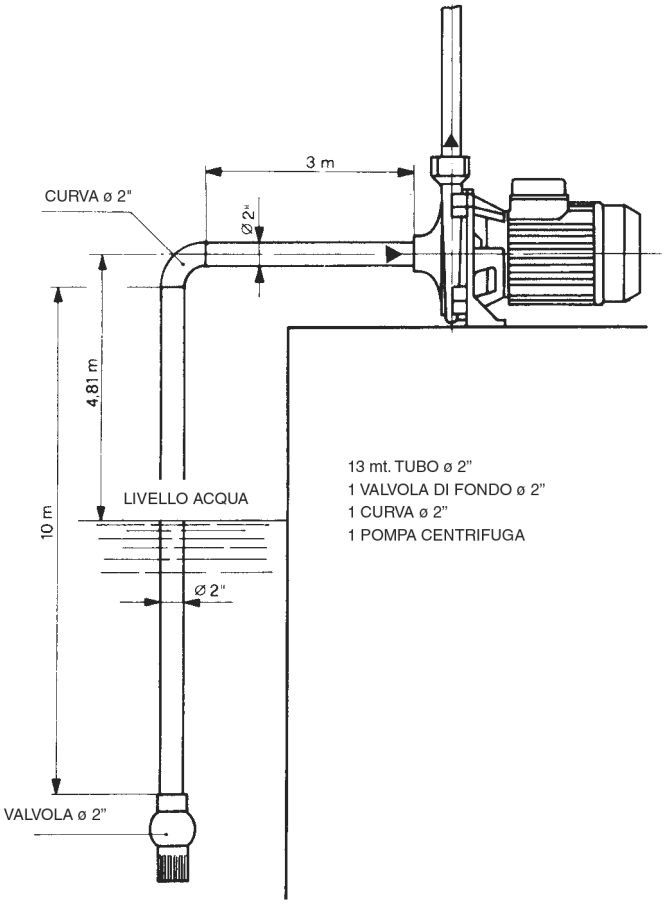

CALCOLO DELLE PERDITE DI CARICO ALL'ASPIRAZIONE (Hr)

Portata	: Q = 235 l/min =	0,00392 m^3/s
Sezione di passaggio nella tubazione	: S = 19,6 cm^2 =	0,00196 m^2
Velocità dell'acqua nella tubazione	: V = Q/S	$\frac{0,00392}{0,00196} = 2$ m7s

Le perdite di carico (vedi tab. 1 e 2) sono:

- Valvola di fondo da 2" = 0,610 m
- Curva (es. $\frac{d}{R} = 1$) = 0,058 m
- Tubazione di aspirazione (10 m + 3 m) = 1,370 m
- Totale perdite di carico in aspirazione = 2,040 m

Consideriamo ora le quattro diverse condizioni fermo restando le perdite di carico Hr e supponendo l'NPSH della pompa alla portata presa in esame pari a 3,25 m. La pressione barometrica pb si legge sul diagramma, la tensione di vapore pv e il peso specifico si leggono sulla tabella 3.

1° caso: impianto sul livello del mare e acqua a 20°C.

$$3,25 = Z1 + \left(\frac{1,033 - 0,0238}{0,9982} \times 10\right) - 2,04$$

$$Z1 = 3,25 - \left(\frac{1,033 - 0,0238}{0,9982} \times 10\right) + 2,04 = -4,82$$

che significa che la pompa per la portata considerata può aspirare acqua a 20°C da una profondità massima di 4,82 metri. Si deve osservare che per una portata superiore a 235 l/min aumentando il valore dell'NPSH della pompa e la perdita di carico in aspirazione, la profondità massima dalla quale si può aspirare sarà inferiore a 4,82 metri. L'opposto avviene per portare inferiori a 235 l/min e da ciò ne consegue che per ricondurre la pompa ad un funzionamento regolare spesso è sufficiente parzializzare la saracinesca di mandata e spostarsi su portate inferiori.

2° caso: impianto sul livello del mare e acqua a 60°C

$$3,25 = Z1 + \left(\frac{1,033 - 0,2031}{0,9831} \times 10\right) - 2,04$$

$$Z1 = 3,25 - \left(\frac{1,033 - 0,2031}{0,9831} \times 10\right) + 2,04 = -3,15$$

che significa che la pompa per la portata considerata può aspirare acqua a 60°C da una profondità massima di 3,15 metri.

3° caso: impianto sul livello del mare e acqua a 90°C

$$3,25 = Z1 + \left(\frac{1,033 - 0,7149}{0,9653} \times 10\right) - 2,04$$

$$Z1 = 3,25 - \left(\frac{1,033 - 0,7149}{0,9653} \times 10\right) + 2,04 = -1,99$$

che significa che il pelo libero dell'acqua a 90°C per la portata considerata deve essere più alto di 1,99 metri rispetto all'asse della pompa.

4° caso: impianto a 1500 m sul livello del mare e acqua a 50°C.

$$3,25 = Z1 + \left(\frac{0,860 - 0,1258}{0,9880} \times 10\right) - 2,04$$

$$Z1 = 3,25 - \left(\frac{0,860 - 0,1258}{0,9880} \times 10\right) + 2,04 = -2,14$$

che significa che la pompa per la portata considerata in un impianto a 1500 metri sul livello del mare, può aspirare acqua a 50°C da una profondità massima di 2,14 metri.

N.B.: è bene prevedere sempre un margine di sicurezza (0,5 m nel caso di acqua fredda) per tenere conto degli errori e variazioni impreviste dei valori stimati. Tale margine acquista importanza specialmente con liquidi a temperatura vicina a quella di ebollizione, perché piccole variazioni di temperatura provocano notevoli differenze nelle condizioni di esercizio. Per esempio, nel 3° caso se la temperatura dell'acqua anziché essere di 90°C arrivasse in qualche momento a 95°C, il battente necessario sulla pompa non sarebbe più di 1,99 metri bensì di 3,51 metri.

DAB PUMPS si riserva il diritto di apportare modifiche senza obbligo di preavviso

NOZIONI SUI MOTORI ELETTRICI DELLE ELETTROPOMPE

INDICE DELLA SIMBOLOGIA	
P_1	= POTENZA ASSORBITA DAL MOTORE IN KW
P_2	= POTENZA RESA DAL MOTORE IN KW OPPURE HP
V ~	= TENSIONE ALTERNATA DI ALIMENTAZIONE
Hz	= FREQUENZA IN PERIODI/SECONDO DELLA TENSIONE DI ALIMENTAZIONE
I	= CORRENTE ASSORBITA DAL MOTORE IN AMPERE
cosϕ	= FATTORE DI POTENZA
$n^{1/min}$	= VELOCITÀ DI ROTAZIONE IN GIRI AL MINUTOPRIMO
η	= RENDIMENTO (RAPPORTO TRA POTENZA RESA E POTENZA ASSORBITA P2/P1)
p	= NUMERO DI POLI DEL MOTORE
Cn	= COPPIA NOMINALE DEL MOTORE

VELOCITÀ DI ROTAZIONE A VUOTO

La velocità di rotazione a vuoto dei motori elettrici ad induzione, monofase o trifase, si calcola:

$$n^{1/min} = \frac{120 \times Hz}{p}$$

Velocità di rotazione a vuoto $n^{1/min}$

FREQUENZA HZ	2 POLI	4 POLI
50	3000	1500
60	3600	1800

La velocità a pieno carico è inferiore dal 2% al 7% di quella a vuoto (scorrimento 2% ÷ 7%).

CORRENTE ASSORBITA

Monofase: $I = \frac{1000 \times P_2\,(kW)}{V \times \cos\phi \times \eta}$ oppure: $I = \frac{736 \times P_2\,(HP)}{V \times \cos\phi \times \eta}$

Trifase: $I = \frac{1000 \times P_2\,(kW)}{1.73 \times V \times \cos\phi \times \eta}$ oppure: $I = \frac{736 \times P_2\,(HP)}{1.73 \times V \times \cos\phi \times \eta}$

POTENZA ASSORBITA

Monofase: $P_1\,(kW) = \frac{V \times I \times \cos\phi}{1000}$

Trifase: $P_1\,(kW) = \frac{1.73 \times V \times I \times \cos\phi}{1000}$

POTENZA RESA ALL'ASSE MOTORE

Monofase: $P_2\,(kW) = \frac{V \times I \times \cos\phi \times \eta}{1000}$ oppure: $P_2\,(HP) = \frac{V \times I \times \cos\phi \times \eta}{736}$

Trifase: $P_2\,(kW) = \frac{1.73 \times V \times I \times \cos\phi \times \eta}{1000}$ oppure: $P_2\,(HP) = \frac{1.73 \times V \times I \times \cos\phi \times \eta}{736}$

RENDIMENTO

$$\eta = \frac{P_2\,(kW)}{P_1\,(kW)}$$

DAB PUMPS si riserva il diritto di apportare modifiche senza obbligo di preavviso

FATTORE DI POTENZA

Monofase: $\cos\phi = \dfrac{P_2\,(kW) \times 1000}{V \times I \times \eta}$ oppure: $\cos\phi = \dfrac{P_1\,(kW) \times 1000}{V \times I}$

Trifase: $\cos\phi = \dfrac{P_2\,(kW) \times 1000}{1.73 \times V \times I \times \eta}$ oppure: $\cos\phi = \dfrac{P_1\,(kW) \times 1000}{1.73 \times V \times I}$

COPPIA NOMINALE

$Cn = \dfrac{P_2\,(kW) \times 1000}{1.027 \times \mathbf{n}^{1/min}}$ in Kgm

$Cn = \dfrac{P_2\,(HP) \times 736}{1.027 \times \mathbf{n}^{1/min}}$ in Kgm

$Cn = \dfrac{702 \times HP}{\mathbf{n}^{1/min}}$ in decaNewtonmetro

RELAZIONE TRA KW E HP

1 HP = 0.736 kW 1 kW = 1.36 HP $\dfrac{HP}{1.36} = kW$ kW x 1,36 = HP

CORRENTE DI SPUNTO (ISP)

La corrente di spunto (all'avviamento) è maggiore della corrente nominale di 4 ÷ 8 volte secondo la potenza del motore
Isp = In x 4 ÷ 8

CENNI SUI CONDENSATORI ELETTRICI

La corrente approssimata assorbita da un condensatore è:

$I = \dfrac{6{,}28 \times F \times C \times V}{1.000.000}$

Dove:

I	=	corrente in ampere assorbita dal condensatore
F	=	frequenza in Hz della tensione di prova
C	=	capacità del condensatore in µF
V	=	tensione di prova

Esempio:
La corrente assorbita da un condensatore da 14 µF
collegato ad una rete a 220 Volt - 50 Hz, sarà:

$I = \dfrac{6{,}28 \times 50 \times 14 \times 220}{1.000.000} = 0{,}96$ Ampere

La capacità approssimata di un condensatore si determina:

$C = \dfrac{I}{6{,}28 \times F \times V} \times 1.000.000$

Esempio:
La capacità di condensatore che assorbe 1,4 Ampere
collegato ad una rete a 220 Volt - 50 Hz, sarà:

$C = \dfrac{1{,}4}{6{,}28 \times 50 \times 220} \times 1.000.000 = 20{,}2\ \mu F$

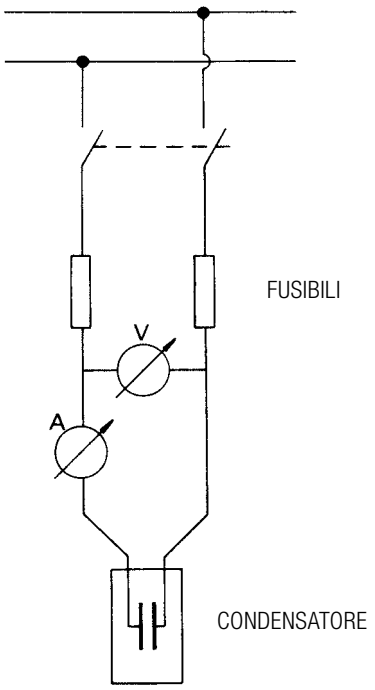

AVVIAMENTO STELLA-TRIANGOLO

Il motore normalmente collegato a triangolo Δ viene connesso alla rete con collegamento a stella. La corrente e la coppia di spunto si riducono a 1/3 del valore che avrebbero con il collegamento a triangolo Δ.

PROTEZIONE

Si consiglia di allacciare i motori alla rete attraverso adeguati interruttori magneto-termici a terna di fusibili e comunque in accordo alle Normative vigenti del Paese.

DAB PUMPS si riserva il diritto di apportare modifiche senza obbligo di preavviso

PERDITE DI CARICO

In centimetri colonna d'acqua per ogni metro di tubazione diritta

V	Q / h	DIAMETRO DEI TUBI IN mm.																	
		20	25	30	40	50	65	80	100	125	150	175	200	250	300	350	400	450	500
0,5	Q	9,4	14,7	21,2	37,7	59,0	115	151	235	369	530	723	940	1480	2120	2880	3770	4780	5890
	h	2,4	1,9	1,5	1,0	0,8	0,56	0,46	0,36	0,28	0,23	0,19	0,16	0,13	0,105	0,089	0,076	0,067	0,06
0,6	Q	11,3	17,7	25,4	45,3	70,7	138	181	282	442	636	887	1130	1770	2540	3460	4520	5730	7060
	h	3,3	2,6	2,1	1,5	1,12	0,78	0,65	0,5	0,39	0,32	0,27	0,23	0,18	0,15	0,12	0,11	0,096	0,086
0,7	Q	13,2	20,6	29,7	52,9	82,5	161	211	329	516	742	1010	1315	2070	2960	4040	5270	6690	8250
	h	4,4	3,4	2,7	1,9	1,5	1,0	0,86	0,67	0,52	0,43	0,36	0,31	0,24	0,2	0,17	0,15	0,13	0,12
0,8	Q	15,05	23,6	33,9	60,4	94,5	184	241	377	590	848	1155	1505	2360	3390	4620	6030	7650	9420
	h	5,6	4,3	3,4	2,5	1,9	1,3	1,1	0,86	0,67	0,55	0,46	0,4	0,31	0,26	0,22	0,19	0,17	0,15
0,9	Q	16,95	26,5	38,2	68,0	106,0	207	272	423	664	955	1300	1695	2660	3810	5200	6780	8600	10600
	h	6,9	5,3	4,3	3,0	2,4	1,7	1,4	1,1	0,84	0,69	0,58	0,5	0,39	0,32	0,27	0,24	0,21	0,19
1,0	Q	18,8	29,5	42,4	75,5	117,7	230	302	471	737	1060	1445	1880	2950	4230	5770	7530	9550	11770
	h	8,3	6,4	5,1	3,7	2,9	2,1	1,7	1,3	1,0	0,84	0,71	0,61	0,48	0,4	0,34	0,29	0,26	0,23
1,1	Q	20,7	32,4	46,6	83,0	129,5	252	332	518	81	1165	1585	2070	3250	4650	6350	8290	10500	12950
	h	9,9	7,6	6,2	4,4	3,4	2,4	2,0	1,6	1,2	1,0	0,85	0,74	0,58	0,48	0,4	0,35	0,31	0,28
1,2	Q	22,6	35,4	50,9	90,6	141,0	276	362	565	885	1272	1730	2260	3550	5080	6930	9040	11450	14140
	h	11,7	9,0	7,2	5,2	4,0	2,9	2,4	1,9	1,5	1,2	1,0	0,87	0,69	0,56	0,48	0,42	0,37	0,32
1,3	Q	24,5	38,3	55,0	98,0	153,0	299	392	612	960	1378	1875	2450	3840	5500	7500	9800	12400	15320
	h	13,5	10,4	8,4	6,0	4,7	3,3	2,8	2,2	1,71	1,4	1,15	1,0	0,8	0,66	0,56	0,49	0,43	0,38
1,4	Q	26,35	41,3	59,3	105,5	165,0	302	422	660	1032	1473	2020	2635	4140	5920	8090	10530	13370	16500
	h	15,4	11,9	9,6	6,9	5,4	3,8	3,2	2,5	2,0	1,6	1,3	1,17	0,92	0,76	0,64	0,56	0,5	0,44
1,5	Q	28,25	44,2	63,6	113,0	176,5	345	452	707	1106	1590	2165	2825	4430	6350	8660	11300	14320	17680
	h	17,4	13,5	10,9	7,8	6,1	4,4	3,6	2,8	2,25	1,82	1,5	1,34	1,05	0,87	0,74	0,64	0,57	0,51
1,6	Q	30,1	47,1	67,8	121,0	188,5	368	483	753	1180	1695	2310	3010	4730	6770	9240	12055	5015270	18850
	h	19,6	15,3	12,4	8,9	6,9	4,9	4,1	3,2	2,55	2,05	1,7	1,53	1,18	0,99	0,84	0,72	0,64	0,58
1,7	Q	32,0	50,1	72,0	128,0	200,0	392	513	800	1253	1802	2455	3200	5020	7190	9820	12800	16230	20030
	h	21,9	17,2	13,9	10,0	7,8	5,4	4,6	3,6	2,85	2,3	1,95	1,7	1,33	1,11	0,94	0,81	0,73	0,65
1,8	Q	33,9	53,0	76,3	136,0	212,0	415	543	848	1327	1905	2600	3390	5320	7610	10380	13550	17200	21200
	h	24,2	19,1	15,4	11,1	8,7	6,0	5,1	4,0	3,15	2,6	2,2	1,9	1,48	1,24	1,05	0,91	0,81	0,73
1,9	Q	35,8	56,0	80,5	143,5	224,0	438	573	895	1400	2015	2740	3580	5610	8040	10960	14300	18150	22400
	h	26,8	21,0	17,0	12,3	9,6	6,8	5,6	4,4	3,45	2,85	2,45	2,1	1,64	1,38	1,17	1,01	0,9	0,81
2,0	Q	37,7	59,0	84,8	151,0	235,5	461	603	943	1475	2120	2885	3765	5910	8460	11540	15060	19100	23570
	h	29,6	23,0	18,6	13,4	10,5	7,5	6,2	4,9	3,8	3,17	2,7	2,33	1	1,52	1,3	1,12	0,99	0,89
2,1	Q	39,5	62,0	89,0	158,5	247,5	484	633	990	1548	225	3030	3955	6200	8890	12100	15810	20050	24750
	h	32,2	25,1	20,4	14,8	11,5	8,2	6,8	5,4	4,2	3,5	2,95	2,55	2,0	1,68	1,43	1,22	1,08	0,98
2,2	Q	41,5	64,9	93,2	176,0	259,0	507	663	1036	1620	2330	3175	4145	6500	9300	12700	16570	21000	25930
	h	35,0	27,3	22,3	16,2	12,5	9,1	7,4	5,9	4,6	3,85	3,25	2,8	22	1,85	1,56	1,34	1,18	1,08
2,3	Q	43,3	67,9	97,5	173,5	271,0	530	694	1082	1695	2440	3320	4330	6800	9730	13270	17310	21950	27100
	h	38,0	29,7	24,2	17,7	13,6	9,8	8,1	6,4	5,0	4,15	3,5	3,05	2,4	2,03	1,7	1,46	1,28	1,18
2,4	Q	45,2	70,8	101,5	181,0	282,5	553	724	1130	1770	2545	3460	4520	7090	10140	13850	18090	22900	28300
	h	42,1	32,1	26,2	19,1	14,7	10,6	8,8	6,9	5,45	455	3,8	3,3	2,62	2,21	1,85	1,58	1,38	1,28
2,5	Q	47,1	73,7	105,8	189,0	294,5	576	755	1178	1843	2650	3610	4710	7390	10570	14420	18820	23880	29450
	h	45,0	34,7	28,3	20,5	16,0	11,4	9,6	7,5	5,9	4,9	4,1	3,58	2,84	2,4	2,0	1,7	1,5	1,4
2,6	Q	49,0	76,6	110,0	196,0	306,0	599	785	1225	1915	2755	3755	4900	7680	11000	15000	19590	24820	30630
	h	48,3	37,3	30,4	22,2	17,2	12,3	10,4	8,1	6,35	5,25	4,4	3,85	3,07	2,59	2,17	1,84	1,62	1,51
2,7	Q	50,9	79,6	114,3	204,0	318,0	622	815	1271	1990	2860	3900	5090	7980	111410	15590	20340	25800	31820
	h	51,7	40,0	32,5	23,8	18,5	13,2	11,2	8,7	6,85	5,65	4,75	4,15	3,3	2,78	2,34	1,98	1,74	1,62
2,8	Q	52,7	82,6	118,5	211,5	330,0	645	845	1320	2060	2970	4040	5280	8270	11830	16160	21090	26730	33000
	h	55,2	42,5	34,8	25,5	19,9	14,0	12,0	9,3	7,35	6,05	5,10	4,45	3,56	2,98	2,51	2,13	1,88	1,74
2,9	Q	54,6	85,5	123,0	219,0	342,0	668	875	1365	2140	3075	4190	5460	8560	12250	16730	21480	27700	34200
	h	58,7	45,1	37,1	27,1	21,3	15,2	12,8	10,0	7,85	6,45	5,5	4,75	3,82	3,18	2,7	2,3	2,03	1,87
3,0	Q	56,5	88,5	127,0	226,5	354,0	691	905	1414	2210	3180	4330	5650	8850	12690	17310	22600	28650	35350
	h	62,9	47,9	39,6	28,8	22,6	16,3	13,6	10,7	8,4	6,9	5,9	5,1	4,1	3,4	2,9	2,5	2,2	2,0

DAB PUMPS si riserva il diritto di apportare modifiche senza obbligo di preavviso

PERDITE DI CARICO

in centimetri colonna d'acqua nelle curve, saracinesche, valvole

VELOCITÀ DELL'ACQUA IN m/s	CURVE AD ANGOLO VIVO					CURVE NORMALI					SARACINESCHE NORMALI	VALVOLE DI FONDO	VALVOLE DI RITEGNO	PERDITE DI ENERGIA ALL'USCITA DEI TUBI DI SCARICO V^2:2G
	α = 30°	α = 40°	α = 60°	α = 80°	α = 90°	$\frac{d}{R}$ = 0,4	$\frac{d}{R}$ = 0,6	$\frac{d}{R}$ = 0,8	$\frac{d}{R}$ = 1	$\frac{d}{R}$ = 1,5				
0,10	0,03	0,04	0,05	0,07	008	0,07	0,08	0,01	0,0155	0,027	0,03	30	30	0,05
0,15	0,06	0,73	0,1	0,14	0,17	0,016	0,019	0,024	0,033	0,06	0,033	31	31	0,12
0,2	0,11	0,13	0,18	0,26	0,31	0,028	0,033	0,04	0,059	0,11	0,058	31	31	0,21
0,25	0,17	0,21	0,28	0,4	0,48	0,044	0,052	0,063	0,091	0,17	0,09	31	31	0,32
0,3	0,25	0,3	0,41	0,6	0,7	0,063	0,074	0,09	0,13	0,25	0,13	31	31	0,46
0,35	0,33	0,4	0,54	0,8	0,93	0,085	0,10	0,12	0,18	0,33	0,18	31	31	0,62
0,14	0,43	0,52	0,71	1,0	1,2	0,11	0,13	0,16	0,23	0,43	0,23	32	31	0,82
0,5	0,67	0,81	1,1	1,6	1,9	0,18	0,21	0,26	0,37	0,67	0,37	33	32	1,27
0,6	0,97	1,2	1,6	2,3	2,8	0,25	0,29	0,36	0,52	0,97	0,52	34	32	1,84
0,7	1,35	1,65	2,2	3,2	3,9	0,34	0,40	0,48	0,70	1,35	0,7	35	32	2,5
0,8	1,7	2,1	2,8	4,0	4,8	0,45	0,53	0,64	0,93	1,7	0,95	36	33	3,3
0,9	2,2	2,7	6	5,2	6,2	0,57	0,67	0,82	1,18	2,2	1,2	37	34	4,2
1,0	2,7	3,3	4,5	6,4	7,6	0,7	0,82	1,0	1,45	2,7	1,45	38	35	5,1
1,5	6,0	7,3	10,0	14,0	17,0	1,6	1,9	2,3	3,3	6,0	3,3	47	40	11,5
2,0	11,0	14,0	18,0	26,0	31,0	2,8	3,3	4,0	5,8	11,0	5,8	61	48	20,4
2,5	17,0	21,0	28,0	40,0	48,0	4,4	5,2	6,3	9,1	17,0	9,1	78	58	32,0
3,0	25,0	30,0	41,0	60,0	70,0	6,3	7,4	9,0	13,0	25,0	13,0	100	71	46,0
3,5	33,0	40,0	55,0	78,0	93,0	8,5	10,0	12,0	18,0	33,0	18,0	123	85	62,0
4,0	43,0	52,0	70,0	100,0	120,0	11,0	13,0	16,0	23,0	42,0	23,0	150	100	82,0
4,5	55,0	67,0	90,0	130,0	160,0	14,0	21,0	26,0	37,0	55,0	37,0	190	120	103,0
5,0	67,0	82,0	110,0	160,0	190,0	18,0	29,0	36,0	52,0	67,0	52,0	220	140	127,0

Q = portata in litri al minuto
v = velocità dell'acqua in metri al secondo
d = diametro del tubo in metri
h = perdita di carico in centimetri colonna d'acqua per ogni metro di tubazione calcolata secondo la formula di Lang:

$$h = \lambda \times \frac{100}{d} \times \frac{v^2}{2g} \qquad \lambda = 0{,}02 + \frac{0{,}0018}{\sqrt{v \times d}}$$

La perdita di carico nelle curve è soltanto quella dovuta alla contrazione dei filetti liquidi per cambiamento di direzione (lo sviluppo delle curve deve essere quindi compreso nella lunghezza della tubazione) mentre la perdita di carico nelle valvole e saracinesche è stata determinata in base a prove tecniche.
La perdita di carico per saracinesche e curve normali è pari a quella di 5 metri di tubazione diritta mentre per valvole di ritegno a clapet a 15 metri.
I valori indicati si intendono per tubazione internamente liscia. In caso di tubazione incrostata occorrerà considerare i corrispondenti aumenti.

DAB PUMPS si riserva il diritto di apportare modifiche senza obbligo di preavviso

TENSIONE DI VAPORE E PESO SPECIFICO DELL'ACQUA IN FUNZIONE DELLA TEMPERATURA

t °C	pv kg/cm²	γ kg/dm³	t °C	pv kg/cm²	γ kg/dm³	t °C	pv kg/cm²	γ kg/dm³	t °C	pv kg/cm²	γ kg/dm³
00	0,0062	0,9998	41	0,793	0,9917	082	0,5234	0,9705	170	008,076	0,8973
01	0,0067	0,9999	42	0,836	0,9913	083	0,5447	0,9698	175	009,101	0,8920
02	0,0072	0,9999	43	0,0881	0,9909	084	0,5667	0,9693	180	010,225	0,8869
03	0,0077	1,0000	44	0,0928	0,9905	085	0,5897	0,9687	185	011,456	0,8814
04	0,0083	1,0000	45	0,0977	0,9900	086	0,6129	0,9680	190	012,800	0,8760
05	0,0089	1,0000	46	0,1028	0,9898	087	0,6372	0,9673	195	014,265	0,8703
06	0,0095	0,9999	47	0,1082	0,9883	088	0,6623	0,9667	200	015,857	0,8646
07	0,0102	0,9999	48	0,1138	0,9889	089	0,6882	0,9659	205	017,858	0,8587
08	0,0109	0,9998	49	0,1197	0,9885	090	0,7149	0,9653	210	019,456	0,8528
09	0,0117	0,9997	50	0,1258	0,9880	091	0,7425	0,9646	215	021,477	0,8465
10	0,0125	0,9996	51	0,1322	0,9876	092	0,7710	0,9640	220	023,659	0,8403
11	0,0134	0,9995	52	0,1388	0,9871	093	0,8004	0,9632	225	026,007	0,8339
12	0,0143	0,9994	53	0,1457	0,9866	094	0,8307	0,9625	230	028,531	0,8272
13	0,0153	0,9993	54	0,1530	0,9861	095	0,8619	0,9619	235	031,239	0,8206
14	0,0163	0,9992	55	0,1605	0,9857	096	0,8942	0,9611	240	034,140	0,8136
15	0,0174	0,9990	56	0,1683	0,9852	097	0,9271	0,9604	245	037,244	0,8064
16	0,0185	0,9989	57	0,1765	0,9847	098	0,9616	0,9596	250	040,560	0,7992
17	0,0197	0,9987	58	0,1850	0,9842	099	0,9969	0,9590	255	044,100	0,7918
18	0,0210	0,9985	59	0,1939	0,9836	100	1,0032	0,9583	260	047,870	0,7840
19	0,0224	0,9984	60	0,2031	0,9831	102	1,1092	0,9568	265	051,880	0,7759
20	0,0238	0,9982	61	0,2127	0,9826	104	1,1898	0,9554	270	056,140	0,7678
21	0,0253	0,9979	62	0,2227	0,9821	106	1,2751	0,9540	275	060,660	0,7593
22	0,0269	0,9977	63	0,2330	0,9816	108	1,6354	0,9525	280	065,460	0,7506
23	0,0286	0,9974	64	0,2438	0,9810	110	1,4609	0,9510	285	070,540	0,7416
24	0,0304	0,9972	65	0,2550	0,9804	112	1,5618	0,9495	290	075,920	0,7323
25	0,0323	0,9970	66	0,2666	0,9800	114	1,6684	0,9479	286	081,600	0,7227
26	0,0343	0,9966	67	0,2787	0,9794	116	1,7809	0,9464	300	087,610	0,7214
27	0,0363	0,9964	68	0,2912	0,9788	118	1,8995	0,9448	305	093,950	0,7017
28	0,0385	0,9961	69	0,3042	0,9782	120	2,0245	0,9431	310	100,640	0,6906
29	0,0408	0,9957	70	0,3177	0,9777	122	2,1561	0,9414	315	107,690	0,6793
30	0,0432	0,9955	71	0,3317	0,9771	124	2,2947	0,9398	320	115,130	0,6671
31	0,0458	0,9952	72	0,3463	0,9765	126	2,4404	0,9381	325	122,950	0,6540
32	0,0485	0,9949	73	0,3613	0,9759	128	2,5935	0,9365	330	131,180	0,6402
33	0,0513	0,9946	74	0,3869	0,9754	130	2,7544	0,9348	335	139,850	0,6257
34	0,0542	0,9942	75	0,3931	0,9748	135	3,1920	0,9305	340	148,960	0,6093
35	0,0573	0,9939	76	0,4098	0,9742	140	3,6850	0,9260	345	157,540	0,5910
36	0,0606	0,9934	77	0,4274	0,9737	145	4,2370	0,9216	350	168,630	0,5724
37	0,0640	0,9932	78	0,4451	0,9730	150	4,8540	0,9169	355	179,240	0,5512
38	0,0675	0,9928	79	0,4637	0,9724	155	5,5400	0,9121	360	190,420	0,5243
39	0,0713	0,9925	80	0,4829	0,9718	160	6,3020	0,9073	365	202,210	0,4926
40	0,0752	0,9921	81	0,5028	0,9712	165	7,1460	0,9023	370	214,680	0,4484

PRESSIONE ATMOSFERICA A VARIE QUOTE

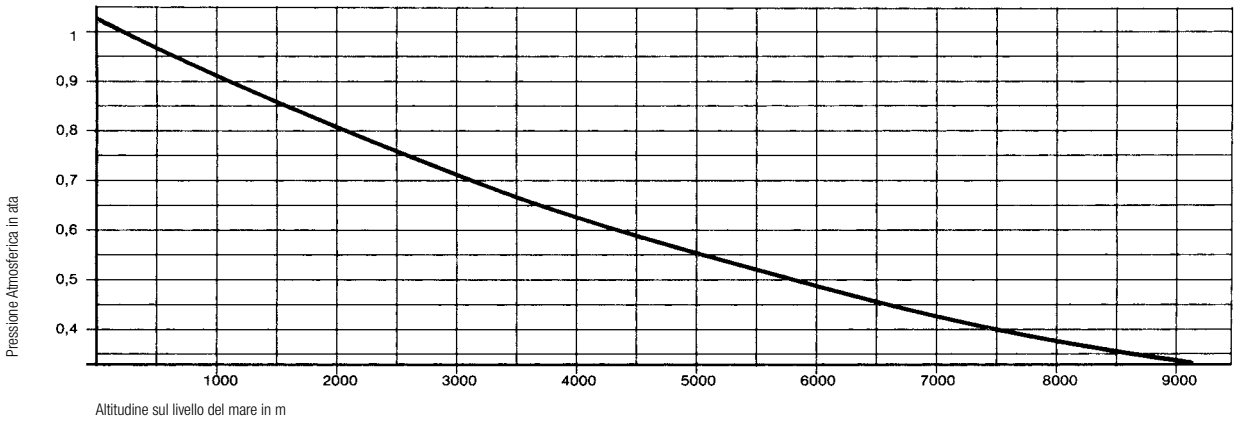

PORTATA D'ACQUA DI UGELLI E LANCE ANTINCENDIO ESPRESSA IN l/s IN FUNZIONE DELLA PRESSIONE MISURATA A MONTE DELL'UGELLO IN METRI COLONNA ACQUA.

Ø UGELLO IN mm	PRESSIONE in m.c.a.												
	4	6	8	10	12	14	16	18	20	22	24	26	28
1	0,0068	0,0083	0,0096	0,0107	0,0118	0,0127	0,0136	0,0144	0,0152	0,0159	0,0167	0,0174	0,018
2	0,273	0,0334	0,0386	0,0432	0,0473	0,0511	0,0546	0,0579	0,0611	0,064	0,0668	0,696	0,0722
3	0,614	0,0751	0,0868	0,097	0,1063	0,1148	0,1228	0,13	0,137	0,144	0,15	0,156	0,162
4	0,109	0,133	0,154	0,175	0,189	0,204	0,218	0,231	0,244	0,255	0,267	0,278	0,288
5	1,171	0,209	0,242	0,271	0,296	0,32	0,342	0,363	0,383	0,401	0,419	0,4336	0,453
6	0,246	0,301	0,348	0,389	0,426	0,455	0,492	0,522	0,55	0,577	0,603	0,627	0,652
7	0,334	0,408	0,472	0,527	0,578	0,625	0,667	0,708	0,747	0,783	0,817	0,851	0,883
8	0,436	0,534	0,616	0,689	0,755	0,815	0,871	0,925	0,975	1,022	1,067	1,11	1,152
9	0,553	0,677	0,782	0,875	0,958	1,035	1,107	1,172	1,236	1,297	1,355	1,41	1,461
10	0,684	0,836	0,966	1,08	1,183	1,27	1,368	1,448	1,523	1,6	1,672	1,742	1,808
11	0,83	1,017	1,173	1,313	1,439	1,555	1,66	1,76	1,855	1,99	2,03	2,117	2,196
12	0,982	1,2	1,387	1,55	1,7	1,87	1,964	2,08	2,19	2,3	2,4	2,5	2,59
13	1,154	1,412	1,63	1,825	2,0	2,16	2,31	2,45	2,58	2,7	2,83	2,94	3,05
14	1,337	1,635	1,89	2,113	2,313	2,5	2,67	2,834	2,99	3,135	3,27	3,41	2,538
15	1,535	1,88	2,17	2,417	2,66	2,87	3,07	3,25	3,43	3,6	3,76	3,91	4,06
16	1,742	2,132	2,464	2,757	3,02	3,26	3,486	3,7	3,9	4,08	4,27	4,45	4,62
17	1,97	2,413	2,787	3,119	3,417	3,686	3,947	4,18	4,41	4,62	4,83	58,025	5,21
18	2,21	2,703	3,125	3,499	3,83	4,13	4,42	4,68	4,94	5,18	5,42	5,64	5,85
20	2,73	3,34	3,86	4,32	4,73	5,11	5,46	5,78	6,11	6,4	6,78	6,96	7,23
22	3,298	4,04	4,66	5,22	5,72	6,17	6,75	7,0	7,48	7,74	8,07	8,4	8,8
25	4,265	5,22	6,02	6,74	7,38	7,87	8,52	9,04	9,53	9,99	10,42	10,85	11,25
26	4,6	5,64	6,5	7,27	7,97	8,61	9,2	9,76	10,28	10,69	11,27	11,71	12,16
28	5,36	6,56	7,56	8,46	9,28	10,2	10,7	11,36	11,9	12,55	13,12	13,64	14,09
32	6,97	8,55	9,85	11,02	12,08	13,05	13,93	14,8	15,6	16,7	17,2	17,79	18,44
35	8,358	10,23	11,8	13,2	14,45	15,6	16,7	17,7	18,68	19,59	20,43	21,26	22,09
45	13,8	16,9	19,5	21,82	23,9	25,84	27,6	29,3	30,9	32,39	33,8	35,2	26,5
55	20,3	25,2	28,5	32,6	35,7	38,6	41,2	44,0	46,1	48,3	50,5	52,6	54,5
65	28,5	34,8	40,2	45,0	49,3	53,4	56,9	60,5	63,6	66,6	69,7	72,6	75,4
75	38,3	46,9	54,2	60,6	66,4	71,7	76,6	81,4	85,6	90,0	93,9	97,7	101,4
85	49,4	60,5	69,7	77,0	85,5	92,4	98,7	104,7	110,3	115,7	121,0	125,0	130,5
95	61,5	75,4	87,0	97,4	106,5	115,2	123,0	130,5	137,6	143,3	150,8	1570,0	162,8

Ø UGELLO IN mm	PRESSIONE in m.c.a.												
	4	6	8	10	12	14	16	18	20	22	24	26	28
1	0,0068	0,0083	0,0096	0,0107	0,0118	0,0127	0,0136	0,0144	0,0152	0,0159	0,0167	0,0174	0,018
2	0,273	0,0334	0,0386	0,0432	0,0473	0,0511	0,0546	0,0579	0,0611	0,064	0,0668	0,696	0,0722
3	0,614	0,0751	0,0868	0,097	0,1063	0,1148	0,1228	0,13	0,137	0,144	0,15	0,156	0,162
4	0,109	0,133	0,154	0,175	0,189	0,204	0,218	0,231	0,244	0,255	0,267	0,278	0,288
5	1,171	0,209	0,242	0,271	0,296	0,32	0,342	0,363	0,383	0,401	0,419	0,4336	0,453
6	0,246	0,301	0,348	0,389	0,426	0,455	0,492	0,522	0,55	0,577	0,603	0,627	0,652
7	0,334	0,408	0,472	0,527	0,578	0,625	0,667	0,708	0,747	0,783	0,817	0,851	0,883
8	0,436	0,534	0,616	0,689	0,755	0,815	0,871	0,925	0,975	1,022	1,067	1,11	1,152
9	0,553	0,677	0,782	0,875	0,958	1,035	1,107	1,172	1,236	1,297	1,355	1,41	1,461
10	0,684	0,836	0,966	1,08	1,183	1,27	1,368	1,448	1,523	1,6	1,672	1,742	1,808
11	0,83	1,017	1,173	1,313	1,439	1,555	1,66	1,76	1,855	1,99	2,03	2,117	2,196
12	0,982	1,2	1,387	1,55	1,7	1,87	1,964	2,08	2,19	2,3	2,4	2,5	2,59
13	1,154	1,412	1,63	1,825	2,0	2,16	2,31	2,45	2,58	2,7	2,83	2,94	3,05
14	1,337	1,635	1,89	2,113	2,313	2,5	2,67	2,834	2,99	3,135	3,27	3,41	2,538
15	1,535	1,88	2,17	2,417	2,66	2,87	3,07	3,25	3,43	3,6	3,76	3,91	4,06
16	1,742	2,132	2,464	2,757	3,02	3,26	3,486	3,7	3,9	4,08	4,27	4,45	4,62
17	1,97	2,413	2,787	3,119	3,417	3,686	3,947	4,18	4,41	4,62	4,83	58,025	5,21
18	2,21	2,703	3,125	3,499	3,83	4,13	4,42	4,68	4,94	5,18	5,42	5,64	5,85
20	2,73	3,34	3,86	4,32	4,73	5,11	5,46	5,78	6,11	6,4	6,78	6,96	7,23
22	3,298	4,04	4,66	5,22	5,72	6,17	6,75	7,0	7,48	7,74	8,07	8,4	8,8
25	4,265	5,22	6,02	6,74	7,38	7,87	8,52	9,04	9,53	9,99	10,42	10,85	11,25
26	4,6	5,64	6,5	7,27	7,97	8,61	9,2	9,76	10,28	10,69	11,27	11,71	12,16
28	5,36	6,56	7,56	8,46	9,28	10,2	10,7	11,36	11,9	12,55	13,12	13,64	14,09
32	6,97	8,55	9,85	11,02	12,08	13,05	13,93	14,8	15,6	16,7	17,2	17,79	18,44
35	8,358	10,23	11,8	13,2	14,45	15,6	16,7	17,7	18,68	19,59	20,43	21,26	22,09
45	13,8	16,9	19,5	21,82	23,9	25,84	27,6	29,3	30,9	32,39	33,8	35,2	26,5
55	20,3	25,2	28,5	32,6	35,7	38,6	41,2	44,0	46,1	48,3	50,5	52,6	54,5
65	28,5	34,8	40,2	45,0	49,3	53,4	56,9	60,5	63,6	66,6	69,7	72,6	75,4
75	38,3	46,9	54,2	60,6	66,4	71,7	76,6	81,4	85,6	90,0	93,9	97,7	101,4
85	49,4	60,5	69,7	77,0	85,5	92,4	98,7	104,7	110,3	115,7	121,0	125,0	130,5
95	61,5	75,4	87,0	97,4	106,5	115,2	123,0	130,5	137,6	143,3	150,8	1570,0	162,8

TABELLA DI CONVERSIONE DELLE UNITÀ DI MISURA

GRANDEZZA	SISTEMA UNITÀ DI MISURA	UNITÀ DI MISURA	SIMBOLO	CONVERSIONI		
				SISTEMA TECNICO	SISTEMA INTERNAZIONALE (SI)	SISTEMA ANGLOSASSONE
LUNGHEZZA	Tecnico e Internazionale	metro decimetro centimetro millimetro	m dm cm mm	1 dm = 0,1 m 1 cm = 0,01 m 1 mm = 0,001 m		1 m = 3,28 ft 1 dm = 3,937 in 1 cm = 0,3937 in
	Anglosassone	pollice (inch) piede (foot) iarda (yard)	1", in 1", ft yd	1" = 25,4 mm 1" ft = 0,3048 m 1 yd = 0,9144 m		1 ft = 12" 1 yd = 3 ft = 26"
SUPERFICIE	Tecnico e Internazionale	metro quadrato centimetro quadrato millimetro quadrato	m^2 cm^2 mm^2	1cm2 = 0,0001 m^2 1 mm2 = 0,01 cm^2		1m^2 = 1.196 sq.yd 1m^2 = 10.764 sq.ft 1 cm^2 = 0.155 sq.in
	Anglosassone	pollice quadrato piede quadrato iarda quadrato	sq.in sq.ft sq.yd	1 sq.in = 6,45 cm^2 1 sq.ft = 0,0929 m^2 1 sq.yd = 0,836 m^2		1 sq.ft = 144 sq.in 1 sq.yd = 1.296 sq.in 1 sq.yd = 9 sq.ft
VOLUME	Tecnico e Internazionale	metro cubo decimetro cubo centimetro cubo litro	m^3 cm^3 mm^3 l	1 m^3 = 1.000 dm^3 1 cm^3 = 0.001 m = 1.000 cm^3 1 mm^3 = 0.001 dm^3 1 l = dm^3		1 dm^3 = 0.22 Imp.gal 1 dm^3 = 0,264 US.gal 1 dm^3 = 61,0 cu.in
	Anglosassone	pollice cubo piede cubo gallone inglese gallone USA	cu.in cu.ft Imp.gal USA.gal	1 cu.in = 16,39 cm^3 1 cu.ft = 28,34 m^3 1 Imp.gal = 4,546 m^3 1 US.gal = 3,785 dm^3		1 Imp.gal = 1,201 US.gal 1 US.gal = 0,833 Imp.gal
TEMPERATURA	Tecnico e Internazionale	grado centrigrado grado Kevin	°C °K	°C = °K-273 °K = °C + 273		°C = 5/9 x (°F - 32) °K = 5/9 x (°F - 32) + 273
	Anglosassone	grado Fahreinheit	°F	°F = 9/5 x °C + 32		–
	punto di congelamento dell'acqua a pressione atmosferica: punto di ebollizione dell'acqua a pressione atmosferica:			0°C = 273 °K = 032 °F 100°C = 373 °K = 212 °F		
PESO e FORZA	Tecnico	kilogrammo	kg	–	1 kg = 9,81 N	1 kg = 2,203 lb
	Internazionale	Newton	N	1 N = 0,102 kg	–	1 N = 0,22546 lb
	Anglosassone	libbra (pound)	lb	1 lB = 0,454 kg	1 lb = 4,452 N	–
PESO SPECIFICO	Tecnico	kilogrammo su decimetro cubo	kg/dm^3	–	1 kg/dm^3 = 9,807 N/dm^3	1 kg/dm^3 = 62,46 lb/cu.ft
	Internazionale	Newton su decimetro cubo	N/dm^3	1 N/dm^3 = 0,102 kg/dm^3	–	1 N/dm^3 = 6,36 lb/cu.ft
	Anglosassone	libbra su piede cubo	lb/dm^3	1 lb/cu.ft = 0,01600 kg/dm^3	1 lb/cu.ft = 0,160 N/dm^3	–
PRESSIONE	Tecnico	atmosfera tecnica	kg/cm^2	–	1 kg/cm^2 = 98,067 kPa 1 kg/cm^2 = 0,9807 bar	1 kg/cm^2 = 14,22 psi
	Internazionale	Pascal kiloPascal baria	Pa kPa bar	1 kPa = 0,0102 kg/cm^2 1 bar = 1,02 kg/cm^2	1 kPa = 1.000 Pa 1 bar = 100.000 Pa	1 kPa = 0,145 psi 1 bar = 14,50 psi
	Anglosassone	libbra per pollice quadrato	psi	1 psi = 0,0703 kg/cm^2	1 psi = 0,06895 bar 1 psi = 6,894 kPa	–
PORTATA	Tecnico	litri al minuto litri al secondo metri cubi all'ora	l/min l/s m^3/h	1 l/min = 0,0167 l/s 1 l/s = 3,6 m^3/h 1 m^3/h = 16,667 l/min	1 l/s = 0,001 m^3/s	1 l/min = 0,22 imp.g.p.m. 1 l/min = 0,264 US.g.p.m. 1 m^3/h = 3,666 imp.g.p.m. 1 m^3/h = 4,403 US.g.p.m.
	Internazionale	metri cubi al secondo	m^3/s	1 m^3/s = 1.000 l/s 1 m^3/s = 3.600 m^3/h	–	1 m^3/s = 13.198 imp.g.p.m. 1 m^3/s = 15.852 US.g.p.m.
	Anglosassone	gallone imperiale al minuto gallone USA al minuto	Imp.g.p.m. US.g.p.m.	1 Imp.g.p.m. = 4,546 l/min 1 Imp.g.p.m. = 0,273 m^3/h 1 US.g.p.m. = 3,785 l/min 1 US.g.p.m. = 0,227 m^3/h	–	1 Imp.g.p.m. = 1,201 US.g.p.m. 1 US.g.p.m. = 0,833 Imp.g.p.m.
MOMENTO TORCENTE	Tecnico	kilogrammo per metro	kgm	–	1 kgm = 9,807 Nm	1 kgm = 7,233 ft.lb
	Internazionale	Newton per metro	Nm	1 Nm = 0,102 kgm	–	1 Nm = 0,7376 ft.lb
	Anglosassone	foot pound	ft.lb	1 ft.lb = 0,138 kgm	1 ft.lb = 1,358 Nm	–
LAVORO ed ENERGIA	Tecnico	kilogrammo per metro cavallo-vapore ora	kgm CVh		1 kgm = 9,807 J 1 CVh = 0,736 kWh	1 kgm = 7,233 ft.lb 1 Nm = 0,986 HP.hr.
	Internazionale	Joule kilowatt ora	J kWhq	1 J = 0,102 kgm kWh = 1,36 CVh	–	1 Nm = 0,7376 ft.lb 1 Nm = 0,7376 ft.lb
	Anglosassone	foot pound Horse power hour	ft.lb HP.hr.	1 ft.lb = 0.138 kgm 1 HP.hr. = 1,014 CVh	1 ft.lb = 0.358 Nm 1 HP.hr. = 0,746 kWh	–
POTENZA	Tecnico	Horse power	HP	1 HP = 0,736 kW	1 HP = 736 W	–
	Internazionale	Watt kiloWatt	W kW	1 W = 0,00136 Hp 1 kW = 1,36 Hp	1 kW = 1.000 W	–
VISCOSITÀ CINEMATICA	Tecnico	stokes centistokes	1 St 1 cSt	1 St = 1 cm^2/s 1 cSt = 0,01 St	1 St = 0,0001 m^2/s	1 St = 0,00107 ft^2/s
	Internazionale	m^2/s	m^2/s	1 m^2/s = 10.000 St	1 m^2/s = 10.000 cm^2/s	1 m^2/s = 10,764 ft^2/s
	Anglosassone	piede quadrato al secondo	ft^2/s	1 ft^2/s = 929 St	1 ft^2/s = 0,0929 m^2/s	–

DAB PUMPS si riserva il diritto di apportare modifiche senza obbligo di preavviso

TABELLA DI EQUIVALENZA NORMATIVE

MATERIALE	UNI		DIN		ISO	AISI	ASTM
ACCIAIO	X 30Cr13	UNI 6900/71	X 30Cr13	DIN 17440	–	AISI 420B	–
	X 12CrS13	UNI 6900/71	X 12CrS13	DIN 17440	–	AISI 416	–
	X 20Cr13	UNI 6900/71	X 20Cr13	DIN 17440	–	AISI 420A	S 42000 A 276
	X 10CrNiS1809	UNI 6900/71	X 10CrNiS1809	DIN 17440	XIII-17 ISO 683/XIII	AISI 303	S 30300 A 276
	X 5CrNi 1810	UNI 6900/71	X 5CrNi 1810	DIN 17440	XIII-11 ISO 683/XIII	AISI 304	S 30400 A 276
	X 10CrS17	UNI 6900/71	X 10CrS17	DIN 17440	XIII-84 ISO 683/XIII	AISI 430F	–
GHISA	G 20	UNI ISO 185	GG 20	DIN 1691	Grade 20 ISO R 185	–	Class 25 A 48
	G 25	UNI ISO 185	GG 25	DIN 1691	Grade 20 ISO R 185	–	Class 35 A 48
OTTONE	G CuZn38Al 1Fe 1Mni	UNI 6138/68		–	–	–	B 30 C 86550
	P CuZn40 Pb2	UNI 5705	P CuZn40 Pb2	DIN 17660	–	–	C 37740
BRONZO	G CuSn12	UNI 7013/72	G CuSn12	DIN 17006	CuSn 12 ISO 1338	–	B 205 C 90700

TABELLE PER LA DETERMINAZIONE DELLA SEZIONE DEL CAVO DI ALIMENTAZIONE IN RAPPORTO ALLA LUNGHEZZA

Tensione 1 x 230 V ~ avviamento diretto
Caduta di tensione 3%
Temperatura ambiente 30°C

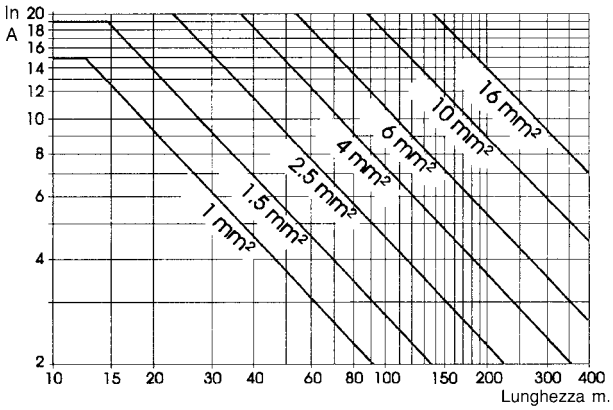

Tensione 3 x 400 V ~ avviamento diretto
Caduta di tensione 3%
Temperatura ambiente 30°C

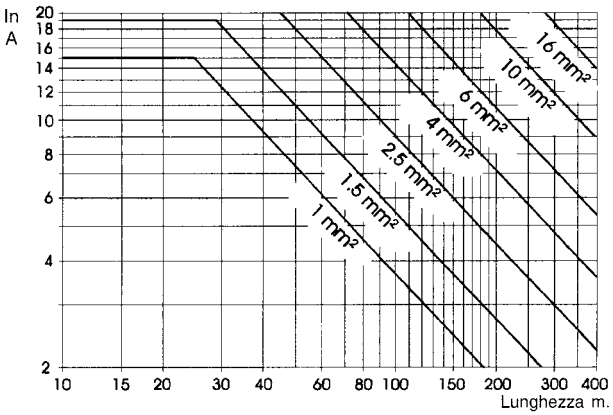

INDICE DI LETTURA DELLA TARGHETTA DATI TECNICI

N°	NUMERO DI SERIE	-
Q	PORTATA	m^3/h
H	PREVALENZA	m
H max	PREVALENZA MASSIMA	m
H min	PREVALENZA MINIMA	m
–	GIRI AL MINUTO	1/min
–	POTENZA ASSORBITA	kWass
–	POTENZA RESA NOMINALE	HP
–	TENSIONE	V ~
–	FREQUENZA	Hz
–	CORRENTE	A
–	GRADO DI PROTEZIONE (IEC)	IP
I.C.L.	CLASSE DI ISOLAMENTO	µF Vc
–	CAPACITÀ E TENSIONE DEL CONDENSATORE	µF Vc
▽m	SOMMERGENZA MASSIMA	m
LWA	RUMOROSITÀ	dB

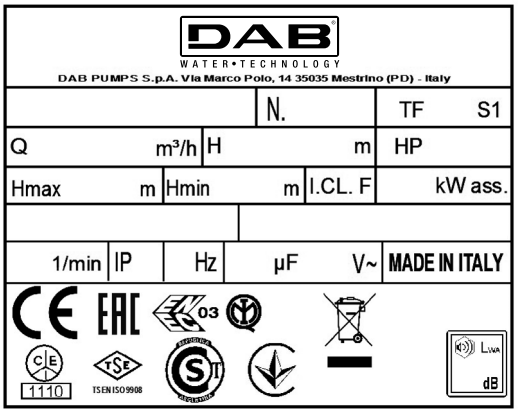

SCHEMI DI COLLEGAMENTO PER MOTORI ELETTRICI

MONOFASE

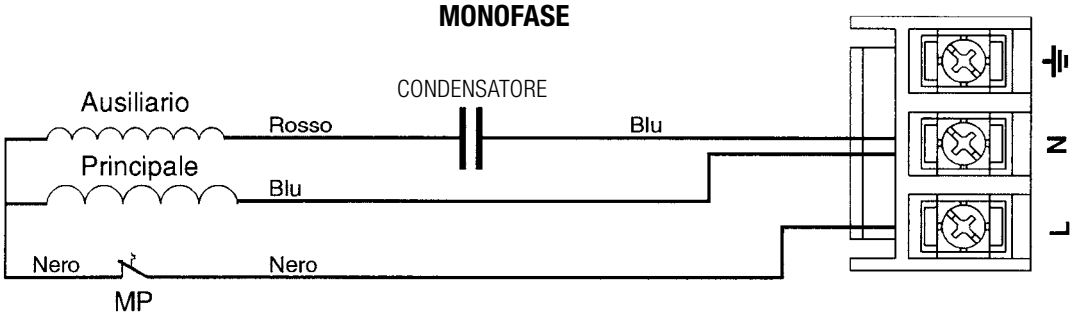

Motoprotettore negli avvolgimenti - MEC 63-71 M

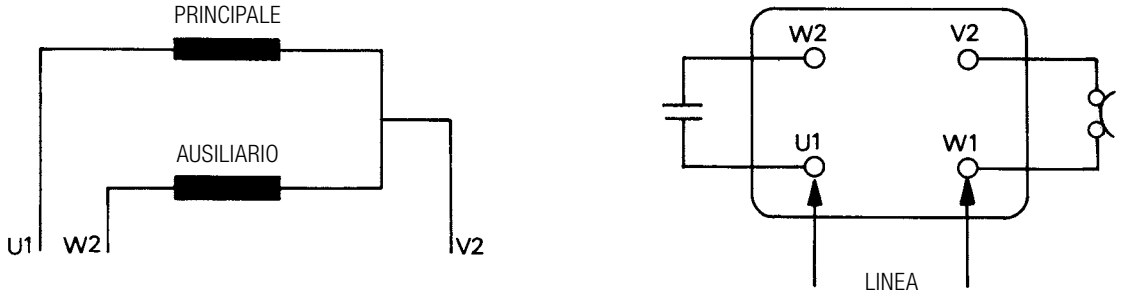

Motoprotettore In morsetteria - MEC 80 M

TRIFASE

3 ~ 230/400 V

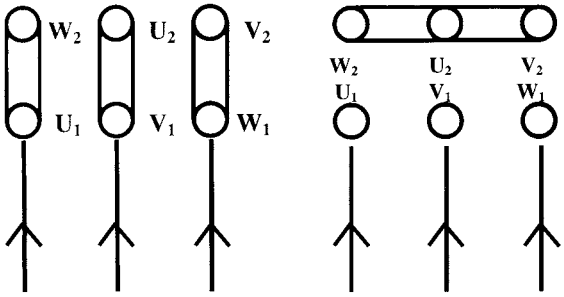

Linea alimentazione 230 V

400 V

Collegamento a TRIANGOLO

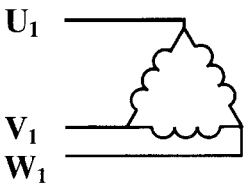

Collegamento a STELLA

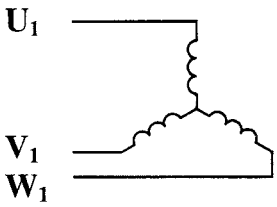

3 ~ 400 Δ V

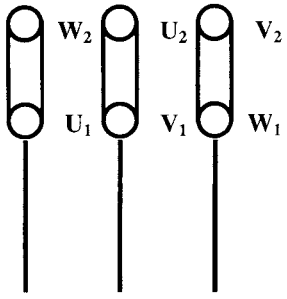

Linea alimentazione

Collegamento a TRIANGOLO

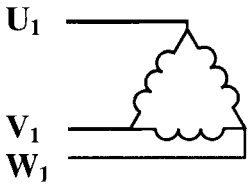

Rotazione oraria osservando lato ventola

4 - Collegamenti Elettrici Ingressi ed Uscite

L'MCE/C è dotato di 2 ingressi digitali, un ingresso analogico e 2 uscite digitali in modo da poter realizzare alcune soluzioni di interfaccia con installazioni più complesse.

4.1 - Ingressi Digitali

Alla base della morsettiera a 18 poli è riportata la serigrafia degli ingressi digitali:
- 11 - V+
- 15 - I2
- 16 - I1/I2
- 17 - I1
- 18 - GND

L'accensione degli ingressi può essere fatta sia in corrente continua che alternata. Di seguito sono mostrate le caratteristiche elettriche degli ingressi.

Caratteristiche elettriche degli ingressi		
	Ingressi DC [V]	Ingressi AC [Vrms]
Tensione minima di accensione [V]	8	6
Tensione massima di spegnimento [V]	2	1,5
Tensione massima ammissibile [V]	36	36
Corrente assorbita a 12V [mA]	3,3	3,3
Max sezione del cavo accettata [mm²]	2,13	
N.B. Gli ingressi sono pilotabili con ogni polarità (positiva o negativa rispetto al proprio ritorno di massa)		

* Per conoscere la disponibilità della funzione su un modello specifico contattare il nostro servizio clienti.

Nell'esempio proposto si fa riferimento al collegamento con contatto pulito utilizzando la tensione interna per il pilotaggio degli ingressi.

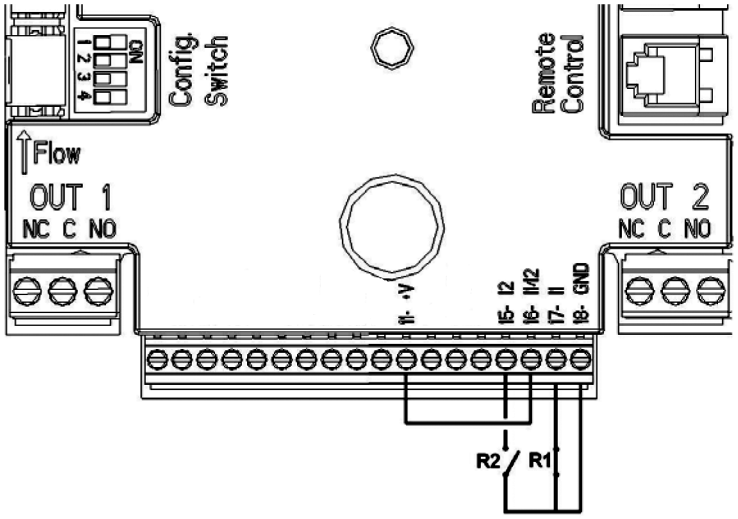

Esempio Collegamento Ingressi Digitali

Se si dispone di una tensione invece che di un contatto, questa può comunque essere utilizzata per pilotare gli ingressi: basterà non utilizzare i morsetti +V e GND e collegare la sorgente di tensione all'ingresso desiderato rispettando le caratteristiche descritte sopra.

Funzioni associate agli ingressi digitali	
I1	**Start/Stop:** Se attivato ingresso 1 da pannello di controllo sarà possibile comandare l'accensione e lo spegnimento della pompa da remoto.
I2	Ecoznomy: Se attivato ingresso 2 da pannello di controllo sarà possibile attivare la funzione di riduzione del set-point da remoto.

R1	R2	Stato Sistema
Aperto	Aperto	Pompa ferma OFF
Aperto	Chiuso	Pompa ferma OFF
Aperto	Aperto	Pompa in marcia con set-point impostato dell'utente AUTO
Aperto	Chiuso	Pompa in marcia con set-point ridotto ECONOMY

DAB PUMPS si riserva il diritto di apportare modifiche senza obbligo di preavviso

4.2 - Uscite:
Le connessioni delle uscite elencate di seguito fanno riferimento alle due morsettiere a 3 poli indicate con la serigrafia **OUT1** e **OUT2** sotto le quali è indicato anche il tipo di contatto relativo al morsetto (**NC** = Normalmente Chiuso, **C** = Comune, **NO** = Normalmente Aperto).

Caratteristiche dei contatti di uscita	
Tipo di contatto	NO, NC, COM
Max tensione sopportabile [V]	250
Max corrente sopportabile [A]	5 Se carico resistivo 2,5 Se carico induttivo
Max sezione del cavo accettata [mm²]	3,80

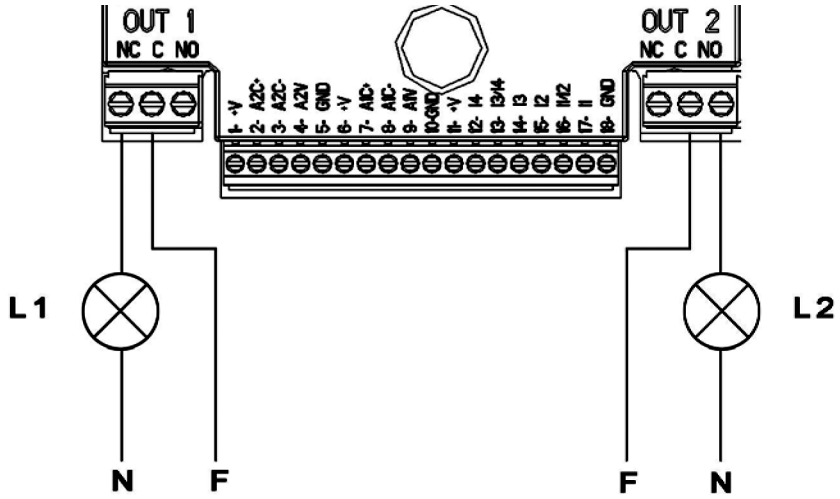

Esempio Uscite

Nell'esempio riportato la luce L1 si accende quando nel sistema è presente un allarme e si spegne quando non si riscontra alcun tipo di anomalia, mentre la luce L2 si accende quando la pompa è in marcia e si spegne quando la pompa è ferma.

Funzioni associate alle uscite	
OUT1	Presenza/Assenza di allarmi nel sistema
OUT2	Pompa in marcia/ Pompa ferma

4.3 - Ingresso Analogico per il pilotaggio della Modalità a Curva Costante con Segnale Analogico Esterno
Alla base della morsettiera a 18 poli è riportata la serigrafia dell' ingresso analogico 0-10V:

- A1V (morsetto 9): Polo positivo
- GND (morsetto 10): Polo negativo

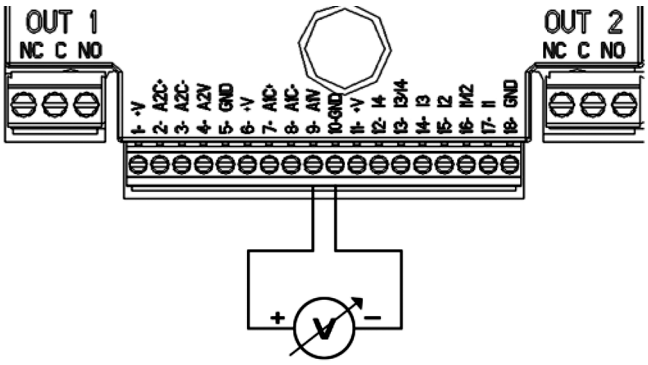

Esempio Collegamento Ingresso Analogico

La funzione associata all'ingresso analogico 0-10V è quella di **regolazione della velocità di rotazione della pompa proporzionalmente alla tensione dell'ingresso 0-10V stesso.**

5 - Funzionamento gemellare
È possibile creare gruppi di pompaggio con un massimo di 2 pompe, per poter fare questo è necessario collegare idraulicamente le pompe sugli stessi collettori di mandata ed aspirazione, ovviamente per i circolatori gemellari questa operazione non è necessaria.

È inoltre neccessario collegare i 2 inverter MCE/C utilizzando l'apposito cavo di interconnessione inserendolo su entrambi gli inverter in uno dei 2 connettori indicati dalla scritta **Link**.
Per un corretto funzionamento del sistema gemellare è neccessario che tutti i collegamenti esterni della morsettiera d'ingresso vengano collegati in parallelo tra i 2 MCE/C rispettando la numerazione dei singoli morsetti (ad es. Il morsetto 17 dell'MCE-22/C-1 con il morsetto 17 dell'MCE-22/C-2 e così di seguito).

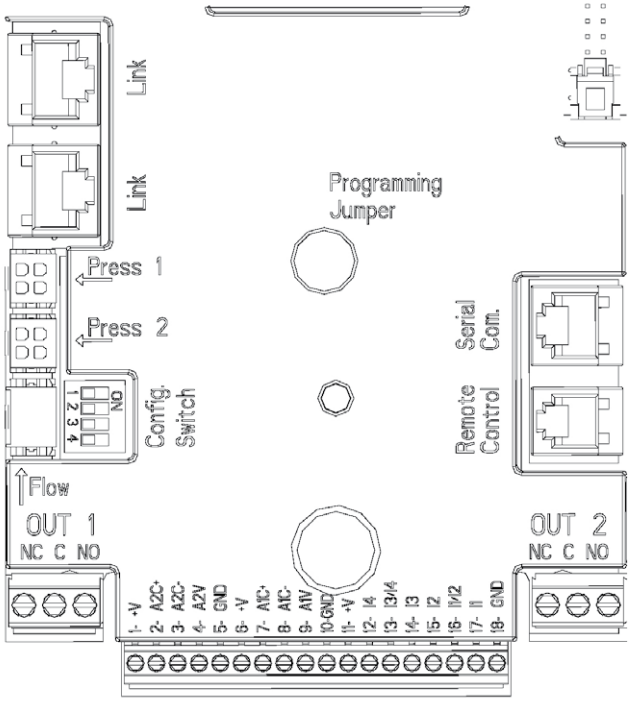

5.1 - Impostazione software

Qualora si utilizzi un sistema gemellare attraverso la pagina 7.0 del menù si può impostare una delle 3 possibili modalità di funzionamento gemellare:

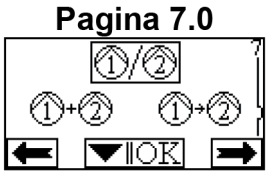

Alternato ogni 24h: I 2 inverter si alternano nella regolazione ogni 24 ore di funzionamento.
In caso di guasto di uno dei 2 l'altro interviene nella regolazione.

Simultaneo: I 2 inverter lavorano contemporaneamente ed alla stessa velocità.
Questa modalità è utile qualora si necessiti di una portata non erogabile da una singola pompa.

Principale/Riserva: La regolazione è effettuata sempre dallo stesso inverter (Principale), l'altro (Riserva) interviene soltanto in caso di guasto del Principale.

Nel caso venga scollegato il cavo di comunicazione gemellare i sistemi si configurano automaticamente come singoli lavorando in modo del tutto indipendente l'uno dall'altro.

6 - Schema di collegamento elettrico monofase (fino a MCE-22/C)
6.1 - Collegamento alla Linea di Alimentazione

La connessione tra linea di alimentazione monofase e MCE-22/C deve essere effettuata con un cavo a 3 conduttori (fase + neutro + terra). I morsetti di ingresso sono quelli contrassegnati dalla scritta LINE LN e da una freccia entrante nei morsetti, si veda Figura 1

DAB PUMPS si riserva il diritto di apportare modifiche senza obbligo di preavviso

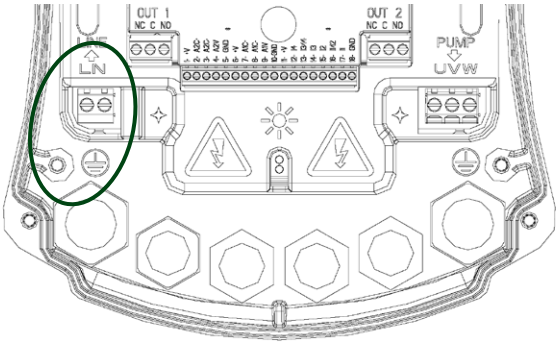

Figura 1: Connessioni Elettriche

La sezione minima dei cavi di ingresso e di uscita deve essere tale da garantire un corretto serraggio dei pressacavi, mentre la sezione massima accettata dai morsetti è pari a 4 mm².

La corrente all'elettropompa è in genere specificata nei dati di targa del motore.
La corrente massima di alimentazione all'MCE-22/C può essere stimata in generale come il doppio rispetto alla corrente massima assorbita dalla pompa. Sebbene MCE-22/C disponga già di proprie protezioni interne, rimane consigliabile installare un interruttore magnetotermico di protezione dimensionato opportunamente.

6.2 - Schema di collegamento elettrico trifase (MCE-30/C e MCE-55/C)
6.3 - Collegamento alla Linea di Alimentazione

La connessione tra linea di alimentazione trifase e MCE-30/C e MCE-55/C deve essere effettuata con un cavo a 4 conduttori (3 fasi + terra). I morsetti di ingresso sono quelli contrassegnati dalla scritta LINE RST e da una freccia entrante nei morsetti, si veda Figura 2

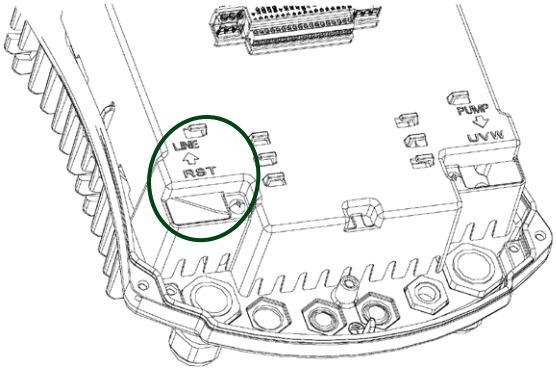

Figura 2: Connessioni Elettriche

La sezione massima accettata dai morsetti di ingresso e di uscita è pari a 6 mm².
Il diametro esterno dei cavi di ingresso e uscita accettato dai pressacavi per un corretto serraggio varia da un minimo di 11 mm2 e un massimo di 17 mm².

La corrente all'elettropompa è in genere specificata nei dati di targa del motore.
La corrente di alimentazione all'MCE-55/C può essere valutata in generale (riservando un margine di sicurezza) come 1/8 in più rispetto alla corrente che assorbe la pompa. Sebbene MCE-55/C disponga già di proprie protezioni interne, rimane consigliabile installare un interruttore magnetotermico di protezione dimensionato opportunamente.

6.4 - Schema di collegamento elettrico trifase (MCE-110/C e MCE 150/C)
6.5 Collegamento alla Linea di Alimentazione

La connessione tra linea di alimentazione trifase e MCE-110/C e MCE-150/C deve essere effettuata con un cavo a 4 conduttori (3 fasi + terra). I morsetti di ingresso sono quelli contrassegnati dalla scritta LINE RST e da una freccia entrante nei morsetti, si veda Figura 3

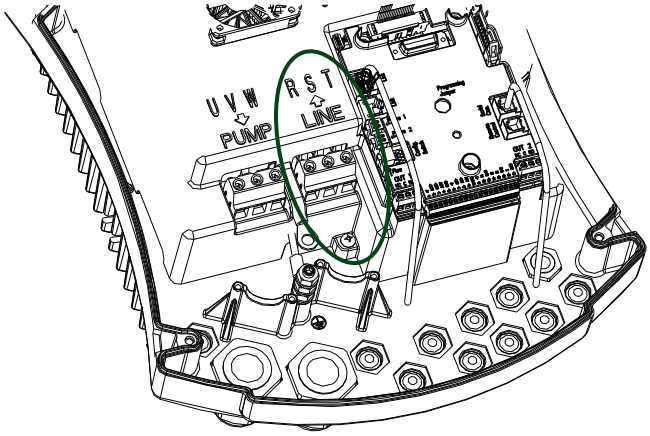

Figura 3: Connessioni Elettriche

La sezione minima dei cavi di ingresso e di uscita è pari a 6 mm² per garantire un corretto serraggio dei pressacavi, mentre la sezione massima accettata dai morsetti è pari a 16 mm².

La corrente di alimentazione all'MCE-110/C e MCE-150/C può essere valutata in generale (riservando un margine di sicurezza) come 1/8 in più rispetto alla corrente che assorbe la pompa. Sebbene MCE-110/C e MCE-150/C disponga già di proprie protezioni interne, rimane consigliabile installare un interruttore magnetotermico di protezione dimensionato opportunamente.

7 - Descrizione del pannello di controllo

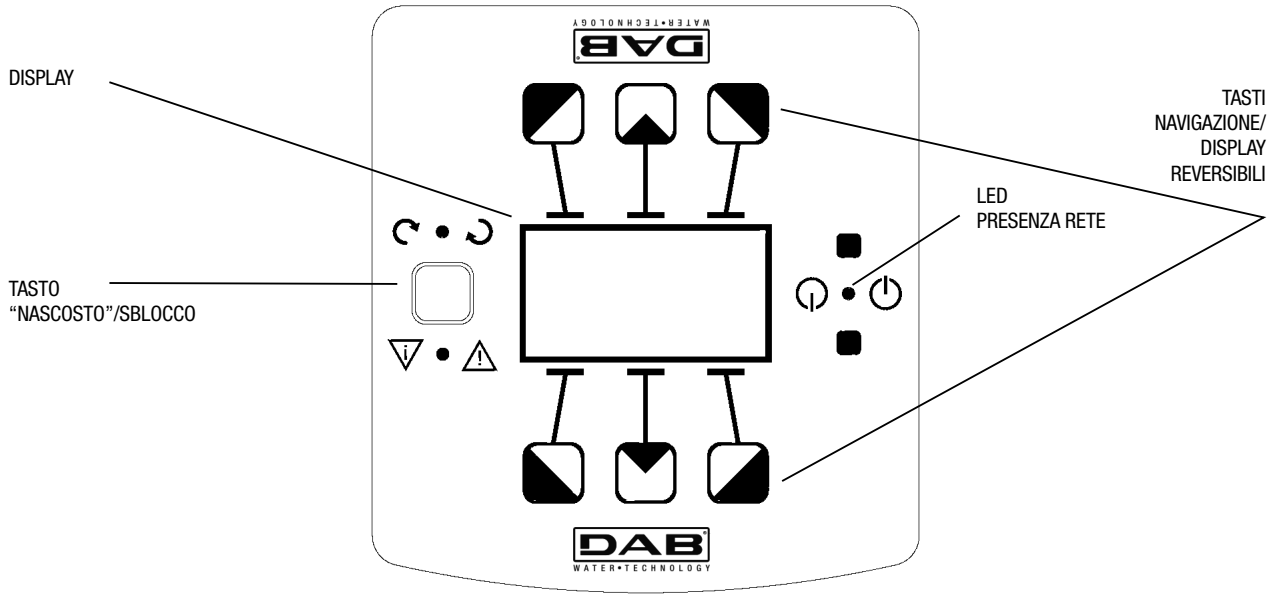

DAB PUMPS si riserva il diritto di apportare modifiche senza obbligo di preavviso

8 - CONFIGURAZIONE MENU MCE/C

Le impostazioni vengono effettuate attraverso il passaggio da una pagina all'altra, nel menù di configurazione del circolatore.

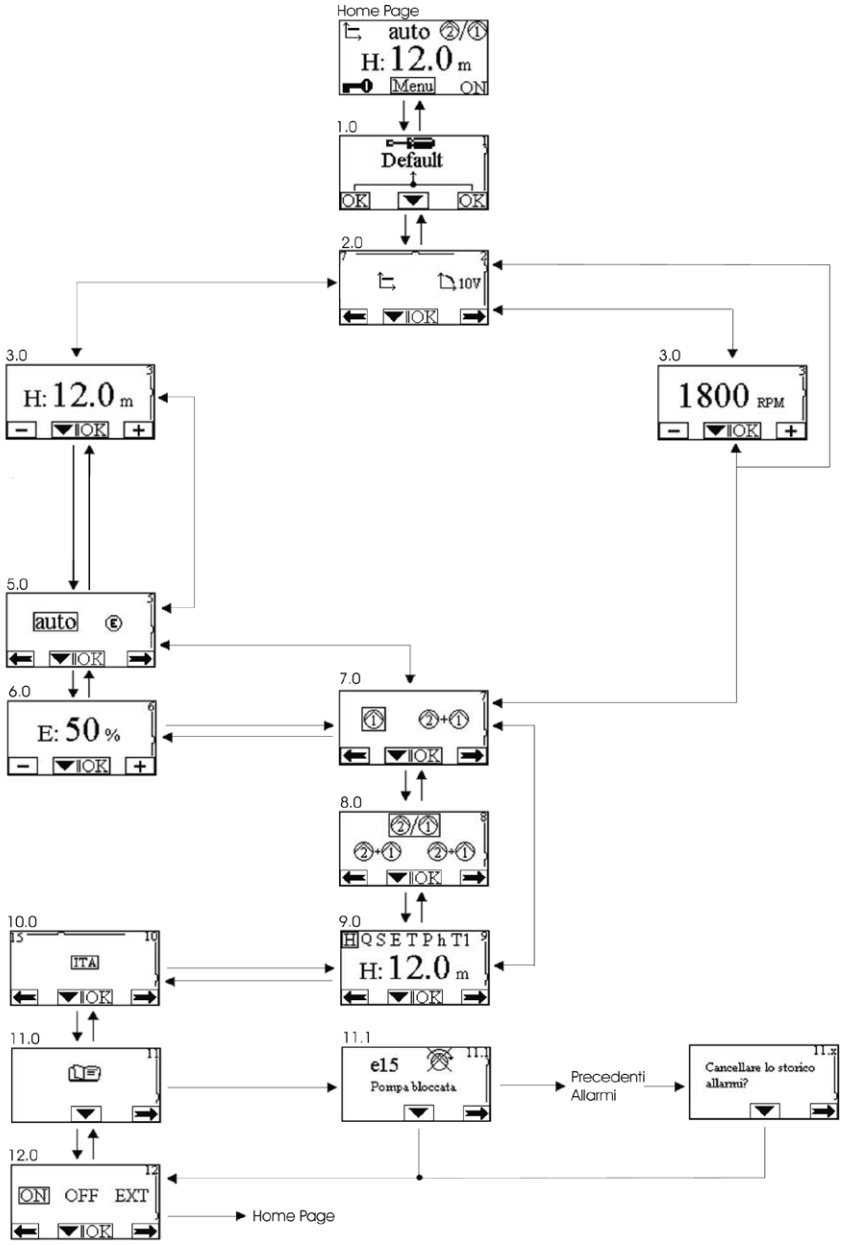

DESCRIZIONE GRANDEZZE VISUALIZZABILI

Simbolo	Descrizione
H S E P h	Visualizzazione parametri
H	Prevalenza in metri
S	Velocità in giri/minuto (rpm)
E	Ingresso analogico 0-10V
P	Potenza in kW
h	Ore di funzionamento

TIPI DI REGOLAZIONE

Simbolo	Descrizione
	Regolazione a Δp-c (pressione costante)
	Regolazione servomotore con velocità impostata da display.
10V	Regolazione servomotore con velocità impostata da segnale remoto 0 -10V

STATO DEL CIRCOLATORE

Simbolo	Descrizione
1	Circolatore singolo o nr. 1
2	Circolatore nr. 2
2/1	Circolatori gemellari alternati
2←1	Circolatori gemellari principale/riserva (scambio ogni 24 ore)
2+1	Circolatori gemellari simultanei
ON	Circolatore in funzione
OFF	Circolatore fermo
EXT	Circolatore comandato da segnale remoto (rif. morsetti 1-2)

TIPO DI FUNZIONAMENTO

Simbolo	Descrizione
auto	Funzione auto
E	Funzione economy

9 - Impostazioni di fabbrica

Parametro	Valore
Modalità di regolazione	Visualizzazione parametri
Hs (Set-point Pressione Differenziale)	50 % della prevalenza max pompa (vedere parametri sensibili dell'inverter impostati in fabbrica)
Fs (Set-point Frequenza)	90% della frequenza nominale della pompa
Modalità di funzionamento	auto
Percentuale di riduzione set-point	50 %
Modalità di funzionamento gemellare	2/1 = Alternato ogni 24h
Comando avviamento pompa	EXT (da segnale remoto su ingresso I1)

10 - Tipi di allarme e risoluzione

Codice Allarme	Simbolo Allarme	Descrizione Allarme
e0 - e16; e21		Errore Interno
e17 - e19		Corto Circuito
e20	max	Errore Tensione
e22 - e30		Errore Tensione
e31		Errore Protocollo
e32 - e35	max	Sovratemperatura
e37	min	Tensione bassa
e38	max	Tensione alta
e39 - e40		Sovracorrente
e43; e44; e45; e54		Sensore di Pressione
e46		Pompa Scollegata

DAB PUMPS si riserva il diritto di apportare modifiche senza obbligo di preavviso

CONDIZIONI DI ERRORE E RIPRISTINO

Condizione di errore		
Indicazione display	**Descrizione**	**Ripristino**
E0 - E16	Errore interno	- Togliere tensione all'MCE - Dopo aver atteso 5 minuti, rialimentare l'MCE. - Se l'errore persiste, sostituire l'MCE.
E37	Bassa tensione di rete (LP)	Togliere tensione all'MCE - Dopo aver atteso 5 minuti, rialimentare l'MCE. - Controllare che la tensione di rete sia corretta, eventualmente ripristinarla ai dati di targa.
E38	Alta tensione di rete (HP)	- Togliere tensione all'MCE - Dopo aver atteso 5 minuti, rialimentare l'MCE. - Controllare che la tensione di rete sia corretta, eventualmente ripristinarla ai dati di targa.
E32-E35	Surriscaldamento critico parti elettroniche	- Togliere tensione all'MCE - Dopo aver atteso 5 minuti, togliere l'MCE dalla pompa e pulire la calotta del motore. - Pulire il dissipatore.
E43-E45; E54	Segnale sensore assente	- Verificare il collegamento del sensore. - Se il sensore è in avaria, sostituirlo.
E39-E40	Protezione da sovracorrente	- Controllare che il circolatore giri liberamente. - Controllare che l'aggiunta di antigelo non sia superiore alla misura massima del 30%.
E21-E30	Errore di Tensione	- Togliere tensione all'MCE. - Dopo aver atteso 5 minuti, rialimentare l'MCE. - Controllare che la tensione di rete sia corretta, eventualmente ripristinarla ai dati di targa.
E31	Comunicazione gemellare assente	- Verificare l'integrità del cavo di comunicazione gemellare. - Controllare che entrambi i circolatori siano alimentabili.

DAB PUMPS si riserva il diritto di apportare modifiche senza obbligo di preavviso

RISPARMIO ENERGETICO

Ridurre, anche se solo di un minimo, la velocità di rotazione un motore può portare ad una riduzione notevole del consumo elettrico, in quanto la potenza assorbita da un motore elettrico è proporzionale al cubo del numero di giri.
Ad esempio una pompa connessa alla rete elettrica a circa 2950 giri/minuto se portata a lavorare a 40Hz girerà a circa il 20% in meno (circa 2360 giri/minuto) e questo permette un risparmio del 40% della potenza assorbita. La riduzione della velocità di rotazione del motore incrementa in maniera consistente la durata della pompa, tutto questo perchè è soggetta a minor stress.

Prestazioni della pompa al variare del numero di giri
Il numero di giri "n" della pompa influenza notevolmente le prestazioni della stessa.
La variazione del flusso è lineare con la variazione del numero di giri.
La variazione delle pressione segue una legge quadratica rispetto alla variazione del numero di giri.
La potenza segue una legge cubica con la variazione del numero di giri.
Una piccola variazione del numero di giri si traduce in una enorme variazione della potenza, con conseguente risparmio energetico.

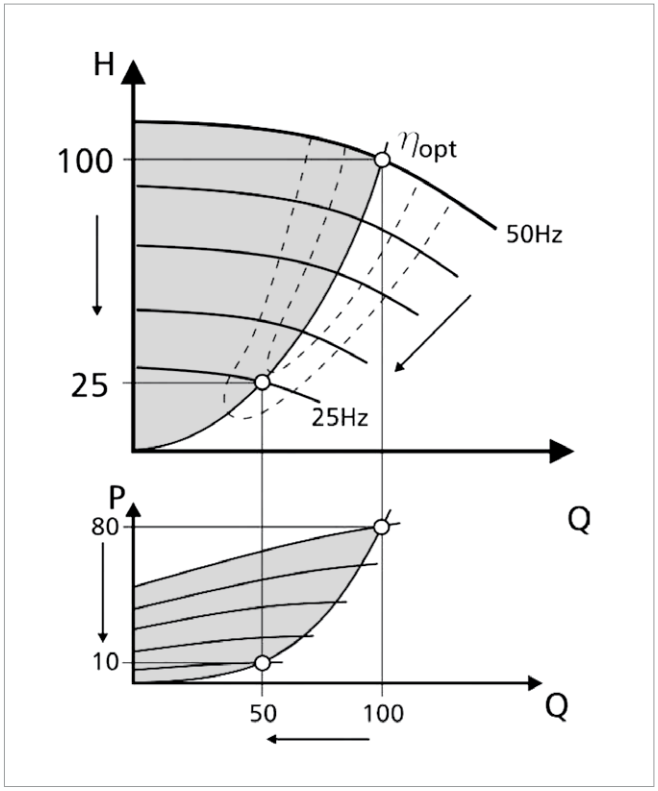

CURVE DELLE PRESTAZIONI SENZA INVERTER

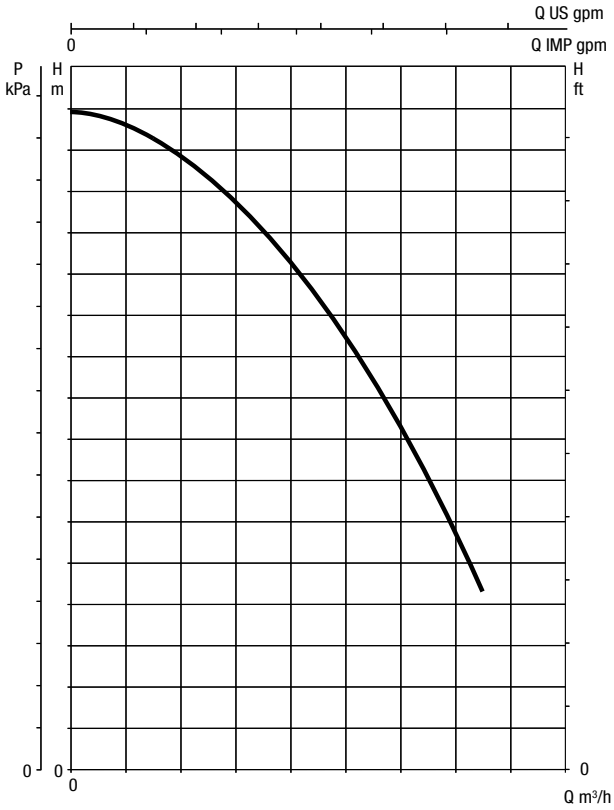

CURVE DELLE PRESTAZIONI CON INVERTER

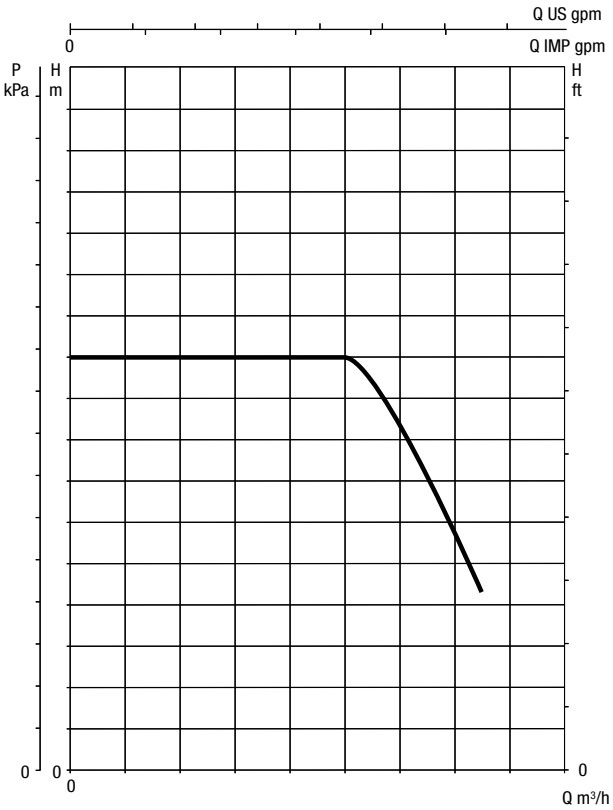

DAB PUMPS si riserva il diritto di apportare modifiche senza obbligo di preavviso

PRINCIPALI FUNZIONI VISUALIZZABILI SU MCE/P

Frequenza di funzionamento pompa (Hz)
Pressione istantanea (bar)
Stato della pompa (SB = attesa, GO = funzionamento)
Identificazione priorità pompa [1],[2],[3]...

COLLEGAMENTI ELETTRICI INPUT-OUTPUT POSSIBILI

i sistemi MCE/P sono dotati di 4 ingressi e 2 uscite (per singolo MCE/P) in modo da poter realizzare alcune soluzioni di interfaccia con installazioni più complesse e remotare delle situazioni di stato (blocco/funzionamento).
Collegando opportunatamente gli ingressi digitali si possono ottenere varie funzioni,
blocco per mancanza acqua con tempo impostabile
secondo set-point
arresto pompa da segnale remoto

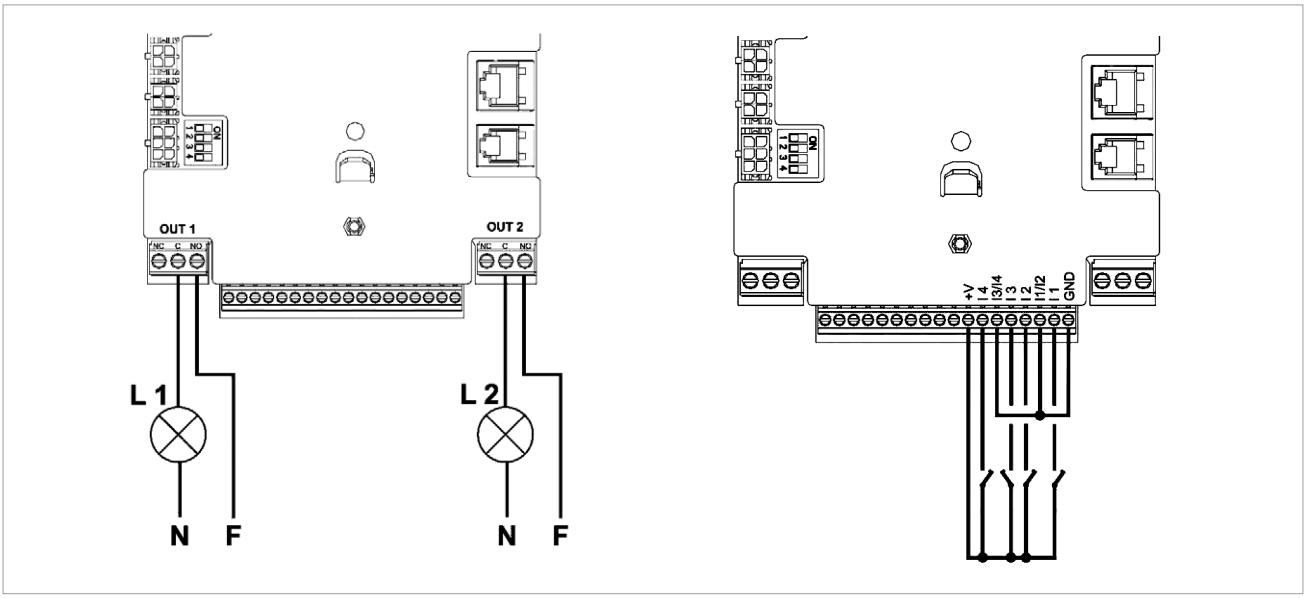

CARATTERISTICHE DEI CONTATTI DI INGRESSO FOTOACCOPPIATI

Le connessioni degli ingressi elencate di seguito fanno riferimento
alla morsettiera a 18 poli J5 la cui numerazione parte con il pin 1 da sinistra. Alla base della morsettiera è riportata la serigrafia degli ingressi.
I 1: Pin 16 e 17
I 2: Pin 15 e 16
I 3: Pin 13 e 14
I 4: Pin 12 e 13
L'accensione degli ingressi può essere fatta sia in corrente continua che alternata.

TASTIERA E DISPLAY

INTERFACCIA UTENTE

MODE	Il tasto MODE consete di passare alle voci successive all'interno dello stesso menù. Una pressione prolungata per almeno un 1 sec. consente di saltare alla voce di menù precedente.
SET	Il tasto SET consente di uscire dal menù corrente.
−	Decrementa il parametro corrente (se è un parametro modificabile).
+	Incrementa il parametro corrente (se è un parametro modificabile).

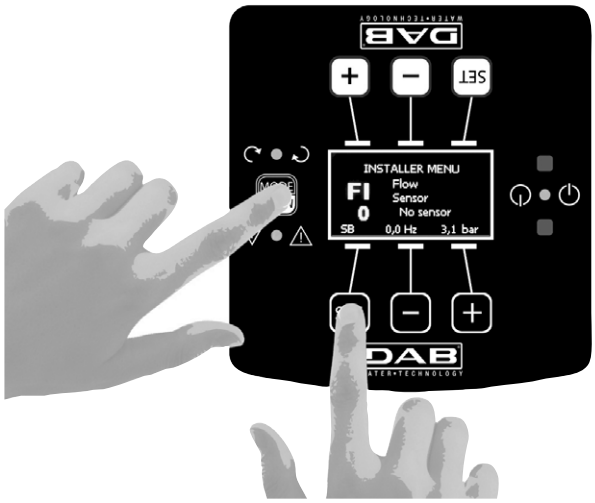

ACCESSO DIRETTO CON COMBINAZIONE DI TASTI

NOME DEL MENU	TASTI DI ACCESSO DIRETTO	TEMPO DI PRESSIONE TASTI
Utente	MODE	Al rilascio del pulsante
Monitor	SET −	2 Sec
Setpoint	MODE SET	2 Sec
Manuale	SET − +	5 Sec
Installatore	MODE SET −	5 Sec
Assistenza tecnica	MODE SET +	5 Sec
Ripristino dei valori di fabbrica	SET +	2 Sec all'accensione dell'apparecchio
Reset	MODE SET − +	2 Sec

MESSAGGI DI STATO ED ERRORE NELLA PAGINA PRINCIPALE

CONDIZIONI DI ERRORE E DI STATO VISUALIZZATE NELLA PRIMA PAGINA	
IDENTIFICATORE	DESCRIZIONE
GO	Elettropompa accesa
SB	Elettropompa in attesa (spenta)
BL	Blocco per mancanza acqua
LP	Blocco per tensione di alimentazione bassa
HP	Blocco per tensione di alimentazione interna alta
EC	Blocco per errata impostazione della corrente nominale
OC	Blocco per sovracorrente nel motore dell'elettropompa
OF	Blocco per sovracorrente nei finali di uscita
SC	Blocco per corto circuito sulle fasi di uscita
OT	Blocco per surriscaldamento dei finali di potenza
OB	Blocco per surriscaldamento del circuito stampato
BP	Blocco per guasto sul sensore di pressione
NC	Pompa non connessa
F1	Stato / allarme Funzione galleggiante
F3	Stato / allarme Funzione disabilitazione del sistema
F4	Stato / allarme Funzione segnale di bassa pressione
P1	Stato di funzionamento con pressione ausiliaria 1
P2	Stato di funzionamento con pressione ausiliaria 2
P3	Stato di funzionamento con pressione ausiliaria 3
P4	Stato di funzionamento con pressione ausiliaria 4
Icona com. con numero	Stato di funzionamento in comunicazione multi inverter con l'indirizzo indicato
Icona com. Con E	Stato di errore della comunicazione nel sistema multi inverter
E1...E16	Errore interno 0...16
EE	Scrittura e rilettura su Eeprom delle impostazioni di fabbrica
WARN Tensione bassa	Warning per mancanza della tensione di alimentazione

DAB PUMPS si riserva il diritto di apportare modifiche senza obbligo di preavviso

STRUTTURA DEI MENÙ

MENÙ RIDOTTO (VISIBILE)			MENÙ ESTESO (ACCESSO DIRETTO O PASSWORD)			
Menù Principale	**Menù Utente** (mode)	**Menù Monitor** (set-meno)	**Menù Setpoint** (mode-set)	**Menù Manuale** (set-più-meno)	**Menù Installatore** (mode-set-meno)	**Menù Ass. Tecnica** (mode-set-più)
MAIN (Pagina Principale)	**FR** Frequenza di rotazione	**VF** -	**SP** Pressione di setpoint	**FP** Frequenza mod. manuale	**RC** Corrente nominale	**TB** Tempo di blocco mancanza acqua
Selezione Menù	**VP** Pressione	**TE** Temperatura dissipatore	**P1** Pressione ausiliaria 1	**VP** Pressione	**RT** Verso di rotazione	**T1** Tempo di spegnim. dopo bassa pressione
	C1 Corrente di fase pompa	**BT** Temperatura scheda	**P2** Pressione ausiliaria 2	**C1** Corrente di fase pompa	**FN** Frequenza nominale	**T2** Ritardo sullo spegni-mento
	PO Potenza erogata alla pompa	**FF** Storico Fault & Warning	**P3** Pressione ausiliaria 3	**PO** Potenza erogata alla pompa	**OD (*)** Tipologia di impianto	**GP** Guadagno propor-zionale
	SM Monitor di sitema	**CT** Contrasto	**P4** Pressione ausiliaria 4	**RT** Verso di rotazione	**RP** Diminuzione press. per ripartenza	**GI** Guadagno integrale
	VE Informazioni HW e SW	**LA** Lingua		**VF** Visualizzazione flusso	**AD** Indirizzo	**FS** Frequenza massima
		HO Ore di funzionamento			**PR** Sensore di pressione	**FL** Frequenza minima
					MS Sistema di misura	**NA** Inverter attivi
					FZ Frequenza a zero flusso	**NC** Max inverter contemporanei
					FT Soglia flusso minimo	**IC** Inverter config
					SO Soglia min.fattore di marcia a secco	**ET** Max tempo di scambio
					MP Pressione min.per marcia a secco	**AE** Antibloccaggio
						I1 Funzione ingresso 1
						I2 Funzione ingresso 2
						I3 Funzione ingresso 3
						I4 Funzione ingresso 4
						O1 Funzione Uscita 1
						O2 Funzione Uscita 2
						RF Ripristino fault e warning

(*) con o senza vasi di espansione

CONFIGURAZIONE SETPOINT

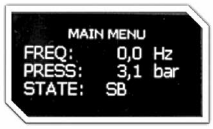

Partendo dal Menù principale premere contemporaneamente “MODE e SET sino a quando non appare il parametro SP (Set Point) con i tasti “+” o “-“ settare il punto di lavoro desiderato, confermare con il tasto “SET” e ritornare al menù principale. Nb. Parametri principali settati in DAB Pumps.

RISOLUZIONE DEI PROBLEMI

Anomalie	Possibili cause	Rimedi
Il display mostra EC	Corrente (RC) della pompa non impostata.	Impostare il parametro RC (vedi par. 6.5.1).
Il display mostra BL	1) Mancanza acqua. 2) Pompa non adescata. 3) Sensore di flusso sconnesso. 4) Impostazione di un setpoint troppo elevato per la pompa. 5) Senso di rotazione invertito. 6) Errata impostazione della corrente della pompa RC(*). 7) Frequenza massima troppo bassa(*). 8) Parametro SO non settato correttamente 9) Parametro MP pressione minima non settato correttamente.	1-2) Adescare la pompa e verificare che non ci sia aria nella tubazione. Controllare che l'aspirazione o eventuali filtri non siano ostruiti. Controllare che la tubazione dalla pompa all'inverter non abbia rotture o gravi perdite. 3) Controllare i collegamenti verso il sensore di flusso. 4) Abbassare il setpoint o utilizzare una pompa adatta alle esigenze dell'impianto. 5) Controllare il verso di rotazione (vedi par. 6.5.2). 6) Impostare una corretta corrente della pompa RC(*) (vedi par. 6.5.1). 7) Aumentare se possibile la FS oppure abbassare RC(*) (vedi par. 6.6.6). 8) impostare correttamente il valore di SO (vedi par. 6.5.14) 9) impostare correttamente il valore di MP (vedi par. 6.5.15.)
Il display mostra BPx	1) Sensore di pressione sconnesso. 2) Sensore di pressione guasto.	1) Controllare il collegamento del cavo del sensore di pressione. BP1 si riferisce al sensore collegato a Press 1, BP2 a press2, BP3 al sensore in corrente collegato a J5 2) Sostituire il sensore di pressione.
Il display mostra OF	1) Eccessivo assorbimento. 2) Pompa bloccata. 3) Pompa che assorbe molta corrente all'avvio.	1) Controllare il tipo di collegamento stella o triangolo. Controllare che il motore non assorba una corrente maggiore di quella max erogabile dall'inverter. Controllare che il motore abbia tutte le fasi connesse. 2) Controllare che la girante o il motore non siano bloccati o frenati da corpi estranei. Controllare il collegamento delle fasi del motore. 3) Diminuire il parametro accelerazione AC (vedi par. 6.6.11).
Il display mostra OC	1) Corrente della pompa impostata in modo errato (RC). 2) Eccessivo assorbimento. 3) Pompa bloccata. 4) Senso di rotazione invertito.	1) Impostare RC con la corrente relativa al tipo di collegamento stella o triangolo riportato sulla targa del motore (vedi par. 6.5.1) 2) Controllare che il motore abbia tutte le fasi connesse. 3) Controllare che la girante o il motore non siano bloccati o frenati da corpi estranei. 4) Controllare il verso di rotazione (vedi par. 6.5.2).
Il display mostra LP	1) Tensione di alimentazione bassa 2) Eccessiva caduta di tensione sulla linea	1) Verificare la presenza della giusta tensione di linea. 2) Verificare la sezione dei cavi di alimentazione (vedi par. 2.2.1).
Pressione di regolazione maggiore di SP	Impostazione di FL troppo alta	Diminuire la frequenza minima di funzionamento FL (se l'elettropompa lo consente).
Il display mostra SC	Corto circuito tra le fasi.	Assicurarsi della bontà del motore e controllare i collegamenti verso questo.
La pompa non si arresta mai	1) Impostazione di una soglia di flusso minimo FT troppo bassa. 2) Impostazione di una frequenza minima di spegnimento FZ troppo bassa(*). 3)Tempo breve di osservazione(*). 4) Regolazione della pressione instabile(*). 5) Utilizzo incompatibile(*).	1) Impostare una soglia più alta di FT 2) Impostare una soglia più alta di FZ 3) Attendere per l'autoapprendimento (*) oppure realizzare l'apprendimento veloce (vedi par. 6.5.9.1.1) 4) Correggere GI e GP(*) (vedi par. 6.6.4 e 6.6.5) 5) Verificare che l'impianto soddisfi le condizioni di utilizzo senza sensore di flusso(*) (vedi par. 6.5.9.1). Eventualmente provare a fare un reset MODE SET + - per ricalcolare le condizioni senza sensore di flusso.
La pompa si arresta anche quando non si desidera	1) Tempo breve di osservazione(*). 2) Impostazione di una frequenza minima FL troppo alta(*). 3) Impostazione di una frequenza minima di spegnimento FZ troppo alta(*).	1) Attendere per l'autoapprendimento(*) oppure realizzare l'apprendimento veloce vedi par. 6.5.9.1.1). 2) Impostare se possibile una FL più bassa(*). 3) Impostare una soglia più bassa di FZ
Il sistema multi inverter non parte	Su uno o più inverter non è stata impostata la corrente RC.	Controllare l'impostazione della corrente RC su ogni inverter.
Il display mostra: Premere + per propagare questa config	Uno o più inverter hanno i parametri sensibili non allineati.	Premere il tasto + sull'inverter del quale siamo sicuri che abbia la più recente e corretta configurazione dei parametri.
In un sistema multi inverter non si propagano i parametri	1) Password diverse 2) Presenza di configurazioni non propagabili	1) accedere gli inverter singolarmente ed inserire la stessa password su tutti, oppure eliminare la password. Vedi par. 6.6.16 2) Modificare la configurazione affinché sia propagabile, non è consentito propagare la configurazione con FI=0 e FZ=0. Vedi paragrafo 4.2.2.2
(*) L'asterisco fa riferimento ai casi di utilizzo senza sensore di flusso		

DAB PUMPS si riserva il diritto di apportare modifiche senza obbligo di preavviso

FSC
www.fsc.org
MISTO
Carta da fonti gestite
in maniera responsabile
FSC® C114821

Via Marco Polo, 14 - 35035 Mestrino (PD) Italy - Tel. +39.049.5125000 - Fax +39.049.5125950
www.dabpumps.com

DNA® PUMPS SELECTOR

Selezione prodotti on-line

DAB PUMPS LTD.
Unit 4 and 5, Stortford Hall Industrial Park,
Dunmow Road,
Bishops Stortford,
Herts
CM23 5GZ - UK
salesuk@dwtgroup.com
Tel. +44 1279 652 776
Fax +44 1279 657 727

DAB PUMPS B.V.
Brusselstraat 150
B-1702 Groot-Bijgaarden - Belgium
info.belgium@dwtgroup.com
Tel. +32 2 4668353
Fax +32 2 4669218

DAB PUMPS B.V.
Albert Einsteinweg, 4
5151 DL Drunen - Nederland
info.netherlands@dwtgroup.com
Tel. +31 416 387280
Fax +31 416 387299

DAB PUMPEN DEUTSCHLAND GmbH
Tackweg 11
D - 47918 Tönisvorst - Germany
info.germany@dwtgroup.com
Tel. +49 2151 82136-0
Fax +49 2151 82136-36

DAB PUMPS IBERICA S.L.
Avenida de Castilla nr.1 Local 14
28830 - San Fernando De Henares - Madrid
Spain
info.spain@dwtgroup.com
Tel. +34 91 6569545
Fax: +34 91 6569676

DAB PRODUCTION HUNGARY KFT.
H-8800
Nagykanizsa, Buda Ernó u.5
Hungary
Tel. +36 93501700

DAB PUMPS POLAND Sp. z o.o.
Mokotów Marynarska
ul. Postępu 15C
02-676 Warszawa - Poland
polska@dabpumps.com.pl
Tel. +48 223 816 085

DAB UKRAINE Representative Office
Regus Horizon Park
4 M. Hrinchenka St, suit 147
03680 Kiev - Ukraine
Tel. +38 044 391 59 43

OOO DAB PUMPS
Novgorodskaya str. 1, block G
office 308, 127247, Moscow - Russia
info.russia@dwtgroup.com
Tel. +7 495 122 0035
Fax +7 495 122 0036

DAB PUMPS INC.
3226 Benchmark Drive
Ladson, SC 29456 - USA
info.usa@dwtgroup.com
Tel. 1-843-824-6332
Toll Free 1-866-896-4DAB (4322)
Fax 1-843-797-3366

DWT SOUTH AFRICA
Podium at Menlyn,
3rd Floor, Unit 3001b, 43 Ingersol Road,
C/O Lois and Atterbury street,
Menlyn, Pretoria, 0181 - South-Africa
info.sa@dwtgroup.com
Tel. +27 12 361 3997
Fax +27 12 361 3137

DAB PUMPS CHINA
No.40 Kaituo Road, Qingdao Economic & Technological
Development Zone
Qingdao City, Shandong Province - China
PC: 266500
info.china@dwtgroup.com
Tel. +8653286812030-6270
Fax +8653286812210

DAB PUMPS DE MÉXICO, S.A. DE C.V.
Av Gral Álvaro Obregón 270, oficina 355
Hipódromo, Cuauhtémoc 06100
México, D.F.
Tel. +52 55 6719 0493

60169456 - 09/2016